HYBRID SYNERGY DRIVE

降低生態衝擊並為地球環境盡心力

THE POWER OF
油電複合動力科技

和泰汽車股份有限公司
HOTAI MOTOR CO., LTD.

104 台北市中山區松江路121號8樓
TEL : (02) 2506-2121 / FAX : (02) 2504-1749
www.hotaimotor.com.tw

一〇二年度年報

和泰汽車股份有限公司

Annual Report 2013

和泰汽車102年度年報

年報查詢網址：http://mops.twse.com.tw（公開資訊觀測站）
股票代號：2207
刊印日期：中華民國103年5月31日

一、本公司發言人、代理發言人

發言人：謝富來

職　稱：協理

聯絡電話：(02)2506-2121(代表號)

電子郵件信箱：FRED@mail.hotaimotor.com.tw

代理發言人：喻曉忠

職　稱：經理

聯絡電話：(02)2506-2121(代表號)

電子郵件信箱：YU@mail.hotaimotor.com.tw

二、總公司、分公司之地址及電話

總公司：10485 臺北市中山區松江路 121 號 8~14 樓

電話：(02)2506-2121(代表號)

T.H 售後服務本部：24212 新北市新莊區明中街 10 號

電話：(02)2992-1131(代表號)

楊梅物流中心：32668 桃園縣楊梅市高獅路 560 號

電話：(03)488-2577(代表號)

三、辦理股票過戶機構

名稱：統一綜合證券股務代理部

地址：10570 臺北市松山區東興路 8 號地下一樓

電話：(02)2746-3797

網址：http://www.pscnet.com.tw/

四、最近年度財務報告簽證會計師

會計師：吳郁隆、張明輝

事務所名稱：資誠聯合會計師事務所

地址：11012 臺北市信義區基隆路一段 333 號 27 樓

電話：(02)2729-6666(代表號)

網址：http://www.pwc.com/tw/zh

五、海外有價證券掛牌買賣之交易場所名稱及查詢方式：無。

六、公司網址：http://www.hotaimotor.com.tw

和泰汽車股份有限公司

董事長：

目錄

壹、致股東報告書 **001**

一、102 年度營業結果 003

二、103 年度營業計畫概要 004

三、未來公司發展策略 005

四、受到外部競爭環境、法規環境及總體經營環境之影響 005

貳、公司簡介 **006**

一、設立日期 007

二、公司沿革 007

參、公司治理報告 **013**

一、組織系統 014

(一). 公司之組織結構 014

(二). 公司各主要部門所營業務 015

二、董事、監察人、總經理、副總經理、協理、各部門及分支機構主管資料 016

(一). 董事及監察人資料 016

(二). 董事及監察人所具專業知識及獨立性之情形 031

(三). 總經理、副總經理、協理、各部門及分支機構主管 032

(四). 最近年度支付董事、監察人、總經理及副總經理之酬金 036

(五). 分別比較說明本公司及合併報表所有公司於最近二年度支付本公司董事、監察人、總經理及副總經理酬金總額占稅後純益比例之分析並說明給付酬金之政策、標準與組合、訂定酬金之程序、與經營績效及未來風險之關聯性 043

三、公司治理運作情形 044

(一). 董事會運作情形 044

(二). 審計委員會運作情形或監察人參與董事會運作情形 045

(三). 公司治理運作情形及其與上市上櫃公司治理實務守則差異情形及原因 046

(四). 公司設置薪酬委員會者，其組成、職責及運作情形 057

(五). 履行社會責任情形 058

(六). 公司履行誠信經營情形及採行措施 067

(七). 公司訂定公司治理相關規章者，其查詢方式 068

(八). 其他足以增進對公司治理運作情形之瞭解的重要資訊 068

(九). 內部控制制度執行狀況 069

(十). 最近年度及截至年報刊印日止公司及其內部人員依法被處罰、公司對其內部人員違反內部控制制度規定之處罰、主要缺失與改善情形 070

(十一). 最近年度及截至年報刊印日止，股東會及董事會之重要決議 070

(十二). 最近年度及截至年報刊印日止董事或監察人對董事會通過重要決議有不同意見且有紀錄或書面聲明者，其主要內容 072

(十三). 最近年度及截至年報刊印日止，公司董事長、總經理、會計主管、財務主管、內部稽核主管及研發主管等辭職解任情形之彙總 072

四、會計師公費資訊 072

五、更換會計師資訊 073
六、公司之董事長、總經理、負責財務或會計事務之經理人，最近一年內曾任職於簽證會計師所屬事務所或其關係企業者 073
七、最近年度及截至年報刊印日止，董事、監察人、經理人及持股比例超過百分之十之股東股權移轉及股權質押變動情形 074
八、持股比例占前十名之股東，其相互間為關係人或為配偶、二親等以內之親屬關係之資訊 075
九、公司、公司之董事、監察人、經理人及公司直接或間接控制之事業對同一轉投資事業之持股數，並合併計算綜合持股比例 076
肆、募資情形 077
一、資本及股份 078
(一).股本來源 078
(二).股東結構 079
(三).股權分散情形 080
(四).主要股東名單 080
(五).最近二年度每股市價、淨值、盈餘、股利及相關資料 081
(六).公司股利政策及執行狀況 082
(七).本次股東會擬議之無償配股對公司營業績效及每股盈餘之影響 082
(八).員工分紅及董事、監察人酬勞 082
(九).公司買回本公司股份情形 082
二、公司債辦理情形 083
三、特別股辦理情形 083
四、海外存託憑證辦理情形 083
五、員工認股權憑證辦理情形 083
六、限制員工權利新股辦理情形 083
七、併購或受讓他公司股份發行新股辦理情形 083
八、資金運用計畫執行情形 083
伍、營運概況 084
一、業務內容 085
(一).業務範圍 085
(二).產業概況 086
(三).技術及研發概況 086
(四).長、短期業務發展計畫 086
二、市場及產銷概況 087
(一).市場分析 087
(二).主要產品之重要用途及產製過程 091
(三).主要原料之供應狀況 091
(四).最近二年度任一年度中曾占進（銷）貨總額百分之十以上之客戶名稱及其進（銷）貨金額與比例 092

(五).最近二年度生產量值 092
(六).最近二年度銷售量值 093
三、最近二年度及截至年報刊印日止集團從業員工資料 093
四、環保支出資訊 093
五、勞資關係 094
(一).公司各項員工福利措施、進修、訓練、退休制度與其實施情形，以及勞資間之協議與各項員工權益維護措施情形 094
(二).最近年度及截至年報刊印日止，因勞資糾紛所遭受之損失，並揭露目前及未來可能發生之估計金額與因應措施 095
六、重要契約 096
陸、財務概況 097
一、最近五年度簡明資產負債表及綜合損益表 098
二、最近五年度財務分析 106
三、102 年度財務報告之監察人審查報告 112
四、102 年度合併財務報表 113
五、102 年度財務報表 146
六、公司及其關係企業最近年度及截至年報刊印日止，如有發生財務週轉困難情事，其對本公司財務狀況之影響 170
柒、財務狀況及財務績效之檢討分析與風險事項 171
一、財務狀況 172
二、財務績效 173
三、現金流量 174
四、最近年度重大資本支出對財務業務之影響 174
五、最近年度轉投資政策、其獲利或虧損之主要原因、改善計畫及未來一年投資計畫 175
六、風險事項應分析評估最近年度及截至年報刊印日止之下列事項 175
七、其他重要事項 178
捌、特別記載事項 179
一、關係企業相關資料 180
二、最近年度及截至年報刊印日止，私募有價證券辦理情形 192
三、最近年度及截至年報刊印日止子公司持有或處分本公司股票情形 192
四、其他必要補充說明事項 192

壹、致股東報告書

Letter to Shareholders

102 年度營運回顧

102 年在美國預算法案爭議、QE 退場疑慮、新興市場國家成長趨緩等情況下，使得全球經濟復甦受到限制。而受到外銷與國內需求不振影響下，去年全年度台灣經濟成長率初步統計為 2.11%。然而，全年度的汽車市場則受新車推出及換車潮影響，總市場台數達到 378,456 台，較前一年成長 3.4%。

102 年上半年雖有日幣貶值的觀望效應，而影響消費者購車意願。然在下半年起，新車 Altis 推出後受到廣大車主喜愛而熱銷，且在公司及相關經銷商夥伴等積極推販之下，總登錄台數達 132,059 台，市場佔有率為 34.9%，居同業之冠。此外，本公司致力於綠能環保形象之提升，包括了各款 Hybrid 車型試乘活動，並推動日月潭電動車先導運行計畫，讓一般大眾能率先體驗最新型的電動車，以提升車主對環保車款接受度。

本公司除了在汽車本業上締造了『12 連霸』的傲人成績外，在集團其他事業的經營上，國瑞憑藉優異造車技術，去年度整車外銷逾 8.1 萬輛，締造台灣車廠外銷新紀錄；從事汽車分期、租賃的和潤、和運在積極經營下，除稅前純益超越 20 億元外，並取得分期、長租、短租及汽車拍賣等全方位市場 No. 1 的亮眼成績。而專營汽車用品的車美仕，自 2009 年以來，營收已連續五年創下新高，並取得大陸 LEXUS 進口車用品開發及安裝業務；其他轉投資的長源、和泰興業等也成為公司獲利重要來源之一；而在大陸汽車市場方面，2013 年總市場銷量為 2,198 萬輛，較 2012 年成長 13.8%，和泰集團會持續以穩健策略推動大陸汽車銷售之經營。

103 年度營運展望

展望今(103)年，在商品力的提升上，不僅是 TOYOTA、LEXUS、或是商用車，都將持續提供符合顧客需求之最佳商品，目標是達成小型車銷售 13.26 萬輛，市佔率 34%，及商用車銷售 5,650 輛、商用大型車市佔率 33%，再創小型車 13 連霸與商用大型車 5 連霸之新紀錄。

同時，為了能讓車主有更好的服務體驗，本公司應用新科技來改善服務流程，並評估拉長服務廠營業時間，希望提供更為貼心與及時的車輛購買與維修服務，提升車主對於集團內各品牌之品牌認同與忠誠度。同時，集團內各轉投資公司將繼續努力改善自身之經營制度與服務品質，致力提供給車主更好的汽車生活體驗，強化本公司在汽車業的領導品牌地位。

敬請各位股東女士、先生，不吝繼續給予提攜、支持與指教，謝謝！

董事長

壹、致股東報告書

一、102 年度營業結果：

(一).營業成果　　單位：新臺幣仟元

項目		102 年度	101 年度
營業收入		146,466,911	138,538,340
稅前淨利		10,571,264	10,252,932
稅後淨利		8,633,251	8,492,677
	母公司業主	7,650,112	7,536,551
	非控制權益	983,139	956,126
歸屬母公司每股稅後盈餘		14.01	13.80

(二).獲利能力分析

項目	102 年度	101 年度
營業利益率(%)	4.90%	4.90%
稅後純益率(%)	5.89%	6.13%
資產報酬率(%)	6.89%	7.70%
股東權益報酬率(%)	23.70%	25.87%

(三).主要競爭者與本牌之年度領牌台數比較:(和泰汽車領牌數字含 TOYOTA、LEXUS、HINO)

排名	公司	代理品牌	102 年度	市佔率	101 年度	市佔率
1	和泰	TOYOTA LEXUS、HINO	132,059	34.9%	130,187	35.6%
2	裕隆日產	NISSAN INFINITI	44,036	11.6%	40,907	11.2%
3	中華	MITSUBISHI、FUSO	43,972	11.6%	51,776	14.2%
4	台灣本田	HONDA	25,588	6.8%	18,796	5.1%
5	福特六和	FORD	24,107	6.4%	18,466	5.0%
6	台灣賓士	MERCEDES BENZ	17,130	4.5%	13,707	3.7%
7	南陽實業	HYUNDAI	14,538	3.8%	16,004	4.4%
8	汎德	BMW	14,511	3.8%	12,923	3.5%
9	台灣馬自達	MAZDA	13,160	3.5%	13,221	3.6%
10	太古標達	VOLKSWAGEN	10,038	2.7%	13,596	3.7%
總市場		-	378,456	100%	365,871	100%

二、103 年度營業計畫概要

(一).經營方針

1.面對市場挑戰，提升經營績效。

2.擴大感動服務，穩固 CS 優勢。

3.發揮集團經營管理能力，擴大集團規模。

4.週邊事業積極開拓新版圖，帶動獲利持續成長。

5.改善大陸事業經營體質。

(二).預期營業目標

1.小型車市場

展望 103 年台灣汽車總市場，國際間受美國債務上限之問題獲紓解，經濟基本面逐漸改善、歐元區自去年第四季脫離衰退困境、日本出現五年來首次核心消費者物價上漲及經濟緩步成長等利多帶動下，全球經濟將持續升溫。國內也受惠於主要先進國家景氣加速復甦，出口動能得以維繫，加以民間消費可望回升、民間投資持續成長，內需轉強，主計處預估 2014 年經濟成長率提升至 2.82%。唯考量生產、貿易指標表現仍未盡理想，國內景氣雖仍維持復甦態勢，但力道較不足，加上美國 QE 退場與中國大陸經濟結構改革對台灣經濟的潛在影響，和泰將審慎看待市場。

過去十年，台灣國民實質薪資所得並未顯著提升，加以汽車製造品質日漸精良，在缺乏政府獎勵措施的誘因之下，汽車保有年限大幅增加，截至今年，10 年以上高齡車已超過 360 萬台，佔全國汽車保有總量的五成以上，並以每年平均 7%的速度持續增加。展望 103 年，在國內景氣復甦的帶動下，預期高齡車換購潮即將浮現。加上今年各大車廠都有新車上市與改款的計畫，在市場需求漸強、產品供給多元且充足的情況下，預期今年台灣車市場將延續去年力道持續成長，有機會挑戰 39 萬台水準。

本公司除了持續導入多元之節能車款外，在高級房車部分，亦將推出全新之小型休旅車、雙門跑車等車款，以更完整的產品線迎合顧客需求，為強化品牌領導優勢並創造品牌的卓越新風貌，本公司將透過經銷商軟、硬體之全面升級，來展現品牌的專業與熱情，持續創造客戶的感動時刻；並透過新穎的品牌活動，加強深耕顧客關係，緊密聯結顧客用車生活的每個環節，提升顧客忠誠度。

和泰深具信心，103 年全年販賣台數與市佔率將可望再創高峰。

2.大型車市場

103 年商用車市場，在經濟成長率較 102 年提升，景氣逐漸復甦好轉下，市場需求可望增加，然因油電雙漲帶動物價上漲、實質薪資未提升及政府預算精簡之影響，為市場增添不確定性；和泰持平看待 103 年商用車市場，預測大型車市場 8,300 台，與前一年比為 97%，3.49 噸市場 8,800 台，與前一年比為 104%。

本公司103年販賣重點為全力搶佔3.49噸販賣No.1及確保大型車市場No.1五連霸，以創造商用車全車系歷史性No.1。預估全年販賣台數5,650台，較前一年比124%，市佔率33%，較102年增加4.6%。

3.租賃及分期市場

隨著國際及台灣經濟情勢趨於明朗，對於企業擴大投資及個人商務旅遊的蓬勃產生顯著影響，再加上民眾用車習慣的改變以及金融商品的普及，購車方案從單純購買改為租用或分期。因此整體市場的租賃、分期業務，預計可以優於102年，公司亦可持續站穩汽車租賃、分期市場佔有率No.1。

三、未來公司發展策略

1.推動創新作法，強化本業核心競爭力。
2.建立新世代集團管理體制。
3.善用集團綜效，開拓週邊事業新領域。
4.完備管理體制，拓展大陸事業規模。

四、受到外部競爭環境、法規環境及總體經營環境之影響

回顧102年，全球經濟受美國預算法案爭議、QE退場疑慮等成長緩慢，台灣經濟受到國內需求不振之影響微幅成長約2.11%。然而，全年度汽車市場因換車潮及車商紛紛推出新車之影響，總市場台數達到37.8萬輛，較前一年成長3.4%。

而本公司導入大改款TOYOTA COROLLA ALTIS以及LEXUS IS、CT等新世代產品，並積極推出有魅力的販促方案提升銷量，同時擴大Hybrid車款試乘、採用社群媒體行銷方式等行銷作法，不僅完成新車銷售12連霸的新紀錄，公司獲利亦締造歷史新高記錄。

展望今(103)年，本公司營運重點包括強化商品競爭力、應用新科技改善服務流程推動感動服務等方向，以強化自身之優勢及鞏固領導地位。

貳、公司簡介

Company Profile

貳、公司簡介

一、設立日期

民國 36 年 9 月 1 日。

二、公司沿革

民國 36 年 09 月：由創辦人黃烈火先生等創立和泰商行，資本額新台幣 81 萬元，員工 10 名。
民國 38 年　　：代理豐田汽車與橫濱輪胎。
民國 41 年　　：代理日野汽車。
民國 44 年 04 月：改組為和泰貿易股份有限公司，員工 30 名。
民國 57 年 01 月：改組為和泰汽車股份有限公司。
民國 59 年年初　：開始代理六和汽車販賣業務。
民國 60 年 07 月：開始推行目標管理制度。
民國 62 年 02 月：結束代理六和汽車業務。
民國 68 年 05 月：代理日本森田幫浦消防車及消防器材。
民國 71 年 01 月：總經銷三富汽車。
民國 73 年 07 月：總經銷國瑞汽車所生產的各型車輛。
民國 74 年 04 月：結束經銷三富汽車業務。
民國 75 年 11 月：原松江路 127 號總公司辦公大樓拆除改建大樓，遷入新址，松江路 121 號 11－14 樓辦公。
民國 77 年 05 月：與小型車八大經銷商簽定合約。
民國 77 年 09 月：國產化豐田小型商用車瑞師 ZACE 正式在台銷售。
民國 77 年 12 月：與日本豐田汽車公司及美國豐田銷售公司簽訂買賣合約。
民國 78 年 05 月：國產豐田小轎車可樂娜 CORONA 正式在台銷售。
民國 79 年 10 月：奉財政部核准公開發行。
民國 84 年 11 月：國產豐田小轎車 TERCEL 正式在台銷售。
民國 85 年 09 月：奉台灣證券交易所核准上市。
民國 86 年 02 月：奉台灣證券交易所核准正式上市買賣。
民國 86 年 04 月：政府為加入 WTO(世界貿易組織)，與日本政府簽訂協議，限量開放日本製小汽車進口，本公司引進 RAV4 及 CELICA 日製小型車輛正式在台銷售。
民國 86 年 09 月：國產 HIACE Solemio 2.4L 及日本製豪華小客車 LEXUS LS400 及 GS300 正式在台銷售。
民國 86 年 09 月：五十週年慶祝大會。
民國 87 年 10 月：豐田 7 系列堆高機上市發表。
民國 88 年 09 月：LEXUS RX300 新車發表。
民國 89 年 03 月：楊梅物流中心啟用典禮。
民國 89 年 12 月：LEXUS LS430 新車發表。
民國 90 年 03 月：國產化 COROLLA ALTIS 上市。

民國 90 年 10 月：日本製 PREVIA 休旅車上市。
民國 91 年 03 月：國產化 CAMRY 下線並於同年四月上市。
民國 91 年 04 月：國瑞汽車研發中心（KRDC）正式啟用。
民國 91 年 07 月：和泰汽車楊梅物流中心通過 ISO 14001 認證。
民國 91 年 11 月：獲行政院公平交易委員會『協助產業建立自律規範』計劃，評選為優異廠家。
民國 92 年 01 月：「長源汽車暨台灣豐田產業機械新事業」成立。
民國 92 年 03 月：國產化 TOYOTA VIOS 新車上市。
民國 92 年 09 月：LEXUS ES330 全新上市。
民國 92 年 10 月：榮獲第十四屆國家品質獎。
民國 92 年 11 月：三十年前『交通安全著色比賽』得獎人尋人記者會暨交通部『第三屆全國兒童交通安全繪畫比賽』、『92 年 TOYOTA 全國兒童交通安全著色比賽』頒獎餐會。
民國 92 年 11 月：國瑞汽車生產 100 萬台達成。
民國 93 年 02 月：TOYOTA 八大經銷商取得 ISO 14001 聯合授證。
民國 93 年 04 月：上海和凌 LEXUS 破土典禮。
民國 93 年 04 月：天津和裕汽車奠基典禮。
民國 93 年 06 月：日野『700 系列』發表上市。
民國 93 年 09 月：國產化 TOYOTA WISH 發表上市。
民國 93 年 12 月：專營 LEXUS 中古車『和志汽車』松江營業所開幕式。
民國 94 年 02 月：和泰汽車名列臺灣證券交易所臺灣中型 100 指數成份股。
民國 94 年 10 月：首次舉辦『熱愛生命-2005 TOYOTA 萬人萬步走』活動。
民國 94 年 10 月：獲得天下雜誌第四屆『卓越服務獎』。
民國 94 年 11 月：零件部獲選經濟部商業司『優良物流作業規範評鑑』。
民國 95 年 03 月：TOYOTA 油電混合動力車 PRIUS 新車發表。
民國 95 年 08 月：LEXUS 與荷蘭銀行合作，成立亞洲第一張 LEXUS 聯名卡。
民國 95 年 09 月：LEXUS RX400h 油電複合動力車上市。
民國 95 年 09 月：TOYOTA X888 新型堆高機隆重登場。
民國 95 年 10 月：第四代 LEXUS LS460 旗艦長軸版房車上市發表。
民國 95 年 11 月：國產化 TOYOTA YARIS 全新上市。
民國 96 年 01 月：榮獲 2006 年 J.D.Power 亞太區 IQS 及 APEAL 第一名。
民國 96 年 02 月：重慶和凌雷克薩斯汽車服務有限公司正式開幕。
民國 96 年 04 月：TOYOTA 三度蟬聯讀者文摘信譽品牌白金獎。
民國 96 年 08 月：六十週年慶祝大會。
民國 96 年 10 月：榮獲『服務第壹大獎』汽車銷售類組第一名。
民國 96 年 10 月：榮獲 2007 年天下雜誌標竿企業聲望調查之『台灣汽車銷售服務業第 1 名』及服務業中『最佳聲望標竿企業』。
民國 97 年 03 月： TOYOTA PRIUS、VIOS、YARIS 同時獲選行政院環保署『2008 環保車』。
民國 97 年 04 月：投資國瑞汽車持股比率由 14.22%提升至 30%。

民國 97 年 04 月：榮獲第四屆遠見雜誌『企業社會責任獎』。
民國 97 年 04 月：TOYOTA 四度榮獲讀者文摘信譽品牌白金獎。
民國 97 年 10 月：榮獲『人力資源創新獎』。
民國 97 年 10 月：榮獲壹週刊第五屆『服務第壹大獎』。
民國 97 年 10 月：榮獲 2008 年天下雜誌標竿企業聲望調查之『台灣汽車銷售服務之標竿企業』及服務業中『最佳聲望標竿企業』。
民國 97 年 12 月：和泰汽車榮獲遠見雜誌第六屆傑出服務獎。
民國 98 年 01 月：LEXUS 及 TOYOTA 榮獲 2009 年 J.D.Power 豪華車及非豪華車銷售滿意度 NO.1。
民國 98 年 02 月：TOYOTA PRIUS、TOYOTA COROLLA ALTIS 及 LEXUS RX400h、LEXUS GS450h 同時獲選行政院環保署『2009 環保車』。
民國 98 年 03 月：日野 300 系列 3.49 噸柴油貨車全新上市。
民國 98 年 08 月：88 風災和泰汽車集團愛心捐款。
民國 98 年 09 月：TOYOTA 榮獲今週刊第二屆商務人士理想品牌大調查-交通工具類第一名。
民國 98 年 09 月：和泰汽車三度蟬聯「壹周刊服務大獎」汽車類別冠軍。
民國 98 年 09 月：和泰汽車三度蟬聯 2009「台灣最佳聲望標竿企業」-汽車銷售服務業冠軍。
民國 98 年 11 月：國產 All New WISH 上市並與台灣高鐵合作推出「希望列車」。
民國 98 年 12 月：LEXUS 新竹旗艦店開幕，該店為 LEXUS 首家全新二代店。
民國 99 年 03 月：黃創辦人逝世。
民國 99 年 06 月：本公司經營團隊變更，董事長由黃南光先生擔任，副董事長由平光敬和先生擔任，總經理由蘇純興先生擔任。蘇燕輝先生榮任和泰集團總裁。
民國 99 年 07 月：LEXUS 及 TOYOTA 榮獲 J.D.Power 豪華車及非豪華車新車銷售滿意度(SSI)No.1。LEXUS 在過去 11 年當中取得 10 年的業界 No.1。
民國 99 年 09 月：LEXUS 及 TOYOTA 榮獲 J.D.Power 豪華車及非豪華車售後服務顧客滿意度 (CSI)No.1。LEXUS 創下連續 12 年蟬聯汽車業界售後服務顧客滿意度 No.1 新紀錄。
民國 99 年 10 月：TOYOTA PRIUS 全球突破 200 萬台。
民國 99 年 10 月：四度蟬聯天下雜誌「最佳聲望標竿企業」汽車銷售服務業冠軍，
民國 99 年 10 月：四度蟬聯壹週刊「服務第壹大獎」第一名。
民國 99 年 11 月：TOYOTA 豐田古典音樂會「佛羅倫斯市立管弦樂團」。
民國 100 年 01 月：車美仕進軍大陸汽車配件用品市場。
民國 100 年 02 月：LEXUS CT 200h Hybrid SPORT 新車上市。
民國 100 年 03 月：TOYOTA(含 LEXUS)油電動力車全球銷售破 300 萬台。
民國 100 年 03 月：和泰汽車及八大經銷商、關係企業與基金會共同捐款新台幣三千萬元援助日本東北災區。
民國 100 年 03 月：LEXUS 古典音樂會「佛羅倫斯五月音樂節管弦樂團」。

民國 100 年 04 月：上海凱美士隆重開幕。
民國 100 年 05 月：榮獲汽車業數位服務標竿首獎。
民國 100 年 05 月：TOYOTA PRIUS 及 LEXUS RX450h 獲環保署評選「2011 年環保車」。
民國 100 年 05 月：LEXUS 銷售據點導入 iPad 互動銷售體驗。
民國 100 年 05 月：和泰汽車 1 月到 4 月累計稅前淨利創歷史新高。
民國 100 年 08 月：TOYOTA 蟬聯 Yahoo!奇摩情感品牌大獎汽機車類第一名。
民國 100 年 08 月：LEXUS 及 TOYOTA 榮獲 J.D.Power 全品牌及非豪華車新車銷售滿意度(SSI)No.1。LEXUS 在過去 13 年當中取得 12 年的業界 No.1。
民國 100 年 08 月：LEXUS 榮獲 2011 J. D. Power 售後服務顧客滿意度(CSI)No.1。LEXUS 更創下連續 13 年蟬聯汽車業界售後服務顧客滿意度的 NO.1 世界新紀錄。
民國 100 年 09 月：TOYOTA 在台銷售 200 萬台。
民國 100 年 09 月：2012 年式 TOYOTA VIOS 上市。
民國 100 年 10 月：五度蟬聯天下雜誌「最佳聲望標竿企業」汽車銷售服務業冠軍，更首度獲得跨產業排行 TOP 10 之優異表現。
民國 100 年 11 月：TOYOTA 豐田慈善古典音樂會「東北德愛樂交響樂團」。
民國 100 年 11 月：五度蟬聯壹週刊「服務第壹大獎」第一名。
民國 100 年 11 月：TOYOTA 新全能商用車 INNOVA 2.0L 上市。
民國 100 年 11 月：和運租車三度蟬聯今週刊「商務人士理想品牌」租車類第一名。
民國 100 年 11 月：和泰汽車捐贈「和泰號」捐血車
民國 100 年 12 月：和榮汽車成立。
民國 100 年 12 月：TOYOTA 第七代 All New CAMRY 全新上市。
民國 101 年 01 月：和泰汽車連續 10 年蟬連台灣汽車市場銷售冠軍。
民國 101 年 02 月：LEXUS 古典音樂會「Nigel Kennedy 甘乃迪之夜」。
民國 101 年 02 月：全台第一台國產油電複合動力車 TOYOTA CAMRY Hybrid 上市發表。
民國 101 年 03 月：全新 LEXUS GS 車系上市發表。
民國 101 年 03 月：全台唯一 100 萬元以內進口油電複合動力車 TOYOTA PRIUS c 上市發表。
民國 101 年 03 月：榮獲數位時代「綠色品牌」評比特優獎項。
民國 101 年 04 月：馬英九總統視訪國瑞汽車。
民國 101 年 04 月：2012 年式 LEXUS LX 570 上市。
民國 101 年 05 月：全新 LEXUS RX 車系上市發表。
民國 101 年 05 月：TOYOTA(含 LEXUS)油電動力車全球銷售突破 400 萬台。
民國 101 年 05 月：國瑞汽車生產突破 200 萬台。
民國 101 年 06 月：黃南光董事長接任和潤企業、和運租車新任董事長。
民國 101 年 06 月：TOYOTA 超跑 TOYOTA 86 上市。
民國 101 年 07 月：豐田汽車全球生產超過 2 億台。
民國 101 年 07 月：柯濬源董事長接任長源汽車新任董事長。
民國 101 年 08 月：LEXUS 連續 5 年獲得 2012 J.D.Power 台灣新車銷售滿意度 No.1。
民國 101 年 08 月：和泰汽車捐贈「和泰號②」捐血車，並首次舉辦「和泰捐血月」活動。

民國 101 年 08 月：蘇燕輝總裁接任國瑞汽車新任總裁，岩瀨隆廣先生接任新任董事長，蘇一仲先生接任新任副董事長。

民國 101 年 08 月：國都汽車土城營業所 Re-model 打造全新世代據點。

民國 101 年 09 月：和泰汽車捐贈 8,000 套交通導護裝備予新北市。

民國 101 年 09 月：LEXUS 連續 14 年獲得 2012 J.D. Power 售後服務顧客滿意度 No.1。

民國 101 年 09 月：2013 年式 LEXUS ES 全新上市。

民國 101 年 10 月：HINO 300 系列全新上市。

民國 101 年 10 月：和泰汽車連續 6 年獲頒「汽車銷售服務業最佳聲望標竿企業」獎。

民國 101 年 11 月：和泰汽車連續 6 年榮獲壹週刊「服務第壹大獎」第一名。

民國 101 年 11 月：日本 J-TACS 投資入股和泰集團車美仕公司。

民國 101 年 11 月：和泰汽車榮獲第 21 屆中華民國企業環保獎。

民國 101 年 11 月：全新 LEXUS LS 車系上市發表。

民國 101 年 11 月：TOYOTA 榮獲今周刊「商務人士理想品牌」汽車類第一名。

民國 101 年 12 月：和泰汽車集團舉辦「真心珍 eye 愛盲慈善音樂會」。

民國 101 年 12 月：TOYOTA RAV4 全新上市。

民國 101 年 12 月：長源汽車台北濱江營業據點全新開幕。

民國 101 年 12 月：和泰汽車領先業界首推發票電子化。

民國 101 年 12 月：TOYOTA WISH 全新上市。

民國 102 年 01 月：和泰汽車連續 11 年蟬連台灣汽車市場銷售冠軍。

民國 102 年 03 月：LEXUS RX F SPORT/ LS F SPORT 全新上市。

民國 102 年 03 月：TOYOTA 首創台灣車壇 All-in-One 行車生活服務 App-「驅動城市」。

民國 102 年 03 月：和泰汽車榮獲數位時代「綠色品牌」評比特優獎，且為汽車業第一名品牌。

民國 102 年 04 月：TOYOTA 導入最先進之 iQ EV 純電動車與 PRIUS PHV 插電式油電車參與「日月潭風景區智慧電動車先導運行計畫」。

民國 102 年 04 月：TOYOTA 連續 4 年榮獲《30》雜誌 Young 世代品牌大調查之汽車類實際擁有最愛品牌。

民國 102 年 04 月：和泰汽車榮獲經理人月刊「2013 年全國影響力品牌大賞」。

民國 102 年 06 月：日高俊郎接任國瑞汽車新任董事長。

民國 102 年 06 月：2014 年式 LEXUS IS 全新上市。

民國 102 年 06 月：和泰汽車榮獲行政院環保署表揚，為台灣汽車業界推動 CO2 自願性減量成果最優企業之一。

民國 102 年 06 月：和泰汽車集團新成立「和中汽車」，整合中彰投品牌中古車市場。

民國 102 年 06 月：和泰汽車捐贈兒福聯盟偏鄉營養午餐公益活動。

民國 102 年 07 月：LEXUS 榮獲「2013 天下雜誌金牌服務大賞」，並奪得跨行業總冠軍。

民國 102 年 08 月：和泰汽車捐贈「和泰號③」捐血車，並舉辦「和泰汽車全國捐血月」公益活動。

民國 102 年 09 月：LEXUS LS 首席長軸版全新上市。

民國 102 年 09 月：全球最大 LEXUS 營運據點(高都汽車民族營業所)全新落成。

民國 102 年 09 月：和泰汽車捐贈臺中市、臺南市、高雄市交通導護裝備共 15,000 套。

民國 102 年 10 月：LEXUS 連續 15 年蟬連台灣 J.D. Power 汽車業售後服務顧客滿意度 No.1。

民國 102 年 10 月：LEXUS 推出車主專屬 APP - 「LEXUS+」。

民國 102 年 10 月：All NEW COROLLA ALTIS 全新上市。

民國 102 年 10 月：和泰汽車連續 7 年榮獲壹週刊「服務第壹大獎」第一名。

民國 102 年 10 月：和泰汽車連續 7 年榮獲天下雜誌評選為汽車銷售業「最佳聲望標竿企業」。

民國 102 年 11 月：LEXUS GS 300h 全新上市。

民國 102 年 11 月：LEXUS 榮獲遠見雜誌汽車販修類「傑出服務獎」首獎。

民國 102 年 11 月：和泰汽車榮獲行政院環保署第 22 屆中華民國企業環保獎。

民國 102 年 11 月：TOYOTA 榮獲今周刊「商務人士理想品牌」汽車類第一名。

民國 102 年 11 月：TOYOTA Land Cruiser PRADO 全新上市。

民國 102 年 12 月：TOYOTA 驅動城市 App 突破 50 萬下載量。

民國 102 年 12 月：2014 年式 LEXUS CT 200h 全新改款上市。

民國 103 年 01 月：TOYOTA 連續 12 年雄霸台灣車壇。

民國 103 年 01 月：和泰汽車導盲犬培育計畫，捐贈 5 台訓練車及 100 萬訓練師培育基金予台灣導盲犬協會。

民國 103 年 04 月：TOYOTA VIOS 全新上市。

參、公司治理報告

Corporate Governance Report

一、組織系統

（一).公司之組織結構（103 年 4 月 1 日）

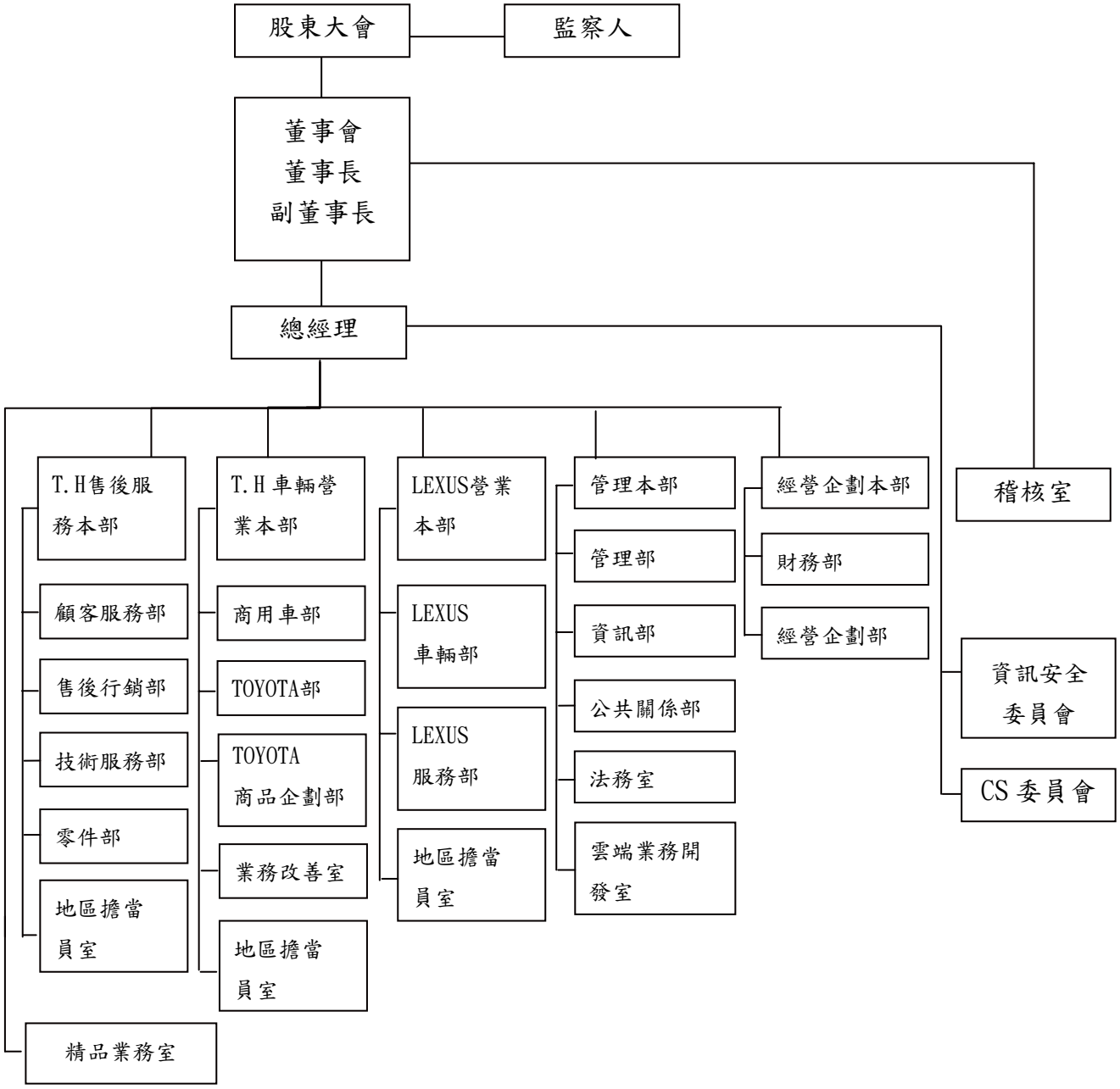

(二).公司各主要部門所營業務

稽核室	・內部控制及稽核制度之建立、執行與檢討 ・掌理公司業務、帳務、工程及採購等查核工作
資訊安全委員會	・資安政策之建立、宣導及推動 ・審議資安問題與對策、資源分配及推動成效
CS 委員會	・顧客服務體制之規劃、執行與檢討 ・顧客關係之管理與維護
精品業務室	・統籌品牌活動所需禮、贈、精品之企劃、設計、採購、物流配送等業務
經營企劃本部	・統籌財務資金調度、會計帳務處理、稅務規劃及進口報關業務 ・構造改革、專案改善之規劃、協助進行及追蹤改善結果 ・中長期營運計劃之擬訂 ・經營績效之分析 ・年度經營方針之研擬及合理性分析 ・轉投資事業管理
管理本部	・人事、總務、股務相關及技術販賣之外之一般教育等幕僚作業之計畫、執行與檢討等業務 ・公共關係與媒體事務辦理 ・本公司及經銷商電腦化系統之分析、開發、維護、建議及電腦硬體之分析、比較及採購 ・法務相關事宜 ・為本集團建構雲端服務平台，整合現有數位媒體及未來車上機介面，提供創新服務。
T.H 車輛營業本部	・掌理 TOYOTA 與 HINO 訂車、交車業務、預估市場需求與車輛配送管理、行銷企劃和執行 ・經銷商之設立、管理與指導 ・市場研究與商品企劃
T.H 售後服務本部	・TOYOTA 與 HINO 服務體制規劃、服務活動之計畫與推行 ・TOYOTA 與 HINO 技術問題之對策解決、技術教育及保證處理等業務 ・TOYOTA 與 HINO 售後行銷之企劃與營運管理 ・零件之訂購、銷售、庫存管理及零件經營管理相關業務 ・TOYOTA 與 HINO 顧客服務中心
LEXUS 營業本部	・掌理 LEXUS 訂車、交車業務、預估市場需求與車輛配送管理、行銷企劃和執行 ・市場研究與商品企劃 ・LEXUS 服務體制規劃、服務活動之計畫與推行 ・LEXUS 技術問題之對策解決、技術教育及保證處理等業務 ・LEXUS 零件之訂購、銷售、庫存管理及零件經營管理相關業務 ・LEXUS 顧客服務中心

二、董事、監察人、總經理、副總經理、協理、各部門及分支機構主管資料

(一).董事及監察人資料：

職稱	姓名	選（就）任日期	任期	初次選任日期（註1）	選任時持有股份		現在持有股數		配偶、未成年子女現在持有股份	
					股數	持股比率	股數	持股比率	股數	持股比率
董事長	拓德投資股份有限公司 代表人 黃 南 光	102.6.28	三年	81.5.22	479,000 0	0.09% 0.0%	479,000 0	0.09% 0.0%	0 0	0.0% 0.0%
副董事長	豐田自動車株式會社 代表人 河 野 弘	102.6.28	三年	102.2.25	44,406,112 0	8.13% 0.0%	44,406,112 0	8.13% 0.0%	0 0	0.0% 0.0%
常務董事	金元山投資股份有限公司 代表人 蘇 一 仲	102.6.28	三年	70.5.10	36,071,520 0	6.60% 0.0%	36,071,520 0	6.60% 0.0%	0 0	0.0% 0.0%
常務董事	德業投資股份有限公司 代表人 林 麗 華	102.6.28	三年	90.7.17	102,000 83,740	0.02% 0.02%	102,000 83,740	0.02% 0.02%	0 0	0.0% 0.0%

基準日期：103 年 04 月 30 日

利用他人名義持有股份		主要經(學)歷 (註 2)	目前兼任本公司及 其他公司之職務	具配偶或二親等以內關係之其他主管、董事或監察人		
股數	持股比率			職稱	姓名	關係
0 0	0.0% 0.0%	美國密蘇里州立大學化工所碩士	和展投資有限公司董事長 國都汽車股份有限公司董事長 和潤企業股份有限公司董事長 和運租車股份有限公司董事長 和通汽車投資有限公司董事長 台灣橫濱輪胎股份有限公司副董事長 和泰興業股份有限公司常務董事 和裕投資股份有限公司常務董事 國瑞汽車股份有限公司董事 長源汽車股份有限公司董事 南都汽車股份有限公司董事 北都汽車股份有限公司董事 桃苗汽車股份有限公司董事 車美仕股份有限公司監察人	常務董事	林麗華	叔嫂
0 0	0.0% 0.0%	神戶大學經濟學院	車美仕股份有限公司董事 國都汽車股份有限公司董事 和安保險代理人股份有限公司董事 和通汽車投資有限公司董事 和潤企業股份有限公司監察人 和運租車股份有限公司監察人	無	無	無
0 0	0.0% 0.0%	美國聖瑪莉大學企管所碩士	和泰興業股份有限公司董事長 和安保險代理人股份有限公司董事長 和全保險代理人股份有限公司董事長 ICHIBAN INTERNATIONAL CO., LTD董事長 AIR MASTER INTERNATIONAL CO., LTD董事長 國瑞汽車股份有限公司副董事長 和裕投資股份有限公司副董事長 和昭實業股份有限公司董事 和泰服務行銷股份有限公司董事 和展制冷設備貿易(上海)有限公司董事 三興資訊股份有限公司董事	董事	蘇利永	父子
0 0	0.0% 0.0%	政治大學金融學系	和裕投資股份有限公司董事長	董事長	黃南光	叔嫂

承前頁

職稱	姓名	選（就）任日期	任期	初次選任日期（註1）	選任時持有股份		現在持有股數		配偶、未成年子女現在持有股份	
					股數	持股比率	股數	持股比率	股數	持股比率
常務董事	金元山投資股份有限公司 代表人 蘇 室 安	102.6.28	三年	70.5.10	36,071,520 777,781	6.60% 0.14%	36,071,520 777,781	6.60% 0.14%	0 2,459	0.0% 0.00%
常務董事	資薈企業股份有限公司 代表人 黃 志 誠	102.6.28	三年	89.4.28	3,076,878 239,609	0.56% 0.05%	3,076,878 197,609	0.56% 0.04%	0 0	0.0% 0.0%

利用他人名義持有股份		主要經(學)歷 (註2)	目前兼任本公司及其他公司之職務	具配偶或二親等以內關係之其他主管、董事或監察人		
股數	持股比率			職稱	姓名	關係
0 0	0.0% 0.0%	日本亞細亞大學企研所碩士 和泰興業股份有限公司總經理	旭和螺絲工業股份有限公司董事長 和泰興業股份有限公司常務董事 大全彩藝工業股份有限公司常務董事 和榮汽車股份有限公司監察人 和中汽車股份有限公司監察人	無	無	無
0 0	0.0% 0.0%	美國加州大學管理系 旭和螺絲工業股份有限公司董事長 大全彩藝工業股份有限公司常務董事	台灣豐田產業機械股份有限公司董事長 大全彩藝工業股份有限公司董事長 新和商事株式會社董事長 和泰興業股份有限公司常務董事 和裕投資股份有限公司常務董事 國瑞汽車股份有限公司董事 長源汽車股份有限公司董事 旭和螺絲工業股份有限公司董事 和昭實業股份有限公司董事 和安保險代理人股份有限公司董事 和全保險代理人股份有限公司董事 和泰服務行銷股份有限公司董事 ICHIBAN INTERNATIONAL CO., LTD董事 AIR MASTER INTERNATIONAL CO., LTD董事 和展制冷設備貿易(上海)有限公司董事 和通汽車投資有限公司董事 上海和裕豐田汽車服務有限公司董事 上海和展汽車服務有限公司董事 英屬維京群島北京和裕投資股份有限公司董事 上海和凌汽車服務有限公司董事 重慶和凌雷克薩斯汽車銷售服務有限公司董事 上海和乾物流設備貿易有限公司董事 棗庄和裕豐田汽車銷售服務有限公司董事 唐山和凌雷克薩斯汽車銷售服務有限公司董事 南昌和凌雷克薩斯汽車銷售服務有限公司董事 天津和凌雷克薩斯汽車銷售服務有限公司董事 天津和展汽車服務有限公司董事 臨沂和裕豐田汽車銷售服務有限公司董事 北京和凌雷克薩斯汽車銷售服務有限公司董事 臨沂和凌雷克薩斯汽車銷售服務有限公司董事 泰州高都雷克薩斯汽車銷售服務有限公司董事 天津和裕豐田汽車銷售服務有限公司董事 北京和裕豐田汽車銷售服務有限公司董事 凱美士汽車科技(上海)有限公司董事 國都汽車股份有限公司監察人	董事	黃思博	父子

承前頁

職稱	姓名	選（就）任日期	任期	初次選任日期（註1）	選任時持有股份		現在持有股數		配偶、未成年子女現在持有股份	
					股數	持股比率	股數	持股比率	股數	持股比率
常務董事	金元山投資股份有限公司 代表人 蘇 純 興	102.6.28	三年	84.6.13	36,071,520 22,081	6.60% 0.004%	36,071,520 22,081	6.60% 0.004%	0 100,000	0.0% 0.02%
董事	金元山投資股份有限公司 代表人 蘇 燕 輝	102.6.28	三年	55.8.15	36,071,520 0	6.60% 0.0%	36,071,520 0	6.60% 0.0%	0 0	0.0% 0.0%
董事	聖高實業股份有限公司 代表人 黃 思 博	102.6.28	三年	100.7.22	2,000,937 75,678	0.37% 0.01%	2,000,937 75,678	0.37% 0.01%	0 0	0.0% 0.0%

利用他人名義持有股份		主要經(學)歷 (註2)	目前兼任本公司及其他公司之職務	具配偶或二親等以內關係之其他主管、董事或監察人		
股數	持股比率			職稱	姓名	關係
0 0	0.0% 0.0%	美國麻省理工學院管理碩士	和泰汽車股份有限公司總經理 車美仕股份有限公司董事長 東部汽車股份有限公司董事長 和通汽車投資有限公司副董事長 國瑞汽車股份有限公司董事 和展投資有限公司董事 長源汽車股份有限公司董事 南都汽車股份有限公司董事 高都汽車股份有限公司董事 和裕投資股份有限公司董事 和潤企業股份有限公司董事 和運租車股份有限公司董事 和昭實業股份有限公司董事 和運國際租賃有限公司董事 凱美士汽車科技(上海)有限公司董事 上海和裕豐田汽車服務有限公司董事 上海和展汽車服務有限公司董事 上海和凌汽車服務有限公司董事 重慶和凌雷克薩斯汽車銷售服務有限公司董事 上海和乾物流設備貿易有限公司董事 棗庄和裕豐田汽車銷售服務有限公司董事 唐山和凌雷克薩斯汽車銷售服務有限公司董事 南昌和凌雷克薩斯汽車銷售服務有限公司董事 天津和凌雷克薩斯汽車銷售服務有限公司董事 天津和展汽車服務有限公司董事 臨沂和裕豐田汽車銷售服務有限公司董事 北京和凌雷克薩斯汽車銷售服務有限公司董事 臨沂和凌雷克薩斯汽車銷售服務有限公司董事 天津和裕豐田汽車銷售服務有限公司董事 北京和裕豐田汽車銷售服務有限公司董事 重慶渝都豐田汽車服務有限公司董事 重慶渝潤汽車銷售服務有限公司董事 國都汽車股份有限公司監察人	董事	蘇燕輝．蘇晶．蘇吟	父子．姐弟．姐弟
0 0	0.0% 0.0%	國立彰化師範大學附屬高級工業職業學校 國瑞汽車股份有限公司董事長 長源汽車股份有限公司董事長 和潤企業股份有限公司董事長 和運租車股份有限公司董事長	新和商事株式會社監察人	常務董事．董事	蘇純興．蘇晶．蘇吟	父子．父女．父女
0 0	0.0% 0.0%	加州大學河濱分校工商管理與金融學系 加州大學尔灣分校工商管理碩士	和裕投資股份有限公司董事 大全彩藝工業股份有限公司監察人 倍適得電器股份有限公司監察人	常務董事	黃志誠	父子

承前頁

職稱	姓名	選（就）任日期	任期	初次選任日期（註1）	選任時持有股份		現在持有股數		配偶、未成年子女現在持有股份	
					股數	持股比率	股數	持股比率	股數	持股比率
董事	金德美投資股份有限公司 代表人 張 瀚 云	102.6.28	三年	101.10.24	5,248,393 83,517	0.96% 0.02%	5,248,393 83,517	0.96% 0.02%	0 0	0.0% 0.0%
董事	金元山投資股份有限公司 代表人 蘇 麥 克	102.6.28	三年	102.6.28	36,071,520 0	6.60% 0.0%	36,071,520 0	6.60% 0.0%	0 0	0.0% 0.0%
董事	弘元投資股份有限公司 代表人 張 天 駿	102.6.28	三年	94.7.18	101,000 0	0.02% 0.0%	101,000 0	0.02% 0.0%	0 105,870	0.0% 0.02%
董事	金元山投資股份有限公司 代表人 蘇 晶	102.6.28	三年	99.6.22	36,071,520 0	6.60% 0.0%	36,071,520 0	6.60% 0.0%	10,000	0.0% 0.00%
董事	上燿投資股份有限公司 代表人 王 克 勤	102.6.28	三年	102.4.1	5,756,997 0	1.05% 0.0%	5,756,997 0	1.05% 0.0%	0 0	0.0% 0.0%
董事	長虹百勝投資有限公司	102.6.28	三年	102.6.28	100,000	0.02%	100,000	0.02%	0	0.0%
董事	貴隆投資股份有限公司 代表人 張 世 英	102.6.28	三年	93.6.18	4,571,000 555,930	0.84% 0.10%	4,571,000 555,930	0.84% 0.10%	0 515,000	0.0% 0.09%

利用他人名義持有股份		主要經(學)歷 (註2)	目前兼任本公司及其他公司之職務	具配偶或二親等以內關係之其他主管、董事或監察人		
股數	持股比率			職稱	姓名	關係
0 0	0.0% 0.0%	Universty of Southern California Bachelor of Science business administration	無	無	無	無
0 0	0.0% 0.0%	California State University, Long Beach	和泰興業股份有限公司董事 長源汽車股份有限公司董事	無	無	無
0 0	0.0% 0.0%	美國麥克喬治法學院法學博士 杜藍大學法學院公司治理證書	和裕投資股份有限公司監察人	無	無	無
0 0	0.0% 0.0%	美國南加州大學	旭和螺絲工業股份有限公司董事 和裕投資股份有限公司董事	董事.常務董事.董事	蘇燕輝.蘇純興.蘇吟	父女.姐弟.姐妹
0 0	0.0% 0.0%	政治大學	和裕投資股份有限公司董事	無	無	無
0	0.0%	無	無	無	無	無
0 0	0.0% 0.0%	日本甲南大學經濟學部	和裕投資股份有限公司常務董事 和安保險代理人股份有限公司董事 和全保險代理人股份有限公司董事	無	無	無

承前頁

職稱	姓名	選（就）任日期	任期	初次選任日期（註1）	選任時持有股份		現在持有股數		配偶、未成年子女現在持有股份	
					股數	持股比率	股數	持股比率	股數	持股比率
董事	金元山投資股份有限公司 代表人 蘇　吟	102.6.28	三年	99.6.22	36,071,520 54,374	6.60% 0.01%	36,071,520 54,374	6.60% 0.01%	0 0	0.0% 0.0%
董事	黃 文 瑞	102.6.28	三年	99.6.22	978,625	0.18%	972,625	0.18%	32,000	0.006%
董事	金元山投資股份有限公司 代表人 蘇 利 永	102.6.28	三年	96.6.13	36,071,520 0	6.60% 0.0%	36,071,520 0	6.60% 0.0%	0	0.0%
董事	勝全投資股份有限公司 代表人 丁 焦 桐	102.6.28	三年	96.6.13	6,342,894 87	1.16% 0.0%	6,342,894 87	1.16% 0.0%	0 0	0.0% 0.0%

利用他人名義持有股份		主要經(學)歷 (註 2)	目前兼任本公司及 其他公司之職務	具配偶或二親等以內關係之其他主管、董事或監察人		
股數	持股比率			職稱	姓名	關係
0 0	0.0% 0.0%	美國南加州大學	和泰興業股份有限公司監察人 和安保險代理人股份有限公司監察人 和全保險代理人股份有限公司監察人	董事.常務董事.董事	蘇燕輝.蘇純興.蘇晶	父女.姐弟.姐妹
0	0.0%	中央大學電機工程學系 東京情報大學大學院經營情報學研究科碩士	英屬維京群島上海和裕投資股份有限公司董事 英屬維京群島天津和裕投資股份有限公司董事 英屬維京群島HOYUN INTERNATIONAL LIMITED董事 長源汽車股份有限公司監察人 台灣豐田產業機械股份有限公司監察人	無	無	無
0	0.0%	賓州大學華頓商學院企研所碩士	和潤企業股份有限公司董事 和運租車股份有限公司董事 凱美士汽車科技(上海)有限公司董事 和通汽車投資有限公司董事 上海和裕豐田汽車服務有限公司董事 上海和展汽車服務有限公司董事 上海和凌汽車服務有限公司董事 重慶和凌雷克薩斯汽車銷售服務有限公司董事 上海和乾物流設備貿易有限公司董事 棗庄和裕豐田汽車銷售服務有限公司董事 唐山和凌雷克薩斯汽車銷售服務有限公司董事 南昌和凌雷克薩斯汽車銷售服務有限公司董事 天津和凌雷克薩斯汽車銷售服務有限公司董事 天津和展汽車服務有限公司董事 臨沂和裕豐田汽車銷售服務有限公司董事 北京和凌雷克薩斯汽車銷售服務有限公司董事 臨沂和凌雷克薩斯汽車銷售服務有限公司董事 天津和裕豐田汽車銷售服務有限公司董事 北京和裕豐田汽車銷售服務有限公司董事 泰州高都雷克薩斯汽車銷售服務有限公司董事 晉中中部豐田汽車銷售服務有限公司董事 長源汽車股份有限公司監察人	常務董事	蘇一仲	父子
0 0	0.0% 0.0%	屏東農專農田水利科	無	無	無	無

承前頁

職稱	姓名	選（就）任日期	任期	初次選任日期（註1）	選任時持有股份		現在持有股數		配偶、未成年子女現在持有股份	
					股數	持股比率	股數	持股比率	股數	持股比率
董事	日野自動車株式會社 代表人 鄉 正 巳	103.3.25	三年	103.3.25	11,101,528 0	2.03% 0.0%	11,101,528 0	2.03% 0.0%	0 0	0.0% 0.0%
監 察 人	遠拓投資股份有限公司 代表人 柯 濬 源	102.6.28	三年	100.5.23	6,442,520 3,404,353	1.18% 0.62%	6,442,520 3,404,353	1.18% 0.62%	0 0	0.0% 0.0%
監 察 人	遠拓投資股份有限公司 代表人 柯王文良	102.6.28	三年	96.6.13	6,442,520 0	1.18% 0.0%	6,442,520 0	1.18% 0.0%	0 0	0.0% 0.0%
監 察 人	翁 鴻 達	102.6.28	三年	102.6.28	647,189	0.12%	638,189	0.12%	0	0.0%
監 察 人	南俊投資股份有限公司 代表人 曾 吉 甫	102.6.28	三年	81.5.22	4,820,249 0	0.88% 0.0%	4,820,249 0	0.88% 0.0%	0 0	0.0% 0.0%

註1:首次擔任公司董事或監察人之時間。

註2:與擔任目前職位相關之經歷，如於前揭期間曾於查核簽證會計師事務所或關係企業任職，應敘明其擔任之職稱及負責之職務。

利用他人名義持有股份		主要經(學)歷 (註 2)	目前兼任本公司及 其他公司之職務	具配偶或二親等以內關係之其他主管、董事或監察人		
股數	持股比率			職稱	姓名	關係
0 0	0.0% 0.0%	日本大學理工學部	國瑞汽車股份有限公司監察人	無	無	無
0 0	0.0% 0.0%	國立彰化師範大學附屬高級工業職業學校	長源汽車股份有限公司董事長 和裕投資股份有限公司常務董事 蘭揚汽車股份有限公司董事 國都汽車股份有限公司董事	無	無	無
0 0	0.0% 0.0%	ARKANSAS WEST ARK COMMUNALITY COLLEGE	新和商事株式會社董事	無	無	無
0	0	實踐大學社會工作學系	無	無	無	無
0 0	0.0% 0.0%	逢甲大學	和裕投資股份有限公司監察人	無	無	無

表一:法人股東之主要股東

103 年 04 月 30 日

法人股東名稱(註1)	法人股東之主要股東(註2)
拓德投資股份有限公司	陳蘋華(64%)、麥秀林(4%)、丁焦桐(8%)、蔡岳林(8%)、蔡岳全(8%)、陳羽婷(8%)
豐田自動車株式會社	日本Trustee Service信託銀行株式會社(9.54%)、 日本Master Trust信託銀行株式會社(5.37%)、 豐田自動織機株式會社(6.34%)、日本生命保險相互會社(3.75%)、 電綜株式會社(1.71%)、State Street Bank & Trust Company(3.84%)、 資產管理Service信託銀行株式會社(2.18%)、 三井住友海上火災保險株式會社(1.92%)、 SSBT ODO5 OMNIBUS ACCOUNT-TREATY CLIENTS (1.79 %) The Bank of New York Mellon as Depositary Bank for Depositary Receipt Holders(2.39%)
金元山投資股份有限公司	金桔投資實業股份有限公司(38.89%)、豐岡企業股份有限公司(19.44%)、 金裕山開發股份有限公司(16.67%)、蘇興乾(9.72%)、 金鋒山股份有限公司(9.72%)、金山貿易股份有限公司(2.78%)、 金崇實業股份有限公司(2.78%)
德業投資股份有限公司	林崑岳 (50%)、陳紫娥 (50%)
資薈企業股份有限公司	億竑投資股份有限公司(47.31%)、黃志誠(22.50 %)、 英屬維京群島商佳意有限公司(14.18%)、黃思嘉(3.79%)、吳淑青(3.23%)、 黃思博(3.22%)、黃思源(3.22%)、英屬維京群島商鉅立投資有限公司(2.55%)
聖高實業股份有限公司	英屬維京群島商佳意有限公司(94.54%)、黃施萱姬(5.41%)、 黃志誠(0.04%)、資薈企業股份有限公司(0.01%)
金德美投資股份有限公司	LONG SIGHTED INVESTMENT.CO(32.99%)張瀚文(25.46%)、張瀚云(20.58%)、 張景涵(5.77%)、黃詩涵(5.77%)、陳采芳(2.89%)、廖芯屏(2.49%)、 廖芯宜(2.49%)、曾國基(1.44%)、陳彥廷(0.1%)
弘元投資股份有限公司	王月 (40%)、張迺良 (24%)、蔡松坡 (20%)、蔡閔嘉瑾 (16%)
上燿投資股份有限公司	李清芬(25.98%)、李清照(21.20%)、聖捷投資股份有限公司(19.57%)、 王雋甫(2.39%)、黃娟娟 (13.90%)、王雋伯(2.39%)、 MING LIGHT CO., LTD (14.57%)
長虹百勝投資有限公司	黃徐澄寶 (100%)
貴隆投資股份有限公司	豐收投資有限公司(83.9%)、陳俐君(11.7%)、尤韶顯(4.4%)
勝全投資股份有限公司	黃淑惠(4.48%)、張超舜(5.84%)、張超琰(5.84%)、張方馨(5.84%)、 蘇文俊(1.09%)、邱澄子(0.22%)、惠敏投資股份有限公司(19.19%)、 資全投資股份有限公司(18.94%)、全惠投資股份有限公司(18.94%)、 惠澤投資股份有限公司(18.94%)

承前頁

法人股東名稱(註1)	法人股東之主要股東(註2)
日野自動車株式會社	豐田自動車株式會社(50.31%)、 日本Master Trust信託銀行株式會社(信託口)(5%)、 日本Trustee Service信託銀行株式會社(信託口)(3.32%)、 日本Trustee Service信託銀行株式會社(中央三井信託銀行退職給付信託銀行(1.75%)、 東京海上日動火災保險株式會社(1.07 %)、 State Street Bank & Trust Company 505225(0.83%)、 電綜株式會社(0.70%)、竹中工務店株式會社(0.97%)、 永坂產業株式會社(0.74%)、日清訪績株式會社(0.74 %)
南俊投資股份有限公司	材庭投資股份有限公司(50%)、元仲投資股份有限公司(50%)
遠拓投資股份有限公司	柯王岳(15%)、柯王森(15%)、柯穎誠(7%)、柯穎信(6%)、柯穎和(7%)、 柯文生(4%)、柯王中(4%)、柯王正(4%)、康育投資股份有限公司(5%)

註 1：係本公司董事、監察人屬於法人股東代表者，其法人股東名稱。

註 2：法人股東之主要股東名稱(其持股比例占前十名)及其持股比例。若其主要股東為法人者，資料列於表二。

表二：表一主要股東為法人者其主要股東

103 年 04 月 30 日

法人股東名稱(註1)	法人股東之主要股東(註2)
金桔投資實業股份有限公司	蘇一仲(49.78%)、曹裕瑢(50.22%)
豐岡企業股份有限公司	蘇純興(39%)、蘇晶(18.99%)、蘇吟(19%)、蘇瑟宜(19%)、 蘇燕輝(2%)、蘇王錦雲(2%)、李俊仁(0.01%)
金裕山開發股份有限公司	蘇室邦(48.8%)、蘇室安(24.4%)、羅秀琴(24.4%)、 金崇實業股份有限公司(2.4%)
金鋒山股份有限公司	蘇紘明(12.5%)、羅惠玲(12.5%)、Maick Su(25%)、 Jonny Su(25%)、Ana Su(25%)
金崇實業股份有限公司	金裕山開發股份有限公司(33.33%)、翁明鈴(16.67%)、 蘇怡元(15.15%)、蘇怡允(13.47%)、蘇怡仁(13.47%)、 蘇室邦(3.19%)、蘇室安(2.36%)、羅秀琴(2.36%)
金山貿易股份有限公司	金桔投資實業股份有限公司(40%)、蘇紘明(10%)、蘇興乾(10%)、 金裕山開發股份有限公司(18.17%)、豐岡企業股份有限公司(20%)、 金崇實業股份有限公司(1.83%)
億竑投資股份有限公司	英屬維京群島商鉅立投資有限公司(33%)、黃志誠(14%)、 吳淑青(46%)、黃思嘉(7%)

承前頁

法人股東名稱(註1)	法人股東之主要股東(註2)
英屬維京群島商佳意有限公司	ALLOTMENT(100%)
英屬維京群島商鉅立投資有限公司	黃志誠(50%)、吳淑青(50%)
聖捷投資股份有限公司	Dustylee Investment(50%)、 李明良(29%)、王秋霜(13.75%)、高晉祿(7.25%)
豐收投資有限公司	Jennifer Chen(100%)
材庭投資股份有限公司	元仲投資股份有限公司(99.96%)、顏碧珠 (0.02%)、蔡玲綺(0.02%)
元仲投資股份有限公司	材庭投資股份有限公司(99.96%)、顏碧珠 (0.02%)、蔡玲綺(0.02%)
康育投資股份有限公司	柯文惠(25%)、柯文華(25%)、柯王仁(25%)、柯王德(25%)
MING LIGHT CO.,LTD	李清芬(50%)、李清照(50%)
LONG SIGHTED INVESTMENT.CO	張景涵(25%)、黃詩涵(25%)、張瀚文(25%)、張瀚云(25%)
惠敏投資股份有限公司	黃淑惠(95%)、蔡松坡(5%)
資全投資股份有限公司	張超琰(90%)、林淑華(10%)
全惠投資股份有限公司	張超舜(90%)、華茵(10%)
惠澤投資股份有限公司	張方馨(95%)、黃淑惠(5%)

註 1：如上表一主要股東屬法人者，該法人名稱。

註 2：該法人之主要股東名稱(其持股比例占前十名)及其持股比例。

(二).董事及監察人所具專業知識及獨立性之情形：

103 年 4 月 30 日

姓名＼條件	是否具有五年以上工作經驗及下列專業資格			符合獨立性情形（註 1）										其他公開發行公司獨立董事兼任家數
	商務、法務、財務、會計或公司業務所須相關科系之公私立大專院校講師以上	法官、檢察官、律師、會計師或其他與公司業務所需之國家考試及格領有證書之專門職業及技術人員	商務、法務、財務、會計或公司業務所須之工作經驗	1	2	3	4	5	6	7	8	9	10	
黃南光			✓	✓		✓				✓		✓		0
河野弘			✓	✓		✓	✓			✓	✓	✓		0
蘇一仲			✓	✓		✓				✓		✓		0
林麗華			✓	✓		✓			✓	✓		✓		0
黃志誠			✓	✓		✓				✓		✓		0
蘇室安			✓			✓	✓		✓	✓	✓	✓		0
蘇純興			✓			✓				✓		✓		0
蘇燕輝			✓			✓			✓	✓		✓		0
黃思博			✓	✓		✓			✓	✓		✓		0
張瀚云			✓	✓	✓	✓	✓	✓	✓	✓	✓	✓		0
蘇麥克			✓	✓		✓	✓		✓	✓	✓	✓		0
張天駿		✓	✓	✓	✓	✓	✓		✓	✓	✓	✓		0
蘇晶			✓	✓		✓			✓	✓		✓		0
王克勤			✓	✓	✓	✓	✓		✓	✓	✓	✓		0
張世英			✓	✓		✓	✓		✓	✓	✓	✓		0
蘇吟			✓	✓		✓			✓	✓		✓		0
黃文瑞			✓			✓	✓	✓	✓	✓	✓	✓	✓	0
蘇利永			✓			✓		✓	✓	✓		✓		0
丁焦桐			✓	✓	✓	✓	✓	✓	✓	✓	✓	✓		0
鄉正巳			✓	✓		✓	✓	✓		✓	✓	✓		0
柯濬源			✓	✓		✓	✓		✓	✓	✓	✓		0
柯王文良			✓	✓	✓	✓	✓	✓	✓	✓	✓	✓		0
翁鴻達			✓	✓	✓	✓	✓	✓	✓	✓	✓	✓	✓	0
曾吉甫			✓	✓	✓	✓	✓		✓	✓	✓	✓		0

註 1：各董事、監察人於選任前二年及任職期間符合下述各條件者，請於各條件代號下方空格中打“✓”。

(1) 非為公司或其關係企業之受僱人。

(2) 非公司或其關係企業之董事、監察人(但如為公司或其母公司、公司直接及間接持有表決權之股份超過百分之五十之子公司之獨立董事者，不在此限)。

(3) 非本人及其配偶、未成年子女或以他人名義持有公司已發行股份總額百分之一以上或持股前十名之自然人股東。

(4) 非前三款所列人員之配偶、二親等以內親屬或五親等以內直系血親親屬。

(5) 非直接持有公司已發行股份總額百分之五以上法人股東之董事、監察人或受僱人，或持股前五名法人股東之董事、監察人或受僱人。

(6) 非與公司有財務或業務往來之特定公司或機構之董事（理事）、監察人（監事）、經理人或持股百分之五以上股東。

(7) 非為公司或關係企業提供商務、法務、財務、會計等服務或諮詢之專業人士、獨資、合夥、公司或機構之企業主、合夥人、董事（理事）、監察人（監事）、經理人及其配偶。但依股票上市或於證券商營業處所買賣公司薪資報酬委員會設置及行使職權辦法第七條履行職權之薪資報酬委員會成員，不在此限。

(8) 未與其他董事間具有配偶或二親等以內之親屬關係。

(9) 未有公司法第 30 條各款情事之一。

(10) 未有公司法第 27 條規定以政府、法人或其代表人當選。

(三).總經理、副總經理、協理、各部門及分支機構主管：

職稱（註1）	姓名	（選）就任日期	持有股份		配偶、未成年子女持有股份		利用他人名義持有股份	
			股數	持股比率	股數	持股比率	股數	持股比率
總經理	蘇純興	99.6.22	22,081	0.004%	100,000	0.02%	0	0.0%

基準日期：103 年 04 月 30 日

主要經（學）歷（註 2）	目前兼任其他公司之職務	具配偶或二親等以內關係之經理人		
		職 稱	姓 名	關 係
美國麻省理工學院管理碩士	和泰汽車股份有限公司總經理 車美仕股份有限公司董事長 東部汽車股份有限公司董事長 和通汽車投資有限公司副董事長 國瑞汽車股份有限公司董事 和展投資有限公司董事 長源汽車股份有限公司董事 南都汽車股份有限公司董事 高都汽車股份有限公司董事 和裕投資股份有限公司董事 和潤企業股份有限公司董事 和運租車股份有限公司董事 和昭實業股份有限公司董事 和運國際租賃有限公司董事 凱美士汽車科技(上海)有限公司董事 上海和裕豐田汽車服務有限公司董事 上海和展汽車服務有限公司董事 上海和凌汽車服務有限公司董事 重慶和凌雷克薩斯汽車銷售服務有限公司董事 上海和乾物流設備貿易有限公司董事 棗庄和裕豐田汽車銷售服務有限公司董事 唐山和凌雷克薩斯汽車銷售服務有限公司董事 南昌和凌雷克薩斯汽車銷售服務有限公司董事 天津和凌雷克薩斯汽車銷售服務有限公司董事 天津和展汽車服務有限公司董事 臨沂和裕豐田汽車銷售服務有限公司董事 北京和凌雷克薩斯汽車銷售服務有限公司董事 臨沂和凌雷克薩斯汽車銷售服務有限公司董事 天津和裕豐田汽車銷售服務有限公司董事 北京和裕豐田汽車銷售服務有限公司董事 重慶渝都豐田汽車服務有限公司董事 重慶渝潤汽車銷售服務有限公司董事 國都汽車股份有限公司監察人	無	無	無

職稱（註1）	姓名	選(就)任日期	持有股份		配偶、未成年子女持有股份		利用他人名義持有股份	
			股數	持股比率	股數	持股比率	股數	持股比率
副總經理	張民杰	99.7.1	0	0.0%	0	0.0%	0	0.0%
協理	謝富來	99.7.1	0	0.0%	0	0.0%	0	0.0%
協理	陳建州	99.7.1	86	0.0%	0	0.0%	0	0.0%
協理	片野守	103.2.1	0	0.0%	0	0.0%	0	0.0%
協理	林士元	99.7.1	0	0.0%	0	0.0%	0	0.0%
協理	黃明顯	99.7.1	0	0.0%	0	0.0%	0	0.0%
協理	吳家炎	99.7.1	0	0.0%	0	0.0%	0	0.0%

註1：包括總經理、副總經理、協理、各部門及分支機構主管資料，以及凡職位相當於總經理、副總經理或協理

註2：與擔任目前職位相關之經歷，如於前揭期間曾於查核簽證會計師事務所或關係企業任職，應敘明其擔任之職稱及負責

主要經(學)歷 (註2)	目前兼任其他公司之 職務	具配偶或二親等以內關係之經理人		
		職 稱	姓 名	關 係
匹茲堡州大學工技所碩士	台灣豐田產業機械股份有限公司董事 東部汽車股份有限公司董事 和安保險代理人股份有限公司董事 和全保險代理人股份有限公司董事 和中汽車股份有限公司董事 台灣橫濱輪胎股份有限公司監察人	無	無	無
國立台灣大學管理學院碩士	高都汽車股份有限公司董事 泰安產物保險股份有限公司董事 東部汽車股份有限公司監察人	無	無	無
輔仁大學經濟系	和泰興業股份有限公司董事 北都汽車股份有限公司監察人	無	無	無
日本櫪木工業高等學校機械科	無	無	無	無
淡江大學機械系	無	無	無	無
東吳大學企業管理學系在職專班碩士	長源汽車股份有限公司董事 東部汽車股份有限公司董事 和潤企業股份有限公司董事 和榮汽車股份有限公司董事 和航汽車股份有限公司董事	無	無	無
印第安那州立大學汽車技研究所碩士	東部汽車股份有限公司董事 桃苗汽車股份有限公司董事 和運租車股份有限公司董事	無	無	無

理者。

之職務。

(四).最近年度支付董事、監察人、總經理及副總經理之酬金：

1.董事之酬金：

職稱	姓名	董事酬金								A、四 純
		報酬(A)(註7)		退職退休金(B)		盈餘分配之酬勞(C)(註8)		業務執行費用(D)(註9)		
		本公司	財務報告內所有公司(註12)	本公司	財務報告內所有公司(註12)	本公司	財務報告內所有公司(註12)	本公司	財務報告內所有公司(註12)	本
董事長	拓德投資(股)代表人：黃南光	14,700	23,287	2,800	2,800	179,375	187,143	6,285	7,981	2.
副董事長	豐田自動車株式會社代表人：平光敬和、河野弘(註1)									
常務董事	金元山投資(股)公司代表人：蘇一仲、蘇室安、蘇純興									
常務董事	德業投資(股)公司代表人：林麗華									
常務董事	資薈企業(股)公司代表人：黃志誠									
董事	金元山投資(股)公司代表人：蘇燕輝、蘇晶、蘇吟、蘇利永、蘇紘明、蘇麥克(註2)									
董事	聖高實業(股)公司代表人：黃思博									
董事	金德美投資(股)公司代表人：張瀚云									
董事	弘元投資(股)公司代表人：張天駿									
董事	上燿投資(股)公司代表人：李明良、王克勤(註3)									
董事	長虹百勝投資有限公司代表人：黃宇勝 (註4)、長虹百勝投資有限公司(註4)									
董事	貴隆投資(股)公司代表人：張世英									
董事	三花英實業(股)公司代表人：黃文瑞(註5)、黃文瑞(註5)									
董事	勝全投資(股)公司代表人：丁焦桐									
董事	日野自動車株式會社代表人：中村伸、鄉正巳(註6)									

單位：仟元

、B、C及D等項總額占稅後益之比例（註13）		兼任員工領取相關酬金										A、B、C、D、E、F及G等七項總額占稅後純益之比例（註13）		所有轉投資事業酬金（註14）
		薪資、獎金及特支費(E)（註10）		退職退休金(F)		盈餘分配員工紅利(G)（註11）		員工認股權憑證得認購股數(H)		取得限制員工權利新股股數(I)				
公司	財務報告內所有公司（註12）	本公司	財務報告內所有公司(註12)	本公司	財務報告內所有公司（註12）	本公司 現金紅利金額	財務報告內所有公司（註12） 現金紅利金額	本公司	財務報告內所有公司（註12）	本公司	財務報告內所有公司（註12）	本公司	財務報告內所有公司（註12）	
66%	2.56%	21,873	27,374	0	0	1,919	1,919	-	-	-	-	2.97 %	2.90%	21,997

酬金級

給付本公司各個董事酬金級距	前四項酬金總額(A+B+C+D)	
	本公司(註 15)	財務報告內所有公司(註 16)
低於 2,000,000 元	—	—
2,000,000 元~5,000,000 元（含）（不含）	—	—
5,000,000 元~10,000,000 元（含）（不含）	金元山投資(股)公司代表人： 蘇燕輝、蘇晶、蘇吟、蘇利永、蘇紘明/蘇麥克、 聖高實業(股)公司代表人黃思博、 金德美投資(股)公司代表人張翰云、 弘元投資(股)公司代表人張天駿、 上耀投資(股)公司代表人李明良/王克勤、 長虹百勝投資有限公司代表人黃宇勝/長虹百勝投資有限公司、 貴隆投資(股)公司代表人張世英、 三花英實業(股)公司代表人黃文瑞/黃文瑞、 勝全投資(股)公司代表人丁焦桐、 日野自動車株式會社代表人中村伸/鄉正巳	金元山投資(股)公司代表人： 蘇燕輝、蘇晶、蘇吟、蘇利永、蘇紘明/蘇麥 聖高實業(股)公司代表人黃思博、 金德美投資(股)公司代表人張翰云、 弘元投資(股)公司代表人張天駿、 上耀投資(股)公司代表人李明良/王克勤、 長虹百勝投資有限公司代表人黃宇勝/長虹百勝投 貴隆投資(股)公司代表人張世英、 三花英實業(股)公司代表人黃文瑞/黃文瑞、 勝全投資(股)公司代表人丁焦桐、 日野自動車株式會社代表人中村伸/鄉正巳
10,000,000 元~15,000,000 元（含）（不含）	金元山投資(股)公司代表人蘇一仲.蘇純興.蘇室安、 資薈企業(股)公司代表人黃志誠、 德業投資(股)公司代表人林麗華	金元山投資(股)公司代表人蘇純興.蘇室安、 資薈企業(股)公司代表人黃志誠、 德業投資(股)公司代表人林麗華
15,000,000 元~30,000,000 元（含）（不含）	豐田自動車株式會社代表人平光敬和/河野弘	豐田自動車株式會社代表人平光敬和/河野弘 金元山投資(股)公司代表人蘇一仲
30,000,000 元~50,000,000 元（含）（不含）	拓德投資(股)代表人黃南光	拓德投資(股)代表人黃南光
50,000,000 元~100,000,000 元（含）（不含）	—	—
100,000,000 元以上	—	—
總計	—	—

註 1：102.2.25 改派代表人，新任：河野弘；舊任：平光敬和。
註 2：102.6.28 董監事改選，原蘇紘明改由蘇麥克接任。
註 3：102.4. 1 改派代表人，新任：王克勤；舊任：李明良。
註 4：102.6.28 董監事改選，原長虹百勝投資有限公司代表人黃宇勝改由長虹百勝投資有限公司接任。
註 5：102.6.28 董監事改選，原三花英實業(股)公司改由黃文瑞接任。
註 6：103.3.25 改派代表人，新任：鄉正巳；舊任：中村伸。
註 7：係指 102 年給付董事之報酬(包括董事薪資、職務加給、離職金、各種獎金、獎勵金等等)。
註 8：係指 102 年給付盈餘分配議案股東會前經董事會通過擬議配發之董事酬勞金額。
註 9：係指 102 年董事之相關業務執行費用(包括車馬費、特支費、各種津貼、宿舍、配車等實物提供等等)，其中未計入酬
註 10：係指 102 年董事兼任員工（包括兼任總經理、副總經理、其他經理人及員工）所領取包括薪資、職務加給、離職金、
註 11：係指最近年度董事兼任員工取得員工紅利者，應揭露最近年度盈餘分配議案股東會前經董事會通過擬議配發員工紅利
註 12：係揭露合併報表內所有公司(包括本公司)給付本公司董事各項酬金之總額。
註 13：依 102 年度個體稅後純益 7,650,112 仟元及合併總損益 8,633,251 仟元計算。
註 14：本欄係填列本公司董事領取來自子公司以外轉投資事業相關酬金金額。
註 15：本公司給付每位董事各項酬金總額，於所歸屬級距中揭露董事姓名。
註 16：合併報表內所有公司(包括本公司)給付本公司每位董事各項酬金總額，於所歸屬級距中揭露董事姓名。

級距表

董事姓名		
	前七項酬金總額(A+B+C+D+E+F+G)	
	本公司(註 15)	財務報告內所有公司 (註 16)
	—	—
	—	—
克、 資有限公司	金元山投資(股)公司代表人： 蘇燕輝、蘇晶、蘇吟、蘇利永、蘇紘明/蘇麥克、 聖高實業(股)公司代表人黃思博、 金德美投資(股)公司代表人張翰云、 弘元投資(股)公司代表人張天駿、 上耀投資(股)公司代表人李明良/王克勤、 長虹百勝投資有限公司代表人黃宇勝/長虹百勝投資有限公司 貴隆投資(股)公司代表人張世英、 三花英實業(股)公司代表人黃文瑞/黃文瑞、 勝全投資(股)公司代表人丁焦桐、 日野自動車株式會社代表人中村伸/鄉正巳	金元山投資(股)公司代表人： 蘇燕輝、蘇晶、蘇吟、蘇利永、蘇紘明/蘇麥克、 聖高實業(股)公司代表人黃思博、 金德美投資(股)公司代表人張翰云、 弘元投資(股)公司代表人張天駿、 上耀投資(股)公司代表人李明良/王克勤、 長虹百勝投資有限公司代表人黃宇勝/長虹百勝投資有限公司 貴隆投資(股)公司代表人張世英、 三花英實業(股)公司代表人黃文瑞/黃文瑞、 勝全投資(股)公司代表人丁焦桐、 日野自動車株式會社代表人中村伸/鄉正巳
	金元山投資(股)公司代表人蘇一仲、蘇室安、 資薈企業(股)公司代表人黃志誠、 德業投資(股)公司代表人林麗華	資薈企業(股)公司代表人黃志誠、 德業投資(股)公司代表人林麗華
、	豐田自動車株式會社代表人平光敬和/河野弘 金元山投資(股)公司代表人蘇純興	豐田自動車株式會社代表人平光敬和/河野弘、 金元山投資(股)公司代表人蘇一仲、蘇純興、蘇室安
	拓德投資(股)代表人黃南光	拓德投資(股)代表人黃南光
	—	—
	—	—
	—	—

酬金之司機報酬：3,696 仟元。
、各種獎金、獎勵金、車馬費、特支費、各種津貼、宿舍、配車等實物提供等等，其中未計入酬金之司機報酬：1,051 仟元。
利金額。

2.監察人之酬金

單位：仟元

職稱	姓名	監察人酬金								A、B、C及D四項總額占稅後純益之比例(註6)		所有轉投資事業酬金(註7)
		報酬(A)(註2)		退職退休金(B)		盈餘分配之酬勞(C)(註3)		業務執行費用(D)(註4)				
		本公司	財務報告內所有公司(註5)	本公司	財務報告內所有公司(註5)	本公司	財務報告內所有公司(註5)	本公司	財務報告內所有公司(註5)	本公司	財務報告內所有公司(註5)	
監察人	遠拓投資(股)公司代表人：柯濬源	2,100	4,200	1,085	1,085	27,178	27,178	190	202	0.4%	0.38%	3
監察人	遠拓投資(股)公司代表人：柯王文良											
監察人	張住福(註1) 翁鴻達(註1)											
監察人	南俊投資股份有限公司代表人：曾吉甫											

酬金級距表

給付本公司各個監察人酬金級距	監察人姓名	
	前四項酬金總額(A+B+C+D)	
	本公司	財務報告內所有公司
低於2,000,000元	張住福	張住福
2,000,000元(含)~ 5,000,000元(不含)	—	—
5,000,000元(含)~10,000,000元(不含)	遠拓投資(股)公司代表人柯王文良、翁鴻達、南俊投資股份有限公司代表人曾吉甫	遠拓投資(股)公司代表人柯王文良、翁鴻達、南俊投資股份有限公司代表人曾吉甫
10,000,000元(含)~15,000,000元(不含)	遠拓投資股份有限公司代表人柯濬源	遠拓投資股份有限公司代表人柯濬源
15,000,000元(含)~30,000,000元(不含)	—	—
30,000,000元(含)~50,000,000元(不含)	—	—
50,000,000元(含)~100,000,000元(不含)	—	—
100,000,000元以上	—	—
總計	—	—

註1：102.6.28董監事改選，原張住福改由翁鴻達接任。
註2：係指102年給付監察人之報酬(包括監察人薪資、職務加給、離職金、各種獎金、獎勵金等等)。
註3：係填列102年給付盈餘分配議案股東會前經董事會通過擬議配發之監察人酬勞金額。
註4：係指102年監察人之相關業務執行費用(包括車馬費、特支費、各種津貼、宿舍、配車等實物提供等)。
註5：係揭露合併報表內所有公司(包括本公司)給付本公司監察人各項酬金之總額。
註6：依102年度稅後純益7,650,112仟元及合併總損益8,633,251仟元計算。
註7：本欄係填列本公司監察人領取來自子公司以外轉投資事業相關酬金金額。

3.總經理及副總經理之酬金

單位：仟元

職稱	姓名	薪資(A)（註1）		獎金及特支費等等(B)（註2）		盈餘分配之員工紅利金額(C)（註3）		A、B 及C三項總額占稅後純益之比例（%）（註5）		所有轉投資事業酬金(註6)
		本公司	財務報告內所有公司（註4）	本公司	財務報告內所有公司（註4）	本公司	財務報告內所有公司（註4）	本公司	財務報告內所有公司（註4）	
						現金紅利金額	現金紅利金額			
總經理	蘇純興	5,580	5,580	16,715	16,715	2,357	2,357	0.32%	0.29%	4,715
副總經理	張民杰									

酬金級距表

給付本公司各個總經理及副總經理酬金級距	總經理及副總經理姓名	
	本公司(註7)	財務報告內所有公司(註8)
低於2,000,000元	—	—
2,000,000元（含）～5,000,000元（不含）	—	—
5,000,000元（含）～10,000,000元（不含）	—	—
10,000,000元（含）～15,000,000元（不含）	張民杰、蘇純興	張民杰
15,000,000元（含）～30,000,000元（不含）	—	蘇純興
30,000,000元（含）～50,000,000元（不含）	—	—
50,000,000元（含）～100,000,000元（不含）	—	—
100,000,000元以上	—	—
總　　計	—	—

註1：係填列102年總經理及副總經理薪資、職務加給、離職金。

註2：係填列102年總經理及副總經理各種獎金、獎勵金、車馬費、特支費、各種津貼、宿舍、配車等實物提供及其他報酬金額。其中未計入酬金之司機報酬：1,051仟元。

註3：係填列102年盈餘分配議案股東會前經董事會通過擬議配發總經理及副總經理之員工紅利金額。

註4：係揭露合併報表內所有公司(包括本公司)給付本公司總經理及副總經理各項酬金之總額。

註5：依102年度稅後純益個體稅後純益7,650,112仟元及合併總損益8,633,251仟元計算。。

註6：本欄係填列本公司總經理及副總經理領取來自子公司以外轉投資事業相關酬金金額。

註7：本公司給付每位總經理及副總經理各項酬金總額，於所歸屬級距中揭露總經理及副總經理姓名。

註8：合併報告內所有公司(包括本公司)給付本公司每位總經理及副總經理各項酬金總額，於所歸屬級距中揭露總經理及副總經理姓名。

4.配發員工紅利之經理人姓名及配發情形

103 年 04 月 30 日

職稱（註 1）		姓名（註 1）	現金紅利金額（元）	總　計（元）	總額占稅後純益之比例（%）
經理人	總經理	蘇純興	7,721,387	7,721,387	0.10%
	副總經理	張民杰			
	協理	謝富來			
	協理/財務主管	陳建州			
	協理	黃明顯			
	協理	林士元			
	協理	吳家炎			
	協理	蔡慶豐			
	會計主管	李美琪			

註 1：應揭露個別姓名及職稱，但得以彙總方式揭露盈餘分配情形。

註 2：係填列 102 年盈餘分配股東會前經董事會通過擬議配發經理人之員工紅利金額。

註 3：經理人之適用範圍，依據金管會 92 年 3 月 27 日台財證三字第 0920001301 號函令規定，其範圍如下：

(1)總經理及相當等級者、(2)副總經理及相當等級者、(3)協理及相當等級者、(4)財務部門主管、(5)會計部門主管、(6)其他有為公司管理事務及簽名權利之人

(五).分別比較說明本公司及合併報表所有公司於最近二年度支付本公司董事、監察人、總經理及副總經理酬金總額占稅後純益比例之分析並說明給付酬金之政策、標準與組合、訂定酬金之程序、與經營績效及未來風險之關聯性。

1.本公司及合併報表所有公司於最近二年度支付本公司董事、監察人、總經理及副總經理酬金總額占稅後純益比例之分析：

	本公司(個體)		合併報表所有公司		增減比例	
	酬金總額占稅後純益比例		酬金總額占稅後純益比例		本公司	合併報表所有公司
	102 年度	101 年度	102 年度	101 年度		
董事	2.97 %	2.96 %	2.90 %	2.92%	0.01 %	-0.02 %
監察人	0.40 %	0.38 %	0.38 %	0.35%	0.02 %	0.03 %
總經理及副總經理	0.32 %	0.34 %	0.29 %	0.30 %	-0.02 %	-0.01 %

(1)102 年度本公司稅後純益 7,650,112 仟元，101 年度稅後純益 7,536,551 仟元
102 年度合併稅後純益 8,633,251 仟元，101 年度合併稅後純益 8,492,677 仟元

2.給付酬金之政策、標準與組合、訂定酬金之程序、與經營績效及未來風險之關聯性：

(1)董事、監察人之酬金包括董監事報酬、盈餘分配之酬勞及業務執行費用，其中董監事酬勞依本公司章程規定，按當年稅後盈餘，提撥法定盈餘公積後之 3%發放，出席車馬費則依董事會出席與否支領之。

(2)經理人之酬金包括薪資、獎金及盈餘分配員工紅利，其中薪資依本公司「待遇支給辦法」支領，獎金及員工紅利則依相關績效評核辦法，按經營績效核發。

三、公司治理運作情形

(一).董事會運作情形

1.董事會運作情形資訊：最近年度董事會開會 9 次(A)，董事出席情形如下：

職稱	姓名(註 1)	實際出席次數(B)	委託出席次數	實際出席率(%)(B/A)(註 2)	備註
董事長	拓德投資股份有限公司代表人：黃南光	9	0	100%	
副董事長	豐田自動車株式會社代表人：平光 敬和	1	0	11%	102.2.25 改派解任
	豐田自動車株式會社代表人：河野 弘	8	0	89%	102.2.25 改派新任
常務董事	金元山投資股份有限公司代表人：蘇一仲	8	1	89%	
常務董事	德業投資股份有限公司代表人：林麗華	9	0	100%	
常務董事	金元山投資股份有限公司代表人：蘇室安	9	0	100%	
常務董事	資薈企業股份有限公司代表人：黃志誠	9	0	100%	
常務董事	金元山投資股份有限公司代表人：蘇純興	9	0	100%	
董事	金元山投資股份有限公司代表人：蘇燕輝	6	0	67%	
董事	聖高實業股份有限公司代表人：黃思博	9	0	100%	
董事	金元山投資股份有限公司代表人：蘇紘明	4	0	44%	102.6.28 改選解任
	金元山投資股份有限公司代表人：蘇麥克	4	1	44%	102.6.28 改選新任
董事	弘元投資股份有限公司代表人：張天駿	9	0	100%	
董事	金元山投資股份有限公司代表人：蘇晶	8	1	89%	
董事	上燿投資股份有限公司代表人：李明良	3	0	33%	102.4.1 改派解任
	上燿投資股份有限公司代表人：王克勤	6	0	67%	102.4.1 改派新任
董事	長虹百勝投資有限公司代表人：黃宇勝	0	4	0%	102.6.28 改選解任
	長虹百勝投資有限公司	5	0	56%	102.6.28 改選新任
董事	貴隆投資股份有限公司代表人：張世英	9	0	100%	
董事	金元山投資股份有限公司代表人：蘇吟	8	1	89%	
董事	三花英實業股份有限公司代表人：黃文瑞	4	0	44%	102.6.28 改選解任
	黃文瑞	5	0	56%	102.6.28 改選新任
董事	金元山投資股份有限公司代表人：蘇利永	8	0	89%	
董事	勝全投資股份有限公司代表人：丁焦桐	9	0	100%	
董事	日野自動車株式會社代表人：中村伸	3	0	33%	
董事	金德美投資股份有限公司代表人：張瀚云	9	0	100%	

其他應記載事項：

一、 證交法第 14 條之 3 所列事項暨其他經獨立董事反對或保留意見且有紀錄或書面聲明之董事會議決事項：無。

二、 董事對利害關係議案迴避之執行情形：無涉及與董事利害關係之議案。

三、 當年度及最近年度加強董事會職能之目標（例如設立審計委員會、提昇資訊透明度等）與執行情形評估：無。

註 1：董事屬法人者，應揭露法人股東名稱及其代表人姓名。

註 2：(1)年度終了日前有董事離職者，應於備註欄註明離職日期，實際出(列)席率(%)則以其在職期間董事會開會次數及其實際出席次數計算之。

(2)年度終了日前，如有董事改選者，應將新、舊任董事均予以填列，並於備註欄註明該董事為舊任、新任或連任及改選日期。實際出席率(%)則以其在職期間董事會開會次數及其實際出席次數計算之。

(二).審計委員會運作情形或監察人參與董事會運作情形

1.審計委員會運作情形資訊：本公司尚未設置審計委員會。

2.監察人參與董事會運作情形：最近年度董事開會 9 次(A)，列席情形如下：

職稱	姓名	實際出席次數(B)	委託出席次數	實際出席率(%)(B/A)(註)	備註
監察人	遠拓投資股份有限公司代表人：柯濬源	9	0	100%	
監察人	遠拓投資股份有限公司代表人：柯王文良	7	0	78%	
監察人	張住福	3	0	33%	102.6.28 改選解任
	翁鴻達	5	0	56%	102.6.28 改選新任
監察人	南俊投資股份有限公司代表人：曾吉甫	9	0	100%	

其他應記載事項：

一、監察人之組成及職責：

（一） 監察人與公司員工及股東之溝通情形（例如溝通管道、方式等）：

本公司企業網站設有「聯絡我們」，專屬股東意見交流專區。

（二） 監察人與內部稽核主管及會計師之溝通情形（例如就公司財務、業務狀況進行溝通之事項、方式及結果等）：

本公司定期召開『監察人會議』邀集內部稽核主管及會計師進行財務、業務狀況溝通。

二、監察人列席董事會如有陳述意見，應敘明董事會日期、期別、議案內容、董事會決議結果以及公司對監察人陳述意見之處理：無此情事。

＊ 年度終了日前有監察人離職者，應於備註欄註明離職日期，實際列席率(%)則以其在職期間實際列席次數計算之。

＊ 年度終了日前，有監察人改選者，應將新、舊任監察人均予以填列，並於備註欄註明該監察人為舊任、新任或連任及改選日期。實際列席率(%)則以其在職期間實際列席次數計算之。

(三).公司治理運作情形及其與上市上櫃公司治理實務守則差異情形及原因

項目	運作情形	與上市上櫃公司治理實務守則差異情形及原因
一、公司股權結構及股東權益 （一）公司處理股東建議或糾紛等問題之方式 （二）公司掌握實際控制公司之主要股東及主要股東之最終控制者名單之情形 （三）公司建立與關係企業風險控管機制及防火牆之方式	本公司除委由股務代理機構代為處理外，並設有發言人、專責單位及人員處理相關業務。 本公司主要股東結構穩固，依據股務代理提供之股東名冊及定期申報董監事及經理人股權異動資訊，以掌握股東持股情形。 本公司訂定「關係企業運作管理辦法」，並依內部控制稽核制度定期執行子公司之監理作業及由資訊部門建立防火牆，以落實對子公司風險控管機制。	.符合上市上櫃公司治理實務守則規定。
二、董事會之組成及職責 （一）公司設置獨立董事之情形 （二）定期評估簽證會計師獨立性之情形	本公司尚未設置獨立董事 本公司每年與會計師事務所簽約，依規定評估簽證會計師獨立性；102.3.26經董事會通過變更財務報表簽證會計師。	.依102年12月31日金管證發字第1020053112號函之規定，本公司將於105年配合法令設置獨立董事。 .符合上市上櫃公司治理實務守則規定。
三、建立與利害關係人溝通管道之情形	本公司設置0800免付費服務專線、企業網站設有「聯絡我們」專屬信箱、社群媒體及刊物等，與員工、消費者、供應商、債權人等保持良好之溝通。	.符合上市上櫃公司治理實務守則規定。
四、資訊公開 （一）公司架設網站，揭露財務業務及公司治理資訊之情形 （二）公司採行其他資訊揭露之方式（如架設英文網站、指定專人負責公司資訊之蒐集及揭露、落實發言人制度、法人說明會過程放置公司網站等）	本公司網站(www.hotaimotor.com.tw)設置『投資人關係』專區揭露財務業務相關資訊，並定期更新最新資料。 本公司指定專人負責公司資訊之蒐集及揭露工作、建立發言人制度，確實依相關法令、證交所之規定，忠實履行義務。	.符合上市上櫃公司治理實務守則規定。

項目	運作情形	與上市上櫃公司治理實務守則差異情形及原因
五、公司設置提名或其他各類功能性委員會之運作情形	本公司目前已設置薪酬委員會，但尚無設置提名或其他各類功能性委員會。	.本公司目前雖未設置提名或其他各類功能性委員會，但針對各項業務功能別均設有完整之作業處理辦法及控管機制，並由各單位主管依權責負責各項職能之控管。未來將配合法令規定進行規劃。

六、公司如依據「上市上櫃公司治理實務守則」訂有公司治理實務守則者，請敘明其運作與所訂公司治理實務守則之差異情形：

本公司目前雖尚未依據「上市上櫃公司治理實務守則」制定本公司之公司治理實務守則，但由前項「上市上櫃公司治理運作情形及其與上市上櫃公司治理實務守則差異情形及原因」所述，本公司實質上已依據公司治理精神運作並執行公司治理相關規範，未來在適當時機再研擬訂定「公司治理實務守則」

七、其他有助於瞭解公司治理運作情形之重要資訊

（一）員工權益：依勞基法及本公司人事規章辦理，定期召開勞資會議及提供員工意見信箱，保障員工權益。

（二）僱員關懷：委託專業人員或機構辦理員工協助方案，包括醫療健康諮詢，體能課程及在職教育等。

（三）投資者關係：本公司以保障股東權益為最大目標，並公平對待所有股東，並依相關規定即時於「公開資訊觀測站」公告有關財務、業務、內部人持股異動情形等公司重大訊息。股東常會議事錄皆依照公司法及相關法令規定記載，股東常會議事錄已公布於公司網站，並於本公司永久保存。

（四）供應商關係：本公司長期以來與供應商保持緊密之合作關係及暢通之溝通管道，並尊重及維護其應有的合法權益，更以共同致力於提供消費者更好的商品與服務、建構價值鏈的永續發展能力為目標。

（五）利害關係人之權利：本公司格外重視無論是來自銷售端的顧客、合作夥伴、內部的員工、股東及投資人、社區等公司之利益關係者之聲音與意見，作為促使本公司改進與進步的動力，進而為整個社會帶來良善的循環有益的貢獻。

（六）董事及監察人進修之情形：依臺灣證券交易所股份有限公司「上市上櫃公司董事、監察人進修推行要點」規定辦理，詳請參閱本章附錄：「近五年董事及監察人進修情形」表。

（七）風險管理政策及風險衡量標準之執行情形：本公司有關營運重大政策、投資案、背書保證、資金貸與、銀行融資等重大議案皆經適當權責部門評估分析及依董事會決議執行，稽核室亦依風險評估結果擬訂及執行年度稽核計劃，以落實監督機制及控管各項風險管理之執行。

（八）客戶政策之執行情形：本公司以創造超越顧客期待的感動服務為追求目標，透過客服專線、顧客關懷、車輛銷售、維修服務、物流系統、資訊整合系統及具體實踐豐田模式(TOYOTA WAY)的「持續改善」與「人性尊重」兩大精神，提供全方位之顧客服務。

（九）公司為董事及監察人購買責任保險之情形：本公司未為董事及監察人購買責任保險，將視實際需要辦理。

八、如有公司治理自評報告或委託其他專業機構之公司治理評鑑報告者，應敘明其自評（或委外評鑑）結果、主要缺失（或建議）事項及改善情形：無。

附錄：董事及監察人進修情形

職稱	姓名	進修日期		主辦單位	課程名稱	進修時數
		起	迄			
董事長	黃南光	94.07.29	94.07.29	中華公司治理協會	公司治理與風險管理	3
		95.08.29	95.08.29	中華公司治理協會	新修正證券交易法下董事（會)及監察人之運作實務	3
		98.07.31	98.07.31	中華公司治理協會	面臨全球金融風暴，企業如何因應和創新永續經營力	3
		99.07.30	99.07.30	中華公司治理協會	董事會如何面對 IFRS 風潮	3
		100.07.29	100.07.29	中華公司治理協會	薪酬委員會與公司治理	3
		101.07.27	101.07.27	中華公司治理協會	企業社會責任(CSR)-從非財務績效看企業競爭力	3
		102.12.20	102.12.20	中華公司治理協會	內線交易最新實務發展與企業防制因應之道	3
副董事長	平光敬和	99.07.30	99.07.30	中華公司治理協會	董事會如何面對 IFRS 風潮	3
		101.07.27	101.07.27	中華公司治理協會	企業社會責任(CSR)-從非財務績效看企業競爭力	3
副董事長	河野 弘	102.12.20	102.12.20	中華公司治理協會	內線交易最新實務發展與企業防制因應之道	3
常務董事	蘇一仲	94.07.29	94.07.29	中華公司治理協會	公司治理與風險管理	3
		95.08.29	95.08.29	中華公司治理協會	新修正證券交易法下董事（會)及監察人之運作實務	3
		96.07.27	96.07.27	中華公司治理協會	證券交易法下公司與董監事之義務與責任	3
		98.07.31	98.07.31	中華公司治理協會	面臨全球金融風暴，企業如何因應和創新永續經營力	3
		99.07.30	99.07.30	中華公司治理協會	董事會如何面對 IFRS 風潮	3
		100.07.29	100.07.29	中華公司治理協會	薪酬委員會與公司治理	3
		101.07.27	101.07.27	中華公司治理協會	企業社會責任(CSR)-從非財務績效看企業競爭力	3
		102.12.20	102.12.20	中華公司治理協會	內線交易最新實務發展與企業防制因應之道	3
常務董事	林麗華	94.07.29	94.07.29	中華公司治理協會	公司治理與風險管理	3
		95.08.29	95.08.29	中華公司治理協會	新修正證券交易法下董事（會)及監察人之運作實務	3
		96.07.27	96.07.27	中華公司治理協會	證券交易法下公司與董監事之義務與責任	3
		97.08.01	97.08.01	中華公司治理協會	集團治理實務作業	3
		99.07.30	99.07.30	中華公司治理協會	董事會如何面對 IFRS 風潮	3
		100.07.29	100.07.29	中華公司治理協會	薪酬委員會與公司治理	3
		101.07.27	101.07.27	中華公司治理協會	企業社會責任(CSR)-從非財務績效看企業競爭力	3
		102.12.20	102.12.20	中華公司治理協會	內線交易最新實務發展與企業防制因應之道	3

職稱	姓名	進修日期		主辦單位	課程名稱	進修時數
		起	迄			
常務董事	蘇室安	94.07.29	94.07.29	中華公司治理協會	公司治理與風險管理	3
		95.08.29	95.08.29	中華公司治理協會	新修正證券交易法下董事（會)及監察人之運作實務	3
		96.07.27	96.07.27	中華公司治理協會	證券交易法下公司與董監事之義務與責任	3
		97.08.01	97.08.01	中華公司治理協會	集團治理實務作業	3
		98.07.31	98.07.31	中華公司治理協會	面臨全球金融風暴，企業如何因應和創新永續經營力	3
		99.07.30	99.07.30	中華公司治理協會	董事會如何面對 IFRS 風潮	3
		100.07.29	100.07.29	中華公司治理協會	薪酬委員會與公司治理	3
		101.07.27	101.07.27	中華公司治理協會	企業社會責任(CSR)-從非財務績效看企業競爭力	3
		102.12.20	102.12.20	中華公司治理協會	內線交易最新實務發展與企業防制因應之道	3
常務董事	黃志誠	94.07.29	94.07.29	中華公司治理協會	公司治理與風險管理	3
		95.08.29	95.08.29	中華公司治理協會	新修正證券交易法下董事（會)及監察人之運作實務	3
		96.07.27	96.07.27	中華公司治理協會	證券交易法下公司與董監事之義務與責任	3
		97.08.01	97.08.01	中華公司治理協會	集團治理實務作業	3
		98.07.31	98.07.31	中華公司治理協會	面臨全球金融風暴，企業如何因應和創新永續經營力	3
		99.07.30	99.07.30	中華公司治理協會	董事會如何面對 IFRS 風潮	3
		100.7.29	100.7.29	中華公司治理協會	薪酬委員會與公司治理	3
		101.07.27	101.07.27	中華公司治理協會	企業社會責任(CSR)-從非財務績效看企業競爭力	3
		102.12.20	102.12.20	中華公司治理協會	內線交易最新實務發展與企業防制因應之道	3

職稱	姓名	進修日期		主辦單位	課程名稱	進修時數
		起	迄			
常務董事	蘇純興	94.07.29	94.07.29	中華公司治理協會	公司治理與風險管理	3
		95.08.29	95.08.29	中華公司治理協會	新修正證券交易法下董事（會)及監察人之運作實務	3
		96.07.27	96.07.27	中華公司治理協會	證券交易法下公司與董監事之義務與責任	3
		97.08.01	97.08.01	中華公司治理協會	集團治理實務作業	3
		98.07.31	98.07.31	中華公司治理協會	面臨全球金融風暴，企業如何因應和創新永續經營力	3
		99.07.30	99.07.30	中華公司治理協會	董事會如何面對 IFRS 風潮	3
		100.07.29	100.07.29	中華公司治理協會	薪酬委員會與公司治理	3
		101.07.27	101.07.27	中華公司治理協會	企業社會責任(CSR)-從非財務績效看企業競爭力	3
		102.12.20	102.12.20	中華公司治理協會	內線交易最新實務發展與企業防制因應之道	3
董事	蘇燕輝	94.07.29	94.07.29	中華公司治理協會	公司治理與風險管理	3
		95.08.29	95.08.29	中華公司治理協會	新修正證券交易法下董事（會)及監察人之運作實務	3
		96.07.27	96.07.27	中華公司治理協會	證券交易法下公司與董監事之義務與責任	3
		97.08.01	97.08.01	中華公司治理協會	集團治理實務作業	3
		98.07.31	98.07.31	中華公司治理協會	面臨全球金融風暴，企業如何因應和創新永續經營力	3
		99.07.30	99.07.30	中華公司治理協會	董事會如何面對 IFRS 風潮	3
		100.07.29	100.07.29	中華公司治理協會	薪酬委員會與公司治理	3
		101.07.27	101.07.27	中華公司治理協會	企業社會責任(CSR)-從非財務績效看企業競爭力	3
		102.12.20	102.12.20	中華公司治理協會	內線交易最新實務發展與企業防制因應之道	3
董事	黃思博	101.07.27	101.07.27	中華公司治理協會	企業社會責任(CSR)-從非財務績效看企業競爭力	3
		102.12.20	102.12.20	中華公司治理協會	內線交易最新實務發展與企業防制因應之道	3

職稱	姓名	進修日期		主辦單位	課程名稱	進修時數
		起	迄			
董事	蘇紘明	94.07.29	94.07.29	中華公司治理協會	公司治理與風險管理	3
		95.08.29	95.08.29	中華公司治理協會	新修正證券交易法下董事(會)及監察人之運作實務	3
		96.07.27	96.07.27	中華公司治理協會	證券交易法下公司與董監事之義務與責任	3
		97.08.01	97.08.01	中華公司治理協會	集團治理實務作業	3
		98.07.31	98.07.31	中華公司治理協會	面臨全球金融風暴，企業如何因應和創新永續經營力	3
		100.07.29	100.07.29	中華公司治理協會	薪酬委員會與公司治理	3
		101.07.27	101.07.27	中華公司治理協會	企業社會責任(CSR)-從非財務績效看企業競爭力	3
董事	張天駿	94.07.29	94.07.29	中華公司治理協會	公司治理與風險管理	3
		95.08.29	95.08.29	中華公司治理協會	新修正證券交易法下董事(會)及監察人之運作實務	3
		96.07.27	96.07.27	中華公司治理協會	證券交易法下公司與董監事之義務與責任	3
		97.08.01	97.08.01	中華公司治理協會	集團治理實務作業	3
		98.07.31	98.07.31	中華公司治理協會	面臨全球金融風暴，企業如何因應和創新永續經營力	3
		99.07.30	99.07.30	中華公司治理協會	董事會如何面對 IFRS 風潮	3
		101.07.27	101.07.27	中華公司治理協會	企業社會責任(CSR)-從非財務績效看企業競爭力	3
		102.12.20	102.12.20	中華公司治理協會	內線交易最新實務發展與企業防制因應之道	3
董事	蘇晶	99.07.30	99.07.30	中華公司治理協會	董事會如何面對 IFRS 風潮	3
		100.07.29	100.07.29	中華公司治理協會	薪酬委員會與公司治理	3
		101.07.27	101.07.27	中華公司治理協會	企業社會責任(CSR)-從非財務績效看企業競爭力	3
		102.12.20	102.12.20	中華公司治理協會	內線交易最新實務發展與企業防制因應之道	3
董事	李明良	96.07.27	96.07.27	中華公司治理協會	證券交易法下公司與董監事之義務與責任	3
		97.08.01	97.08.01	中華公司治理協會	集團治理實務作業	3
		98.07.31	98.07.31	中華公司治理協會	面臨全球金融風暴，企業如何因應和創新永續經營力	3
		99.07.30	99.07.30	中華公司治理協會	董事會如何面對 IFRS 風潮	3
		100.07.29	100.07.29	中華公司治理協會	薪酬委員會與公司治理	3
		101.07.27	101.07.27	中華公司治理協會	企業社會責任(CSR)-從非財務績效看企業競爭力	3

職稱	姓名	進修日期		主辦單位	課程名稱	進修時數
		起	迄			
董事	黃宇勝	94.07.29	94.07.29	中華公司治理協會	公司治理與風險管理	3
		95.08.29	95.08.29	中華公司治理協會	新修正證券交易法下董事(會)及監察人之運作實務	3
		96.07.27	96.07.27	中華公司治理協會	證券交易法下公司與董監事之義務與責任	3
		97.08.01	97.08.01	中華公司治理協會	集團治理實務作業	3
		98.07.31	98.07.31	中華公司治理協會	面臨全球金融風暴，企業如何因應和創新永續經營力	3
		99.07.30	99.07.30	中華公司治理協會	董事會如何面對 IFRS 風潮	3
		100.07.29	100.07.29	中華公司治理協會	薪酬委員會與公司治理	3
董事	張世英	96.07.27	96.07.27	中華公司治理協會	證券交易法下公司與董監事之義務與責任	3
		97.08.01	97.08.01	中華公司治理協會	集團治理實務作業	3
		98.07.31	98.07.31	中華公司治理協會	面臨全球金融風暴，企業如何因應和創新永續經營力	3
		99.07.30	99.07.30	中華公司治理協會	董事會如何面對 IFRS 風潮	3
		100.07.29	100.07.29	中華公司治理協會	薪酬委員會與公司治理	3
		101.07.27	101.07.27	中華公司治理協會	企業社會責任(CSR)-從非財務績效看企業競爭力	3
		102.12.20	102.12.20	中華公司治理協會	內線交易最新實務發展與企業防制因應之道	3
董事	蘇吟	99.07.30	99.07.30	中華公司治理協會	董事會如何面對 IFRS 風潮	3
		100.07.29	100.07.29	中華公司治理協會	薪酬委員會與公司治理	3
		101.07.27	101.07.27	中華公司治理協會	企業社會責任(CSR)-從非財務績效看企業競爭力	3
		102.12.20	102.12.20	中華公司治理協會	內線交易最新實務發展與企業防制因應之道	3
董事	黃文瑞	99.07.30	99.07.30	中華公司治理協會	董事會如何面對 IFRS 風潮	3
		100.07.29	100.07.29	中華公司治理協會	薪酬委員會與公司治理	3
		101.07.27	101.07.27	中華公司治理協會	企業社會責任(CSR)-從非財務績效看企業競爭力	3
		102.12.20	102.12.20	中華公司治理協會	內線交易最新實務發展與企業防制因應之道	3

職稱	姓名	進修日期		主辦單位	課程名稱	進修時數
		起	迄			
董事	蘇利永	96.07.27	96.07.27	中華公司治理協會	證券交易法下公司與董監事之義務與責任	3
		97.08.01	97.08.01	中華公司治理協會	集團治理實務作業	3
		98.07.31	98.07.31	中華公司治理協會	面臨全球金融風暴，企業如何因應和創新永續經營力	3
		100.07.29	100.07.29	中華公司治理協會	薪酬委員會與公司治理	3
		101.07.27	101.07.27	中華公司治理協會	企業社會責任(CSR)-從非財務績效看企業競爭力	3
		102.12.20	102.12.20	中華公司治理協會	內線交易最新實務發展與企業防制因應之道	3
董事	丁焦桐	96.07.27	96.07.27	中華公司治理協會	證券交易法下公司與董監事之義務與責任	3
		97.08.01	97.08.01	中華公司治理協會	集團治理實務作業	3
		98.07.31	98.07.31	中華公司治理協會	面臨全球金融風暴，企業如何因應和創新永續經營力	3
		99.07.30	99.07.30	中華公司治理協會	董事會如何面對 IFRS 風潮	3
		100.07.29	100.07.29	中華公司治理協會	薪酬委員會與公司治理	3
		101.07.27	101.07.27	中華公司治理協會	企業社會責任(CSR)-從非財務績效看企業競爭力	3
		102.12.20	102.12.20	中華公司治理協會	內線交易最新實務發展與企業防制因應之道	3
董事	蘇麥克	102.12.20	102.12.20	中華公司治理協會	內線交易最新實務發展與企業防制因應之道	3
董事	王克勤	102.12.20	102.12.20	中華公司治理協會	內線交易最新實務發展與企業防制因應之道	3
董事	張瀚云	102.12.20	102.12.20	中華公司治理協會	內線交易最新實務發展與企業防制因應之道	3
監察人	柯濬源	100.07.29	100.07.29	中華公司治理協會	薪酬委員會與公司治理	3
		101.07.27	101.07.27	中華公司治理協會	企業社會責任(CSR)-從非財務績效看企業競爭力	3
		102.12.20	102.12.20	中華公司治理協會	內線交易最新實務發展與企業防制因應之道	3

職稱	姓名	進修日期		主辦單位	課程名稱	進修時數
		起	迄			
監察人	柯王文良	96.07.27	96.07.27	中華公司治理協會	證券交易法下公司與董監事之義務與責任	3
		97.08.01	97.08.01	中華公司治理協會	集團治理實務作業	3
		98.07.31	98.07.31	中華公司治理協會	面臨全球金融風暴，企業如何因應和創新永續經營力	3
		99.07.30	99.07.30	中華公司治理協會	董事會如何面對 IFRS 風潮	3
		100.07.29	100.07.29	中華公司治理協會	薪酬委員會與公司治理	3
		101.07.27	101.07.27	中華公司治理協會	企業社會責任(CSR)-從非財務績效看企業競爭力	3
		102.12.20	102.12.20	中華公司治理協會	內線交易最新實務發展與企業防制因應之道	3
監察人	張住福	96.07.27	96.07.27	中華公司治理協會	證券交易法下公司與董監事之義務與責任	3
		97.08.01	97.08.01	中華公司治理協會	集團治理實務作業	3
		98.07.31	98.07.31	中華公司治理協會	面臨全球金融風暴，企業如何因應和創新永續經營力	3
		99.07.30	99.07.30	中華公司治理協會	董事會如何面對 IFRS 風潮	3
		100.07.29	100.07.29	中華公司治理協會	薪酬委員會與公司治理	3
		101.07.27	101.07.27	中華公司治理協會	企業社會責任(CSR)-從非財務績效看企業競爭力	3
監察人	曾吉甫	95.08.29	95.08.29	中華公司治理協會	新修正證券交易法下董事(會)及監察人之運作實務	3
		96.07.27	96.07.27	中華公司治理協會	証券交易法下公司與董監事之義務與責任	3
		100.07.29	100.07.29	中華公司治理協會	薪酬委員會與公司治理	3
		101.07.27	101.07.27	中華公司治理協會	企業社會責任(CSR)-從非財務績效看企業競爭力	3
		102.12.20	102.12.20	中華公司治理協會	內線交易最新實務發展與企業防制因應之道	3
監察人	翁鴻達	102.12.20	102.12.20	中華公司治理協會	內線交易最新實務發展與企業防制因應之道	3

附錄：和泰汽車經理人及派駐關係企業董事、監察人進修情形

職稱	姓名	進修日期		主辦單位	課程名稱	進修時數
		起	迄			
長源汽車(股)公司董事	張重彥	100.07.29	100.07.29	中華公司治理協會	薪酬委員會與公司治理	3
		101.07.27	101.07.27	中華公司治理協會	企業社會責任(CSR)-從非財務績效看企業競爭力	3
東部汽車(股)公司董事長	陳順德	100.07.29	100.07.29	中華公司治理協會	薪酬委員會與公司治理	3
和潤企業(股)公司董事	田天明	100.07.29	100.07.29	中華公司治理協會	薪酬委員會與公司治理	3
		101.07.27	101.07.27	中華公司治理協會	企業社會責任(CSR)-從非財務績效看企業競爭力	3
		102.12.20	102.12.20	中華公司治理協會	內線交易最新實務發展與企業防制因應之道	3
和通汽車投資有限公司董事	王通州	100.07.29	100.07.29	中華公司治理協會	薪酬委員會與公司治理	3
		101.07.27	101.07.27	中華公司治理協會	企業社會責任(CSR)-從非財務績效看企業競爭力	3
台灣豐田產機(股)公司董事	劉慶堂	100.07.29	100.07.29	中華公司治理協會	薪酬委員會與公司治理	3
		101.07.27	101.07.27	中華公司治理協會	企業社會責任(CSR)-從非財務績效看企業競爭力	3
		102.12.20	102.12.20	中華公司治理協會	內線交易最新實務發展與企業防制因應之道	3
和泰汽車(股)公司副總經理 台灣豐田產機(股)公司董事	張民杰	100.07.29	100.07.29	中華公司治理協會	薪酬委員會與公司治理	3
		101.07.27	101.07.27	中華公司治理協會	企業社會責任(CSR)-從非財務績效看企業競爭力	3
		102.12.20	102.12.20	中華公司治理協會	內線交易最新實務發展與企業防制因應之道	3
長源汽車(股)公司董事	胡漢苗	100.07.29	100.07.29	中華公司治理協會	薪酬委員會與公司治理	3
		101.07.27	101.07.27	中華公司治理協會	企業社會責任(CSR)-從非財務績效看企業競爭力	3
車美仕(股)公司董事	賴宏達	100.07.29	100.07.29	中華公司治理協會	薪酬委員會與公司治理	3
		101.07.27	101.07.27	中華公司治理協會	企業社會責任(CSR)-從非財務績效看企業競爭力	3
		102.12.20	102.12.20	中華公司治理協會	內線交易最新實務發展與企業防制因應之道	3

職稱	姓名	進修日期		主辦單位	課程名稱	進修時數
		起	迄			
東部汽車(股)公司董事	蕭興前	100.07.29	100.07.29	中華公司治理協會	薪酬委員會與公司治理	3
		101.07.27	101.07.27	中華公司治理協會	企業社會責任(CSR)-從非財務績效看企業競爭力	3
		102.12.20	102.12.20	中華公司治理協會	內線交易最新實務發展與企業防制因應之道	3
和泰汽車(股)公司協理 和泰興業(股)公司董事	陳建州	100.07.29	100.07.29	中華公司治理協會	薪酬委員會與公司治理	3
		101.07.27	101.07.27	中華公司治理協會	企業社會責任(CSR)-從非財務績效看企業競爭力	3
		102.12.20	102.12.20	中華公司治理協會	內線交易最新實務發展與企業防制因應之道	3
和泰汽車(股)公司協理 東部汽車(股)公司監察人	謝富來	100.07.29	100.07.29	中華公司治理協會	薪酬委員會與公司治理	3
		101.07.27	101.07.27	中華公司治理協會	企業社會責任(CSR)-從非財務績效看企業競爭力	3
		102.11.28	102.11.28	金融監督管理委員會	第九屆台北公司治理論壇	6
和泰汽車(股)公司協理 長源汽車(股)公司董事	黃明顯	102.12.20	102.12.20	中華公司治理協會	內線交易最新實務發展與企業防制因應之道	3
和泰汽車(股)公司協理 東部汽車(股)公司董事	吳家炎	102.12.20	102.12.20	中華公司治理協會	內線交易最新實務發展與企業防制因應之道	3

(四).公司設置薪酬委員會者，其組成、職責及運作情形

1.薪資報酬委員會成員資料

身份別(註1)	條件 姓名	是否具有五年以上工作經驗及下列專業資格			符合獨立性情形（註2）								兼任其他公開發行公司薪資報酬委員會成員家數
		商務、法務、財務、會計或公司業務所需相關科系之公私立大專院校講師以上	法官、檢察官、律師、會計師或其他與公司業務所需之國家考試及格領有證書之專門職業及技術人員	具有商務、法務、財務、會計或公司業務所需之工作經驗	1	2	3	4	5	6	7	8	
其他	陳吉珍			✓	✓	✓	✓	✓	✓	✓	✓	✓	0
其他	吳師豪	✓			✓	✓	✓	✓	✓	✓	✓	✓	0
其他	蘇錦夥			✓	✓	✓	✓	✓	✓	✓	✓	✓	0

註1：身分別請填列係為董事、獨立董事或其他。

註2：各成員於選任前二年及任職期間符合下述各條件者，請於各條件代號下方空格中打“✓”。

(1)非為公司或其關係企業之受僱人。

(2)非公司或其關係企業之董事、監察人。但如為公司或其母公司、公司直接及間接持有表決權之股份超過百分之五十之子公司之獨立董事者，不在此限。

(3)非本人及其配偶、未成年子女或以他人名義持有公司已發行股份總額百分之一以上或持股前十名之自然人股東。

(4)非前三款所列人員之配偶、二親等以內親屬或三親等以內直系血親。

(5)非直接持有公司已發行股份總額百分之五以上法人股東之董事、監察人或受僱人，或持股前五名法人股東之董事、監察人或受僱人。

(6)非與公司有財務或業務往來之特定公司或機構之董事（理事）、監察人（監事）、經理人或持股百分之五以上股東。

(7)非為公司或其關係企業提供商務、法務、財務、會計等服務或諮詢之專業人士、獨資、合夥、公司或機構之企業主、合夥人、董事（理事）、監察人（監事）、經理人及其配偶。

(8)未有公司法第30條各款情事之一。

2.薪資報酬委員會運作情形資訊

(1)本公司之薪資報酬委員會委員計3人。

(2)本屆委員任期：102年6月28日至105年6月27日，102年薪資報酬委員會開會2次(A)，委員資格及出席情形如下：

職稱	姓名	實際出席次數(B)	委託出席次數	實際出席率(%)(B/A)(註)	備註
召集人	陳吉珍	2	0	100%	102.6.28連任
委員	吳師豪	2	0	100%	102.6.28連任
委員	蘇錦夥	2	0	100%	102.6.28連任

其他應記載事項：

一、 董事會如不採納或修正薪資報酬委員會之建議，應敘明董事會日期、期別、議案內容、董事會決議結果以及公司對薪資報酬委員會意見之處理(如董事會通過之薪資報酬優於薪資報酬委員會之建議，應敘明其差異情形及原因)。

二、 薪資報酬委員會之議決事項，如成員有反對或保留意見且有紀錄或書面聲明者，應敘明薪資報酬委員會日期、期別、議案內容、所有成員意見及對成員意見之處理。

註：(A) 年度終了日前有薪資報酬委員會成員離職者，應於備註欄註明離職日期，實際出席率(%)則以其在職期間薪資報酬委員會開會次數及其實際出席次數計算之。

(B)年度終了日前，有薪資報酬委員會改選者，應將新、舊任薪資報酬委員會成員均予以填列，並於備註欄註明該成員為舊任、新任或連任及改選日期。實際出席率(%)則以其在職期間薪資報酬委員會開會次數及其實際出席次數計。

（五).履行社會責任情形

項目	運作情形	與上市上櫃公司企業社會責任實務守則差異情形及原因
一、落實推動公司治理 （一）公司訂定企業社會責任政策或制度，以及檢討實施成效之情形。 （二）公司設置推動企業社會責任專（兼）職單位之運作情形。 （三）公司定期舉辦董事、監察人與員工之企業倫理教育訓練及宣導事項，並將其與員工績效考核系統結合，設立明確有效之獎勵及懲戒制度之情形。	本公司於100年10月25日經第十七屆第11次董事會通過「和泰汽車企業社會責任實務守則」之訂定。 本公司於101年成立企業社會責任（CSR）專責小組，協同各相關業務單位推動CSR各項工作計畫，另有CSR報告書編製小組負責各項工作實施情形資訊之蒐集與CSR報告書製作。 1、本公司102年舉辦董監事及經理人教育訓練，主題為「我國內線交易最新實務發展與企業防制因應之道」，以強化董監事及經理人法治觀念。 2、本公司於98年8月初版、100年4月修訂「和泰汽車員工行為準則」，規範同仁與公司相關、同仁與公司活動相關及同仁與社會相關的行為指導綱領，倡導以誠實與正直的精神遵守法規與社會規範，並公告於內部網站供同仁參考。 3、103年1月27日董事會通過「派任轉投資事業之法人代表道德行為準則」，規範本公司派任轉投資事業擔任董監事之企業倫理等道德規範。	.符合「上市上櫃公司企業社會責任實務守則」規定。
二、發展永續環境 （一）公司致力於提升各項資源之利用效率，並使用對環境負荷衝擊低之再生物料之情形。 （二）公司依其產業特性建立合適之環境管理制度之情形。	1、與經銷商共同實施零件包材回收作業，102年共減少186噸紙材。 2、民國80年3月1日起，於全省各分公司與經銷商等據點設置冷媒回收機，有效將殘餘冷媒完全回收、儲存，杜絕冷媒外洩到大氣中破壞臭氧層。回收後之冷媒可加以淨化、再生，檢修車輛完畢後可再行使用，除有節約的功能外，並可避免大自然受到污染破壞。目前全據點皆全面配備R134a冷媒回收機，以落實冷媒的回收再利用。 3、協助經銷商服務據點導入中央供油設備、重覆充填式煞車系統清潔劑等，以減少廢空瓶產出量，建立全省事業廢棄物回收清理管道，持續推動節能減碳方案。 1、和泰汽車集團環保改善活動是由經銷商、長源及產機的服務廠及物流中心等三方面優先進行改善，再逐步推展至全公司及各協力廠家。 2、環保行動計劃，由小規模的環境改善與節省能源的活動，瞭解服務廠的作業現況流程以清查出廢棄物及污染物的產生源，進行廢棄物與資源的有效掌控及利用。 3、全面瞭解環保法規、相關環保設備及設施的導入審查、環保業務宣導及環境管理專業人才培訓等，以利未來行動計劃的擬定與推展。	.符合「上市上櫃公司企業社會責任實務守則」規定。 .公司致力於提升各項資源之利用效率，並使用對環境負荷衝擊低之再生物料，使地球資源能永續經營。 .部份符合「上市上櫃公司企業社會責任實務守則」第三章第 14 條規定。 .本公司對於環境管理一直不遺餘力，並推廣至集團，成果豐碩。

項目	運作情形	與上市上櫃公司企業社會責任實務守則差異情形及原因
（三）設立環境管理專責單位或人員，以維護環境之情形。	1、民國89年環境管理委員會正式參與TMC全球環保推動事宜，展開一系列環境保護的計畫與活動。和泰與經銷商均設立環境委員會事務局，專責環保業務，定期召開環管研習會，統籌和泰及各經銷商為環境保護而努力。環境管理委員會制定之環保政策如下： (1)支持政府環境政策，推展環境改善活動。 （2）改善污染防治設備，減少作業廢棄產生。 （3）資源回收再生利用，減低對環境的衝擊。 （4）提升全員環境意識，落實全面環境管理。 2、為提升員工環保意識，本公司自民國95年開始配合日本豐田環境月的活動，每年展開環境月活動，內容有環保參訪、環保講座、環保影片、環保DIY等廣宣活動，並自民國98年起推廣至經銷商端，全省經銷商亦於每年自辦環境月活動，內容有植栽養護、種樹、全據點敦親睦鄰掃街、淨山活動、二手物市場所得捐贈公益團體、車主體驗營納入環保議題、有機蔬菜栽種、移除外來種等多元化活動。 3、102年串連全台六社區共同攜手進行「社區綠改造 美化綠家園」活動、舉辦Family day「環保綠生活 有氧在一起」等活動，與大家攜手為美麗的地球及後代子孫，創造更美好的未來。	.符合「上市上櫃公司企業社會責任實務守則」規定。
（四）公司注意氣候變遷對營運活動之影響，制定公司節能減碳及溫室氣體減量策略之情形	1、配合日本豐田環境政策，本公司持續推動2011～2015年環境中長期計畫，主要展開議題如下： .低碳節能 .資源循環 .環境生態 .環境管理 2、對營運產生之各項環境風險予以管控，並制訂溫室氣體減量目標，積極推廣節能減碳活動。 3、本公司新莊綜合園區辦公室及教室採用變頻冷氣機，並由總務部門推動公司照明設備於101年全面換置LED燈管，以節省能源。 4、民國97年開始推動溫室氣體盤查與減量活動，並自民國98年開始推廣至經銷商端，全省經銷商已於民國102年達成溫室氣體減量6.01%(vs101年)，實際減量達1072公噸。為達成減量目標，和泰與經銷商持續強化能源管理、汰換耗能設備、車輛用油管理等。	.符合「上市上櫃公司企業社會責任實務守則」規定。 .制定公司節能減碳及溫室氣體減量策略，將碳權取得納入公司之減碳策略規定中，且據以推動，降低公司營運對自然環境之衝擊。

項目	運作情形	與上市上櫃公司企業社會責任實務守則差異情形及原因
三、維護社會公益 （一）公司遵守相關勞動法規及尊重國際公認基本勞動人權原則，保障員工之合法權益及雇用政策無差別待遇等，建立適當之管理方法、程序及落實之情形。	1、員工留任：本集團藉由提供員工生涯發展機會、工作生活平衡及提升主管能力來促進員工留任。過去三年每年平均員工離職率為10%以下。 2、績效管理與發展：和泰汽車公司績效管理與發展系統的目的在整合、提升個人及組織整體績效。其中包含原則：個人應為其績效負責、主管與部屬共同合作參與、持續互動與溝通、績效與發展並重。 3、員工發展：持續學習是和泰汽車公司發展員工的基石，持續進行人才發展，以強化公司競爭力。 4、新進人員訓練：為協助新進同仁對工作、同仁、目標以及未來的發展方向有完整的了解，新進員工加入公司後，均接受職前訓練及部門到職引導與部門業務介紹，積極協助員工適應與融入。 5、職能別訓練：提供階層人員所需求職能及職場力。 6、主管人員訓練：本公司根據管理人員職能模組執行管理才能訓練，使他們具備能夠勝任未來領導者的人員、主管以及企業管理技能。 7、多元化的發展與學習途徑：大部份員工皆可透過多元的途徑取得豐富的學習資源，包括在職訓練、工作輪調、外訓機會及研討會等。 8、確定給付退休辦法：依「勞動基準法」訂定之員工退休辦法，係屬確定給付退休辦法。 9、確定提撥退休辦法：公司依「勞工退休金條例」訂定之員工退休辦法，係屬確定提撥退休辦法。 10、本公司根據兩性工作平等法與依兩性工作平等法第十三條第三項規定訂定之「工作場所性騷擾防治措施申訴及懲戒辦法訂定準則」;關係企業亦針對「工作場所性騷擾防治措施」進行宣導。	.符合「上市上櫃公司企業社會責任實務守則」規定。 .上市上櫃公司應遵守相關勞動法規，保障員工之合法權益，並尊重國際公認之基本勞動人權原則，不得危害勞工基本權利之情事。人力資源政策應尊重基本保障建立適當之管理方法與程序之情形。
（二）公司提供員工安全與健康之工作環境，並對員工定期實施安全與健康教育之情形。	1、本公司為創造一個安全的工作環境，落實楊梅倉庫工作同仁「安全第一」的工作原則，並達到「零意外」的目標，設立了「安全事務局」，並由本部長擔任主任委員，訂定以下規範： (1)設定安全基準：・實施風險評鑑・倉庫各區訂定人員防護裝備標準・訂定倉庫各種設備使用標準。	.符合「上市上櫃公司企業社會責任實務守則」規定。

項目	運作情形	與上市上櫃公司企業社會責任實務守則差異情形及原因
	(2)安全相關活動：・各層級安全巡察・安全月活動・實施安全相關教育・設立安全看板及安全提案箱。 2、安全設施規劃： (1)規範行車方向及停止線，減少作業堆高機之衝突。 (2)分隔人員與機具作業區，提高作業人員作業時安全。 (3)規範人員行動線及停止線，提高人員倉庫行走時之安全性。 (4)藉由庫位改善降低高處墜落風險。 3、本公司每年定期實施工作場所消毒、消防演練、急救演練、員工健康檢查（三十歲以下每三年一次，三十歲～四十歲每兩年一次，四十歲以上每一年一次全身健康檢查)，並邀請醫師至公司說明體檢之結果與預防疾病之方法等。 4、工廠場區內騎機車一定要戴安全帽，汽車行駛之速度不得高於20公里等規定。 5、由於本公司嚴格落實安全之各項規定，多年來，員工並無重大的安全意外事項發生	
（三）公司建立員工定期溝通之機制，以及以合理方式通知對員工可能造成重大影響之營運變動之情形。	1、本公司每季召開勞資會議，建立定期溝通機制。 2、每兩個月出版和泰園地，讓每位同仁都能了解公司內的營運動態及重要活動訊息。 3、公司內另設有員工意見信箱，以積極了解員工意見。	.符合「上市上櫃公司企業社會責任實務守則」規定。
（四）公司制定並公開其消費者權益政策，以及對其產品與服務提供透明且有效之消費者申訴程序之情形。	1、消費者權益政策： 本公司素來秉持「顧客第一」的服務理念，自民國88年更再進一步提出「總是為您設想」的服務理念，持續要求全省八大經銷商，務必落實傾聽顧客聲音及顧客服務，以確保消費者的各項權益。 2、對本身銷售的產品與服務，提供透明有效之消費申訴程序之情形： (1)服務團隊編制 本公司相當重視顧客意見的反映與後續妥適處理，於民國79年設置0800服務專線；民國80年全省8家經銷商亦設置0800的專線，提供多重管道服務；民國89年1月起，為提昇顧客服務品質的便利性及一致性，強化顧客意見處理時效，遂取消各經銷商0800服務專線，統一由本公司顧客服務中心受理，處理顧客	.符合「上市上櫃公司企業社會責任實務守則」規定。

項目	運作情形	與上市上櫃公司企業社會責任實務守則差異情形及原因
	諮詢及申訴案件。 (2)每家經銷商亦設置有專責顧客服務部門，由專責人員協助並推動顧客滿意活動。 (3)提供顧客更迅速便利之服務，於民國94年領先同業規劃專業之顧客服務資訊系統，此系統為和泰與經銷商雙向互動最佳平台，可密切追蹤管理客訴案件之後續情形，以便即時服務顧客，確保顧客權益。 3、消費者申訴程序： (1)客服中心受理顧客反應問題，來源有：0800專線、e-mail、信函、問卷…等。 (2)客服人員紀錄問題於顧客服務系統並發單通知一線據點，經銷商必須在1.5小時內優先聯繫顧客，提供必要服務。 (3)經銷商需2~6日內處理完成並紀錄處理經過(諮詢2日、抱怨6日)，經客服中心審核並確認，始能結案。 (4)顧客向各縣市政府消保官、消費者保護團體…等提出申訴者，客服人員亦會參加政府舉辦協調會，主動提出我方處理方案，以期儘速達成共識化解爭議。	
(五)公司與供應商合作，共同致力提升企業社會責任之情形。	本公司不斷致力於與供應商創造良好共享的夥伴關係，要求供應商交貨之品質及環保安全與衛生、符合政府法規及盡可能取得國際認證等，以提供消費者更好的商品與服務為首要，102年作法如下： 1.積極引進綠色商品:102年4月與經濟部、交通部、環保署和日月潭風景管理處合作，引進最先進的iQ EV純電動車及PRIUS PHV插電式油電複合動力車綠能科技試運行，推動環境保護不餘遺力。 2.與全體 Toyota 經銷商投資近 50 億元進行據點 Remodel 計劃，將更多環保概念及元素納入，採用 LED 省電照明燈具、省水裝置及環保建材等，達到節能效果。 3.日野商用車500、700系列符合5期排放法規新車上市。 4.本公司產業車輛及商用車經銷商全台之服務據點皆取得ISO 14001環境管理系統認證。 5.2008年以後新車型的塑膠及橡膠零件皆使用國際統一規格之「材質標示符號」予以識別，並依ISO22628標準計算廢棄車輛之資源可回收率提交車輛公會，可回收率水準皆在85%以上。	.符合「上市上櫃公司企業社會責任實務守則」規定。

項目	運作情形	與上市上櫃公司企業社會責任實務守則差異情形及原因
（六）公司藉由商業活動、實物捐贈、企業志工服務或其他免費專業服務，參與社區發展及慈善公益團體相關活動之情形。	六十年以來，本公司即抱持「取之於社會，用之於社會」之觀念從事社會公益活動，積極舉辦及獎助各種社會福利活動，數十年來不曾間斷。除了投入在交通、環保等與產業相關的公益議題之外，近年來更致力於弱勢關懷，以善盡企業公民責任並回饋給社會，成果也受到來自社會各界的肯定與認同。公益活動運作情形如下： 1、捐贈「和泰號」大型捐血車 早在1977年時，本公司就已捐贈全台灣第一台大型巡迴式捐血車「仁義號」，為了提供捐血人最舒適便利的捐血環境以善盡企業責任，本公司自2011起，每年持續捐贈大型巡迴式捐血車予台灣血液基金會，截至2013年累計已捐贈3輛。 2、舉辦「和泰汽車全國捐血月」 本公司號召集團關係企業、各經銷商及全台捐血中心舉辦「和泰汽車全國捐血月」公益活動，透過大規模公益廣宣呼籲民眾捲起袖子、熱心捐血，達到拋磚引玉的起頭作用。自2012年起，活動至今已在全台舉辦128場捐血場次，總計超過6,000人次參與，募集近10,000袋血。 3、舉辦「和泰汽車導盲犬培育計畫」 本公司關心視障朋友的安全與福祉，了解導盲犬如同視障朋友的眼睛，擁有一隻導盲犬能大幅改善視障朋友的生活，因此舉辦「和泰汽車導盲犬培育計畫」，率先捐贈5台全新的導盲犬訓練車及100萬元訓練師培訓基金予台灣導盲犬協會，協助培育更多導盲犬，幫助更多視障朋友！ 4.「和泰汽車偏鄉弱勢學童暑期營養午餐」活動 本公司關懷台灣弱勢與偏鄉學童，捐贈600萬元予兒童福利聯盟，並透過兒盟的專業規劃與執行，攜手幫助暑假期間無法享有營養午餐及課業輔導的弱勢偏鄉學童。此外，本公司還推出10,000隻和泰愛心娃娃，提供TOYOTA車主使用紅利積點兌換來做愛心公益，紅利轉換近34萬元全數再捐贈給兒福聯盟，鼓勵社會大眾一起奉獻做愛心！ 5、捐贈交通導護裝備 本公司從事交通事業60餘年，早在民國36年即開始推動交通安全的宣導與推廣活動。為了	.符合「上市上櫃公司企業社會責任實務守則」規定。

項目	運作情形	與上市上櫃公司企業社會責任實務守則差異情形及原因
	提升導護志工們執勤時的安全辨識，以善盡社會責任，繼2011年及2012年捐贈「台北市、新北市國民小學交通導護志工導護裝備（共11,000套）」，2013年度再針對臺中市、臺南市、高雄市之國民小學，捐贈「反光背心、指揮旗」15,000套，完成五都之捐贈。 6、舉辦「交通安全說故事巡迴活動」 本公司針對全台北、中、南部地區小學生，以巡迴說故事的方式教導學童正確的交通安全觀念，如後座繫安全帶、勿當低頭族…等，用心守護全台學童的安全。活動舉辦8年以來，共巡迴超過500所小學，近12萬名學童受益。 7、舉辦「和泰汽車全國兒童交通安全繪畫比賽」 為了宣導交通安全觀念，本公司與純青社會福利基金會於2001年起，共同舉辦全國兒童交通安全繪畫比賽。每年皆以民眾切身相關的「交通安全」議題做為繪畫比賽的主題，希望透過繪畫創作的方式，將交通安全觀念深植在更多學童心中，達到潛移默化的效果，並進一步將交通安全的觀念落實至實際生活領域中，為社會帶來更多正面的影響力！舉辦13年以來，累計參賽人數超過54萬人。 8、捐贈豐田汽車高科技教材 自1991年起，本公司在臺灣實施豐田技術教育支援計劃(TOYOTA-Technical Education Program，T-TEP)，以協助技職學校培育汽車修護人才。迄今已與多所工業職業學校建教合作，並捐贈各式豐田汽車高科技教具及教材，供學校師生實際實習。本公司捐贈之教材與實習教育車輛累計金額超過新臺幣2,200萬元，顯見本公司對於培育新一代汽車維修技術人才的重視與長期投入。 9. 捐贈PRIUS PHV 捐贈乙輛TOYOTA PRIUS PHV插電式油電車予桃園縣政府，協助桃園縣政府倡導並推廣使用低污染交通工具，為環境保護盡一份心力。	

項目	運作情形	與上市上櫃公司企業社會責任實務守則差異情形及原因
四、加強資訊揭露 （一）公司揭露具攸關性及可靠性之企業社會責任相關資訊之方式。 （二）公司編製企業社會責任報告書，揭露推動企業社會責任之情形。	於本公司網站(www.hotaimotot.com.tw)「企業社會責任」專區揭露相關訊息。 1.本公司參照GRI G3.1指引，從三大領域【社會、環境、經濟】編制企業社會責任報告書，並榮獲「2013台灣企業永續獎」佳作。 2.每年於公司網站定期更新CSR各項資料。	.符合「上市上櫃公司企業社會責任實務守則」規定。

五、公司如依據「上市上櫃公司企業社會責任實務守則」訂有本身之企業社會責任守則者，請敘明其運作與所訂守則之差異情形：本公司遵行自訂之企業社會責任守則運行，並無差異。

六、其他有助於瞭解企業社會責任運作情形之重要資訊（如公司對環保、社區參與、社會貢獻、社會服務、社會公益、消費者權益、人權、安全衛生與其他社會責任活動所採行之制度與措施及履行情形）

1、TOYOTA全球夢想車創意繪畫大賽

本公司關注學童藝術及創意能力發展，自2004年起舉辦「Toyota Dream Car Art Contest」全球夢想車創意繪畫大賽，透過夢想車的主題，引導學童發揮純淨的想像力，發想心目中獨一無二的夢幻車款，將環保與安全相關知識深植小朋友心中，守護我們的下一代，共同邁向更美好的行動生活。2013年參與狀況十分踴躍，全台共有291所學校參賽，募集了27,003件作品。

2、舉辦 LEXUS 百萬挑戰賽

為培育更多校園多元化跨領域人才，實踐企業社會責任，本公司自2006年起即以LEXUS品牌名義舉辦各式主題的校園商業競賽，為學子打造展現創意與想像力的舞台，鼓勵青年學子勇於追求夢想、自我實現，並考驗學子團隊合作與號召力。2013年以「熱血極限賽」為題，鼓勵學子拍攝120秒影片展現熱血Power。報名時間短短一個月內，即吸引1,145件作品參賽，超過130所大專院校學生參與競賽。

3、舉辦LEXUS古典音樂會

本公司自1998年起，每年皆定期舉辦LEXUS古典音樂會，受邀的表演團體包括美國紐約愛樂管弦樂團、費城交響樂團、維也納愛樂管弦樂團、葛濟夫與基洛夫交響樂團、音樂劇「貓」和英國BBC交響樂團等，皆為一時之選。2013年度邀請了享譽全球的「芝加哥交響樂團」來台演出，藉由贊助國際級表演團體來台演出，提升國內精緻藝文水平，迄今已在國內愛樂者心中立下不可動搖的地位。

4、LEXUS DESIGN AWARD

LEXUS DESIGN AWARD是全球性的設計比賽，鼓勵所有勇於創新的設計者，站上世界的舞台，讓設計新秀在全球頂尖設計師群聚的舞台上大放光彩。繼 2013 年與頂尖製片公司溫斯坦影業（The Weinstein Company）合作，力邀新秀導演拍攝五支系列短片，2014 年再以「AMAZING IN MOTION」展覽為主題，參與米蘭設計週，力求精緻工藝的核心精神與人文設計的結合，引領汽車工業馳向新的里程碑。

5、本公司之關係企業-和泰興業亦秉持著回饋社會的初心，積極關心並投入各項社會公益活動。2013 年相關公益活動運作情形如下：

(1)為了培育優秀人才，與台灣具冷凍空調系的科技大學進行產學合作，繼 2011 年與東南科大攜手建置「冷凍空調研訓中心」，2013 年更與位在中部的國立勤益科技大學攜手建置全國第一個「空調節能與室內環境品質研究中心」，除了將實務技術融入學校課程，更以「最新教學設備、融入國際級技術、業界實習」作為三大保證，讓莘莘學子能將學術訓練與實務接軌。

(2)由和泰興業成立之「和泰環保公益基金會」於聯合大學、勤益科大、南港高工等數所學校舉辦十多場校園座談會，持續推廣、落實空調專業知識教育。

(3)獨家贊助屏風表演班公益演出，以招牌喜劇「三人行不行」邀請弱勢團體觀看，共同為國內表演團體加油！

(4)捐贈空調設備予公益組織，協助公益組織擁有更良好、舒適的運作環境，受贈單位包括內政部北區兒童之家肝病防治學術基金會(好心肝基金會)、喜憨兒基金會、中華民國相撲協會、桃園平鎮康福智能發展中心、社團法人台灣古典音樂協會…等。

項目	運作情形	與上市上櫃公司企業社會責任實務守則差異情形及原因

七、公司產品或企業社會責任報告書如有通過相關驗證機構之查證標準，應加以敘明：

1、本公司導入之汽油車輛(TOYOTA、LEXUS)全車系均通過行政院環保署公告之汽油車第五期排放標準。

2、本公司導入之柴油車輛（DYNA、COASTER、HINO全車系）均符合行政院環保署公告之柴油車五期廢氣排放標準。

3、本公司為響應節能減碳的趨勢，自民國95年起，開始自日本進口具備先進環保技術的油電混合車，並於101年開始更將油電混合車技術導入國內，推出第一台油電混合車國產化CAMRY-HV。目前油電混合車共導入進口車型十款(TOYOTA PRIUS,PRIUS C, LEXUS RX400h, RX450h, LS600hL, GS450h, GS300h,IS300h, ES300h, CT200h)及國產車型一款(TOYOTA CAMRY-HV)，上市以來累積至103年3月止已販賣48,460台，提供社會大眾更省油、更舒適的駕駛樂趣。

4、本公司目前產品當中，共計11車種(YARIS、VIOS、ALTIS、WISH、CAMRY、CAMRY-HV、RAV4、LEXUS GS450h、GS300h、IS300h、IS250)26車型通過環保署環保標章認證，提供社會大眾最環保的產品。

5、本公司目前產品當中，共計18車種(YARIS、VIOS、ALTIS、WISH、CAMRY、CAMRY-HV、ALPHARD、RAV4、PRIUS、PRIUS C、86、LEXUS GS450h、ES300h、RX450h、CT200h、GS300h、IS300h、IS250)40車型通過經濟部節能標章認證，以優異的燃油效率來節能減碳。

6、本公司編制之「2012年企業社會責任報告書」於2013.6通過英國標準協會(BSI)AA1000之專業認證獲頒證書。

（六).公司履行誠信經營情形及採行措施：

項目	運作情形	與上市上櫃公司誠信經營守則差異情形及原因
一、訂定誠信經營政策及方案 （一）公司於規章及對外文件中明示誠信經營之政策，以及董事會與管理階積極落實之情形。 （二）公司訂定防範不誠信行為方案之情形，以及方案內之作業程序、行為指南及教育訓練等運作情形。 （三）公司訂定防範不誠信行為方案時，對營業範圍內具較高不誠信行為風險之營業活動，採行防範行賄及收賄、提供非法政治獻金等措施之情形。	·本公司於103年3月董事會通過制訂『反賄絡誠信經營守則』。明定禁止行賄及收賄、利益的態樣、誠信經營商業活動、禁止非法政治獻金、不當慈善捐贈或贊助、建立有效的會計及內控制度、定期舉辦教育訓練與宣導、建立合宜的檢舉與懲戒制度等規範。 ·訂有工作規則，明定員工不得利用職權謀取不法利益，及接受招待、饋贈、收受回扣、侵佔公款，或其他不法利益，希冀杜絕不誠信之行為影響商業關係或交易行為。 ·訂有員工工作守則，明定員工應誠實遂行職務，遵守法令及社會道德規範。並於新進人員教育訓練時進行宣導及簽署「員工遵守公司規範聲明書」。	.符合「上市上櫃公司誠信經營守則」規定。
二、落實誠信經營 （一）公司商業活動應避免與有不誠信行為紀錄者進行交易，並於商業契約中明訂誠信行為條款之情形。 （二）公司設置推動企業誠信經營專(兼)職單位之運作情形，以及董事會督導情形。 （三）公司制定防止利益衝突政策及提供適當陳述管道運作情形。	本公司於對外商業契約中，將依規明訂誠信行為之規範條款。 本公司於103年3月董事會通過制訂『反賄絡誠信經營守則』。 1、董事利益迴避規定載於本公司董事會議事規則中。 2、本公司『反賄絡誠信經營守則』及『員工工作守則』等相關規範均公佈於內部網站，並於修訂時函知全體同仁。	.符合「上市上櫃公司誠信經營守則」規定。

項目	運作情形	與上市上櫃公司誠信經營守則差異情形及原因
（四）公司為落實誠信經營所建立之有效會計制度、內部控制制度之運作情形，以及內部稽核人員查核之情形。	1、本公司所屬會計事務，除法令另有規範從其規定外，均依本公司會計制度辦理。經由會計制度相關作業程序之執行，確保本公司各項營運活動能依循嚴謹的作業規定運作，使各項作業相互勾稽，防止弊端發生。 2、內部控制制度之運作則考量整體之營運活動，設計並確實執行內部控制制度，內部稽核人員依據稽核計畫受查單位進行實地稽核，亦得要求受查單位提出文件、帳冊、憑證等進行書面資料之稽核，必要時，亦就特定主題辦理專案查核，並檢附相關資料作成稽核報告提報董事會。確保公司日常運作可符合誠信經營原則。	.符合「上市上櫃公司誠信經營守則」規定。
三、公司建立檢舉管道與違反誠信經營規定之懲戒及申訴制度之運作情形。	依『反賄絡誠信經營守則』規範之懲戒及申訴規定，再加上完善之內部規章及風險控管機制，有效防範不誠信行為之發生，以創造公司永續經營。	.符合「上市上櫃公司誠信經營守則」規定。
四、加強資訊揭露 （一）公司架設網站，揭露誠信經營相關資訊情形。 （二）公司採行其他資訊揭露之方式（如架設英文網站、指定專人負責公司資訊之蒐集及揭露放置公司網站等）。	於公司網站(www.hotaimotor.com.tw)、年報揭露履行誠信經營情形及採行措施。	.符合「上市上櫃公司誠信經營守則」規定。
五、公司如依據「上市上櫃公司誠信經營守則」訂有本身之誠信經營守則者，請敘明其運作與所訂守則之差異情形： 本公司經103.3.25董事會通過制定『反賄絡誠信經營守則』，作為落實誠信經營之依據，與「上市上櫃公司誠信經營守則」並無重大差異。		
六、其他有助於瞭解公司誠信經營運作情形之重要資訊（如公司對商業往來廠商宣導公司誠信經營決心、政策及邀請其參與教育訓練、檢討修正公司訂定之誠信經營守則等情形）： 本公司一向秉持最高治理標準，積極推動營運透明化，要求合作夥伴（經銷商、供應商等）公司之入口網站須包含企業道德等規範，以維護企業商譽為原則，長期以來皆已建立誠信經營之良好默契，共同建構價值鏈的永續發展能力。		

（七）.公司訂定公司治理相關規章者，其查詢方式：

1.公司治理規章：本公司依金管會及證交所制定之規範，訂定：

(1)公司章程　(2)取得或處分資產處理程序　(3)從事衍生性商品交易處理程序

(4)資金貸與他人作業程序 (5)背書保證作業程序 (6)董事會議事規則 (7)股東會議事規則

2.查詢方式：

(1)本公司企業網站(http://www.hotaimotor.com.tw/)：於「投資人關係」項下之「公司章程及辦法」。

（八）.其他足以增進對公司治理運作情形之瞭解的重要資訊：無。

(九).內部控制制度執行狀況

1.內部控制制度聲明書

和泰汽車股份有限公司

內部控制制度聲明書

日期：103年3月25日

本公司民國 102 年度之內部控制制度，依據自行檢查的結果，謹聲明如下：

一、本公司確知建立、實施和維護內部控制制度係本公司董事會及經理人之責任，本公司業已建立此一制度。其目的係在對營運之效果及效率(含獲利、績效及保障資產安全等)、財務報導之可靠性及相關法令之遵循等目標的達成，提供合理的確保。

二、內部控制制度有其先天限制，不論設計如何完善，有效之內部控制制度亦僅能對上述三項目標之達成提供合理的確保；而且，由於環境、情況之改變，內部控制制度之有效性可能隨之改變。惟本公司之內部控制制度設有自我監督之機制，缺失一經辨認，本公司即採取更正之行動。

三、本公司係依據「公開發行公司建立內部控制制度處理準則」(以下簡稱「處理準則」)規定之內部控制制度有效性之判斷項目，判斷內部控制制度之設計及執行是否有效。該「處理準則」所採用之內部控制制度判斷項目，係為依管理控制之過程，將內部控制制度劃分為五個組成要素：1.控制環境，2風險評估，3. 控制作業，4.資訊及溝通，及5.監督。每個組成要素又包括若干項目。前述項目請參見「處理準則」之規定。

四、本公司業已採用上述內部控制制度判斷項目，檢查內部控制制度之設計及執行的有效性。

五、本公司基於前項檢查結果，認為本公司於民國102年12月31日的內部控制制度（含對子公司之監督與管理），包括知悉營運之效果及效率目標達成之程度、財務報導之可靠性及相關法令之遵循有關的內部控制制度等之設計及執行係屬有效，其能合理確保上述目標之達成。

六、本聲明書將成為本公司年報及公開說明書之主要內容，並對外公開。上述公開之內容如有虛偽、隱匿等不法情事，將涉及證券交易法第二十條、第三十二條、第一百七十一條及第一百七十四條等之法律責任。

七、本聲明書業經本公司民國103年3月25日董事會通過，出席董事21人，均同意本聲明書之內容，併此聲明。

和泰汽車股份有限公司

董事長：

總經理：

2.委託會計師專案審查內部控制制度者，應揭露會計師審查報告：無

(十).最近年度及截至年報刊印日止公司及其內部人員依法被處罰、公司對其內部人員違反內部控制制度規定之處罰、主要缺失與改善情形：無。

(十一).最近年度及截至年報刊印日止，股東會及董事會之重要決議：

1.102 年股東常會之重要決議：

會議日期	承認及討論議案	決議結果	執行情形
102年6月28日	本公司 101 年度決算表冊承認案	經主席徵詢全體出席股東無異議照案承認	—
	本公司 101 年度盈餘分派案承認案		分派現金股利，每股新台幣 9.0 元 101 年 7 月 23 日為除息基準日 101 年 7 月 31 日為現金股利發放日
	本公司「資金貸與他人作業程序」修正案	經主席徵詢全體出席股東無異議照案通過	依修正後「資金貸與他人作業程序」運作
	本公司「背書保證作業程序」修正案		依修正後「背書保證作業程序」運作
	本公司董事、監察人任期屆滿改選案		新任董事、監察人任期自 102 年 6 月 28 日至 105 年 6 月 27 日止
	解除本公司第十八屆新任董事及其代表人競業禁止限制案		—

2.102 年度截至年報刊印日止董事會之重要決議：

日期	屆次	重要討論事項	決議
102.01.28	第 17 屆第 20 次	案由一：本公司內部控制制度修正審議案。 案由二：棗庄和裕資本金增資 500 萬美金申請案。 案由三：本公司 102 年度銀行授信額度案。 案由四：2013 年 1 月份大陸事業背書保證額度案。 案由五：捐贈捐血車一輛予新竹捐血中心審議案。 案由六：武田敏彥先生晉升案。	全體出席董事無異議照案通過
102.02.25	第 17 屆第 21 次	案由一：本屆平光敬和常務董事返國歸建，豐田代表人改派，擬依公司法第 208 條之規定，補選常務董事一名。 案由二：本公司組織調整案。 案由三：和志濱江據點廠房建設規劃案。	全體出席董事無異議照案通過
102.03.26	第 17 屆第 22 次	案由一：本公司 101 年度財務報告暨合併財務報告承認案。 案由二：本公司 101 年度盈餘分派案 案由三：變更本公司自 102 年度第 1 季起之財務報表查核簽證會計師案 案由四：「內部控制制度聲明書」案 案由五：和泰汽車股份有限公司 102 年股東會召開案 案由六：「董事會議事規範修正條文」案 案由七：「資金貸與他人作業程序修正條文」案 案由八：「背書保證作業程序修正條文」案 案由九：薪資報酬委員會審議之 101 年董監事酬勞、經理人紅利及績效	全體出席董事無異議照案通過

		獎金案	
102.05.14	第 17 屆 第 23 次	案由一：本公司出售少數北都股權予和展案。 案由二：LEXUS CPO 改組　和志解散清算案。 案由三：和泰汽車職務代理人管理辦法審議案。 案由四：102 年股東常會受理股東提案截止後之議程審議案。 案由五：改選董事及監察人審議案。 案由六：擬解除本公司第十八屆新任董事及其代表人競業禁止限制案	全體出席董事無異議照案通過
102.6.28	第 18 屆 第 1 次	案由一：本公司 2013 年下半年修正預算審議案。 案由二：現金股利除息基準日及發放日審議案。 案由三：本公司組織調整案。 案由四：本公司人員晉升案。 案由五：集團總裁續聘案。 案由六：執行顧問聘任案。 案由七：稽核主管派任案。 案由八：薪酬委員聘任案。 案由九：和泰汽車偏鄉兒童暑期營養午餐之公益活動審議案。 案由十：選舉常務董事及常務監察人案。	全體出席董事無異議照案通過
102.8.13	第 18 屆 第 2 次	案由一 :本公司本年度考績調薪案。 案由二：8 月份大陸事業背書保證額度案。 案由三：本公司指派關係企業董監事人選追認案	全體出席董事無異議照案通過
102.9.26	第 18 屆 第 3 次	案由一 :本公司擬參與桃苗汽車股份有限公司私募現金增資普通股案。 案由二：本公司擬參與高都汽車股份有限公司私募現金增資普通股案。 案由三：本公司擬參與蘭揚汽車股份有限公司現金增資普通股案。 案由四：大陸子公司內部控制制度建置專案。 案由五：本公司對上海和裕 BVI 公司增資 375 萬美元案。	全體出席董事無異議照案通過
102.11.12	第 18 屆 第 4 次	案由一 :TOYOTA 及 LEXUS 總代理契約備忘錄修訂案。 案由二:「和泰汽車顧問聘任辦法」審議案	全體出席董事無異議照案通過
102.12.20	第 18 屆 第 5 次	案由一 :本公司 2014 年預算審議案。 案由二：TOYOTA、LEXUS 產品經銷商增補契約簽約案。 案由三：2014 年度稽核計畫案。 案由四：東部汽車本社土地購置案。 案由五：最高顧問聘任案。 案由六：組織調整案。 案由七：本公司指派大陸事業體董監事人選追認案。 案由八：兆豐金控現金增資認股追認案。	全體出席董事無異議照案通過
103.1.27	第 18 屆 第 6 次	案由一 :本公司 103 年度銀行授信額度審議案。 案由二：2014 年 1 月份大陸事業背書保證額度審議案 案由三：和泰派任轉投資事業之法人代表道德行為準則審議案 案由四：本公司 T.H 車輛營業本部協理山田 幸男先生返日歸建及日野汽	全體出席董事無異議照案通過

		車神坐 謙先生聘任審議案。 案由五：本公司 T.H 售後服務本部經理武田 敏彥先生返日歸建及日野汽車片野 守先生聘任審議案 案由六：總公司 14 樓裝修審議案	
103.3.25	第 18 屆 第 7 次	案由一 :本公司 102 年度營業決算表冊暨合併財務報表承認案 案由二 :本公司 102 年度盈餘分派案 案由三 :變更本公司自 103 年度第 1 季起之財務報表查核簽證會計師案 案由四 :「資金貸與他人作業程序」修訂案 案由五 :「內部控制制度聲明書」案 案由六 :本公司對上海和裕 BVI 增資 USD420 萬元再轉投資和通汽車審議案 案由七 :薪資報酬委員會審議之 102 年董監事酬勞、經理人紅利及績效獎金案 案由八 :反賄賂誠信經營守則草案 案由九 :和泰汽車股份有限公司 103 年股東會召開案 案由十 :「取得或處分資產處理程序」修訂案 案由十一 :「從事衍生性商品交易處理程序」修訂案	全體出席董事無異議照案通過

(十二).最近年度及截至年報刊印日止董事或監察人對董事會通過重要決議有不同意見且有紀錄或書面聲明者，其主要內容：無。

(十三).最近年度及截至年報刊印日止，公司董事長、總經理、會計主管、財務主管、內部稽核主管及研發主管等辭職解任情形之彙總：

公司有關人士辭職解任情形彙總表　　103 年 4 月 30 日

職稱	姓名	到任日期	解任日期	辭職或解任原因
內部稽核主管 (經理)	林人傑	99 年 2 月	102 年 6 月	職務調整

註：所稱公司有關人士係指董事長、總經理、會計主管、財務主管、內部稽核主管及研發主管等。

四、會計師公費資訊：

金額單位：新台幣仟元

會計師 事務所名稱	會計師 姓　名	審計 公費	非審計公費					會計師查核期間	備　註
			制度 設計	工商 登記	人力 資源	其他 (註1)	小　計		
資誠聯合會計師 事務所	吳郁隆 張明輝	7,820	—	330	—	2,925	3,255	102 年 1 月 1 日至 102 年 12 月 31 日	其他非審計公費係協議程序及移轉訂價報告。

註 1：非審計公費請按服務項目分別列示，若非審計公費之「其他」達非審計公費合計金額 25%者，應於備註欄列示其服務內容。

五、更換會計師資訊：

(一).關於前任會計師：無。

更換日期	102 年 3 月 26 日
更換原因及說明	為事務所內部工作調整，故查核簽證會計師由蕭金木會計師及薛明玲會計師改為吳郁隆會計師及張明輝會計師。
說明係委任人或會計師終止或不接受委任	無
最新兩年內簽發無保留意見以外之查核報告書意見及原因	無
與發行人有無不同意見	無
其他揭露事項(本準則第十條第五款第一目第四點應加以揭露者)	無

(二).關於繼任會計師：

事務所名稱	資誠聯合會計師事務所
會計師姓名	吳郁隆 張明輝
委任之日期	102 年 3 月 26 日
委任前就特定交易之會計處理方法或會計原則及對財務報告可能簽發之意見諮詢事項及結果	無
繼任會計師對前任會計師不同意見事項之書面意見	無

(三).前任會計師對本準則第十條第五款第一目及第二目第三點事項之復函：不適用。

六、公司之董事長、總經理、負責財務或會計事務之經理人，最近一年內曾任職於簽證會計師所屬事務所或其關係企業者：不適用。

七、最近年度及截至年報刊印日止，董事、監察人、經理人及持股比例超過百分之十之股東股權移轉及股權質押變動情形：

職　　稱	姓　　名	102 年度		當年度截至 4 月 30 日止	
		持有股數增（減）數	質押股數增（減）數	持有股數增（減）數	質押股數增（減）數
董事長	拓德投資股份有限公司	0	0	0	0
副董事長	豐田自動車株式會社	0	0	0	0
常務董事	金元山投資股份有限公司	0	0	0	0
常務董事	德業投資股份有限公司	0	0	0	0
常務董事	資薈企業股份有限公司	0	0	0	0
董　事	聖高實業股份有限公司	0	0	0	0
董　事	金德美投資股份有限公司	0	0	0	0
董　事	弘元投資股份有限公司	0	0	0	0
董　事	上燿投資股份有限公司	0	0	0	0
董　事	長虹百勝投資有限公司	0	0	0	0
董　事	貴隆投資股份有限公司	0	0	0	0
董　事	黃文瑞	(6,000)	0	0	0
董　事	勝全投資股份有限公司	0	0	0	0
董　事	日野自動車株式會社	0	0	0	0
監察人	遠拓投資股份有限公司	110,000	0	0	0
監察人	翁鴻達	0	0	0	0
監察人	南俊投資股份有限公司	0	0	0	0
總　經　理	蘇　純　興	0	0	0	0
副 總 經 理	張　民　杰	0	0	0	0
協　　理	陳　建　州	0	0	0	0
協　　理	謝　富　來	0	0	0	0
協　　理	林　士　元	0	0	0	0
協　　理	黃　明　顯	0	0	0	0
協　　理	吳　家　炎	0	0	0	0

註:

1. 股權移轉資訊:本公司董事、監 察人、經理人及持股比例超過百分之十之大股東並無股權移轉予關係人之情事。
2. 股權質押資訊:本公司董事、監 察人、經理人及持股比例超過百分之十之大股東並無股權質押予關係人之情事。

八、持股比例占前十名之股東，其相互間為關係人或為配偶、二親等以內之親屬關係之資訊：

103 年 04 月 30 日

姓名（註 1）	本人持有股份		配偶、未成年子女持有股份		利用他人名義合計持有股份		前十大股東相互間具有關係人或為配偶、二親等以內之親屬關係者，其名稱或姓名及關係。（註 3）		備註
	股數	持股比率	股數	持股比率	股數	持股比率	名稱（或姓名）	關係	
和裕投資股份有限公司 代表人：林麗華	48,267,625	8.84%	0	0	0	0	—	無	
豐田自動車株式會社 代表人：河野 弘	44,406,112	8.13%	0	0	0	0	—	無	
豐岡企業股份有限公司 代表人：蘇純興	37,511,353	6.87%	0	0	0	0	—	無	
金元山投資股份有限公司 代表人：蘇一仲	36,071,520	6.60%	0	0	0	0	金山貿易(股)公司	關係人	半數董事相同
金山貿易股份有限公司 代表人：蘇紘明	24,572,088	4.50%	0	0	0	0	金元山投資(股)公司	關係人	半數董事相同
神榮投資股份有限公司 代表人：仲村友雄	17,007,066	3.11%	0	0	0	0	—	無	
明怡投資股份有限公司 代表人：蔡松坡	15,302,943	2.80%	0	0	0	0	—	無	
資耕開發股份有限公司 代表人：黃施萱姬	13,472,682	2.47%	0	0	0	0	—	無	
金桔投資實業股份有限公司 代表人：蘇一仲	13,353,776	2.44%	0	0	0	0	—	無	
泰彰投資股份有限公司 代表人：黃滔天	12,360,459	2.26%	0	0	0	0	—	無	

註 1：將前十名股東全部列示，屬法人股東者應將法人股東名稱及代表人姓名分別列示。

註 2：持股比例之計算係指分別以自己名義、配偶、未成年子女或利用他人名義計算持股比率。

註 3：將前揭所列示之股東包括法人及自然人，應依發行人財務報告編製準則規定揭露彼此間之關係。

九、公司、公司之董事、監察人、經理人及公司直接或間接控制之事業對同一轉投資事業之持股數，並合併計算綜合持股比例：

單位：NT$；US$；股；%

103 年 04 月 30 日

轉投資事業（註）	本公司投資		董事、監察人、經理人及直接或間接控制事業之投資		綜合投資	
	股數/金額	持股比例	股數/金額	持股比例	股數/金額	持股比例
和展投資有限公司	NT$3,436,959,804	100.00%	0	0	NT$3,436,959,804	100.00%
長源汽車股份有限公司	186,668,292	100.00%	0	0	186,668,292	100.00%
英屬維京群島上海和裕投資股份有限公司	US$55,277,700	100.00%	0	0	US$55,277,700	100.00%
大全彩藝工業股份有限公司	1,007,609	45.54%	401,014	18.12%	1,408,623	63.66%
南都汽車股份有限公司	14,806,073	23.67%	344,326	0.55%	15,150,399	24.22%
北都汽車股份有限公司	25,438,987	34.81%	2,000	0.003%	25,440,987	34.82%
和泰興業股份有限公司	24,710,856	50.23%	4,857,882	9.87%	29,568,738	60.10%
旭和螺絲工業股份有限公司	211,433	21.14%	285,725	28.57%	497,158	49.71%
車美仕股份有限公司	12,240,000	51.00%	3,744,000	15.60%	15,984,000	66.60%
國瑞汽車股份有限公司	103,800,000	30.00%	242,200,000	70.00%	346,000,000	100.00%
台灣豐田產業機械股份有限公司	37,302,352	100.00%	0	0	37,302,352	100.00%
台灣橫濱輪胎股份有限公司	3,000	25.00%	0	0	3,000	25.00%
新和商事株式會社	24,000	40.00%	0	0	24,000	40.00%
國都汽車股份有限公司	4,846,586	6.50%	49,174,243	65.95%	54,020,829	72.45%
東部汽車股份有限公司	16,054,141	100.00%	0	0	16,054,141	100.00%
桃苗汽車股份有限公司	15,153,573	20.00%	0	0	15,153,573	20.00%
高都汽車股份有限公司	22,161,150	20.00%	0	0	22,161,150	20.00%
蘭揚汽車股份有限公司	2,000,000	20.00%	0	0	2,000,000	20.00%

註：係公司採用權益法之投資。

肆、募資情形

Capital Overview

一、資本及股份

(一).股本來源

1.股本形成：

年月	發行價格(元)	核定股本		實收股本		備註		
		股數(股)	金額(元)	股數(股)	金額(元)	股本來源（元）	以現金以外之財產抵充股款者	其他
80.08	10	94,011,840	940,118,400	94,011,840	940,118,400	盈餘轉增資 156,686,400	無	證管會80.7.16(80)台財證(一)第01537號函核准
81.08	10	122,215,391	1,222,153,910	122,215,391	1,222,153,910	盈餘轉增資 216,227,230 資本公積轉增資 65,808,280	無	證管會81.7.20(81)台財證(一)第01669號函核准
82.08	10	146,658,469	1,466,584,690	146,658,469	1,466,584,690	盈餘轉增資 158,880,010 資本公積轉增資 85,550,770	無	證管會82.7.14(82)台財證(一)第30058號函核准
83.11	10	197,990,163	1,979,901,630	197,990,163	1,979,901,630	盈餘轉增資 234,653,550 資本公積轉增資 58,663,390 現金增資 220,000,000	無	證管會83.8.5.(83)台財證(一)第31768號函核准
84.08	10	330,000,000	3,300,000,000	277,186,229	2,771,862,290	盈餘轉增資 395,980,330 資本公積轉增資 395,980,330	無	證管會84.6.29(84)台財證(一)第37776號函核准
84.10	10	330,000,000	3,300,000,000	321,780,129	3,217,801,290	現金增資 445,939,000	無	證管會84.9.16(84)台財證(一)第49820號函核准

年月	發行價格(元)	核定股本		實收股本		備註		
		股數(股)	金額(元)	股數(股)	金額(元)	股本來源(元)	以現金以外之財產抵充股款者	其他
85.10	10	420,000,000	4,200,000,000	410,269,665	4,102,696,650	盈餘轉增資 241,335,100 資本公積轉增資 643,560,260	無	證管會85.8.30(85)台財證(一)第53446號函核准
86.08	10	440,000,000	4,400,000,000	430,783,148	4,307,831,480	資本公積轉增資 205,134,830	無	證管會86.6.10(86)台財證(一)第46559號函核准
87.08	10	600,000,000	6,000,000,000	495,400,620	4,954,006,200	盈餘轉增資 215,391,570 資本公積轉增資 430,783,150	無	證管會87.6.10(85)台財證(一)第50882號函核准
89.09	10	600,000,000	6,000,000,000	520,170,651	5,201,706,510	資本公積轉增資 247,700,310	無	證管會88.7.6.(88)台財證(一)第61520號函核准
89.09	10	600,000,000	6,000,000,000	546,179,184	5,461,791,840	資本公積轉增資 260,085,330	無	證管會89.7.12(89)台財證(一)第60392號函核准

2.股份種類：

股份種類	核定股本			備註
	流通在外股份(註)	未發行股份	合計	
普通股	546,179,184	53,820,816	600,000,000	上市公司股票

3.總括申報制度相關資訊：無。

(二).股東結構

103 年 04 月 30 日

股東結構 數量	政府機構	金融機構	其他法人	個人	外國機構及外國人	合計
人數	1	0	117	6,130	346	6,594
持有股數	415,000	0	352,228,550	85,060,412	108,475,222	546,179,184
持股比例	0.08%	0	64.49%	15.57%	19.86%	100%

(三).股權分散情形

103 年 04 月 30 日

持股分級	股東人數	持有股數	持股比例
1 至 999	3,913	482,138	0.088
1,000 至 5,000	1,854	3,138,364	0.575
5,001 至 10,000	206	1,630 ,191	0.299
10,001 至 15,000	93	1,188,687	0.218
15,001 至 20,000	43	778,074	0.143
20,001 至 30,000	66	1,654,916	0.303
30,001 至 40,000	43	1,488,429	0.273
40,001 至 50,000	30	1,356,174	0.248
50,001 至 100,000	89	6,267,062	1.147
100,001 至 200,000	66	8,976,971	1.644
200,001 至 400,000	55	15,731,390	2.880
400,001 至 600,000	38	18,624,517	3.410
600,001 至 800,000	20	13,809,596	2.528
800,001 至 1,000,000	13	12,002,576	2.198
1,000,001 以上	65	459,050,099	84.048
合計	6,594	546,179,184	100%

(四).主要股東名單

103 年 04 月 30 日

股份 主要股東名稱	持有股數	持股比例
和裕投資股份有限公司	48,267,625	8.84%
豐田自動車株式會社	44,406,112	8.13%
豐岡企業股份有限公司	37,511,353	6.87%
金元山投資股份有限公司	36,071,520	6.60%
金山貿易股份有限公司	24,572,088	4.50%
神榮投資股份有限公司	17,007,066	3.11%
明怡投資股份有限公司	15,302,943	2.80%
資耕開發股份有限公司	13,472,682	2.47%
金桔投資實業股份有限公司	13,353,776	2.44%
泰彰投資股份有限公司	12,360,459	2.26%

(五).最近二年度每股市價、淨值、盈餘、股利及相關資料：

項目＼年度			101 年	102 年	當年度截至 103 年 04 月 30 日（註 8）
每股市價(註1)	最高		261	415	376
	最低		138	223	350
	平均		197.70	300.41	366.02
每股淨值(註2)	分配前		55.09	60.50	64.60
	分配後		46.09	尚未分配	—
每股盈餘	加權平均股數		546,179,184	546,179,184	546,179,184
	每股盈餘(註3)		13.80	14.01	4.11
每股股利	現金股利		9 元/股	9.5 元/股	—
	無償配股	—	—	—	—
		—	—	—	—
	累積未付股利(註4)		—	—	—
投資報酬分析	本益比(註5)		14.33	21.44	—
	本利比(註6)		21.97	31.62	—
	現金股利殖利率(註7)		4.55 %	3.16 %	—

＊若有以盈餘或資本公積轉增資配股時，並應揭露按發放之股數追溯調整之市價及現金股利資訊。

註 1：列示各年度普通股最高及最低市價，並按各年度成交值與成交量計算各年度平均市價。

註 2：以年底已發行之股數為準並依據次年度股東會決議分配之情形填列。

註 3：如有因無償配股等情形而須追溯調整者，應列示調整前及調整後之每股盈餘。

註 4：權益證券發行條件如有規定當年度未發放之股利得累積至有盈餘年度發放者，應分別揭露截至當年度止累積未付之股利。

註 5：本益比＝當年度每股平均收盤價／每股盈餘。

註 6：本利比＝當年度每股平均收盤價／每股現金股利。

註 7：現金股利殖利率＝每股現金股利／當年度每股平均收盤價。

註 8：每股淨值、每股盈餘填列截至年報刊印日止最近一季經會計師查核（核閱）之資料；其餘欄位填列截至年報刊印日止之當年度資料。

(六).公司股利政策及執行狀況：

1.股利政策：

本公司所處產業環境多變，企業生命週期正值成熟階段，考量本公司未來資金需求及長期財務規劃，並滿足股東對現金流入之需求，本公司每年決算後如有盈餘，除依法繳納營利事業所得稅及彌補以往年度虧損外，應先提撥百分之十法定盈餘公積及就當年度發生之股東權益減項金額提列特別盈餘公積，如尚有盈餘時，按下列比例分配之：

(1)董、監事酬勞百分之三。

(2)員工紅利百分之一。

(3)股東股利以不低於百分之五十為原則，其中現金股利不得低於股利總數之百分之十。

前述盈餘分配之比率及股東股利之比率與分配方式，得視當年度實際獲利及資金狀況由董事會擬具議案，提請股東會決議分配之。

2.本次股東會擬議股利分配之情形：

本公司 102 年度盈餘分配案，經董事會通過擬議分配現金股利新臺幣 9.5 元，尚待 103 年 6 月 18 日股東常會予以決議通過。

(七).本次股東會擬議之無償配股對公司營業績效及每股盈餘之影響：

本次股東會擬議配發之股利，僅現金股利，並無無償配股。

(八).員工分紅及董事、監察人酬勞：

1.公司章程所載員工分紅及董事、監察人酬勞之成數或範圍：

依據本公司章程第三十四條所載，本公司每年決算後如有盈餘，除依法繳納營利事業所得稅及彌補以往年度虧損外，應先提撥百分之十法定盈餘公積及就當年度發生之股東權益減項金額提列特別盈餘公積，如尚有盈餘時，按下列比例分配之：

(1)董、監事酬勞百分之三。

(2)員工紅利百分之一。

(3)股東股利以不低於百分之五十為原則，其中現金股利不得低於股利總數之百分之十。

2.董事會通過之擬議配發員工分紅等資訊：

(1)本年度(103 年度)董事會通過擬議配發 102 年度員工紅利計新台幣 68,851,007 元，董事、監察人酬勞計新台幣 206,553,022 元。

(2)擬議配發員工股票紅利股數及其占本期個體或個別財務報告稅後純益及員工紅利總額合計數之比例：本次不配發員工股票紅利。

(3)考慮擬議配發員工紅利及董監酬勞後之設算每股盈餘：

97 年度起員工紅利及董事、監察人酬勞已認列為費用，並自損益表中扣除，扣除後 102 年度每股稅後盈餘為新台幣 14.01 元。

3.前一年度員工分紅及董事、監察人酬勞之實際配發情形：

(1)102 年度配發 101 年度員工紅利計新台幣 67,641,438 元，董事、監察人酬勞計新台幣 202,924 ,315 元，與原董事會通過之擬議配發情形與實施情形相同。

(九).公司買回本公司股份情形：本公司無買回本公司股份情形。

二、公司債辦理情形：本公司無公司債之辦理情形。

三、特別股辦理情形：本公司無特別股之辦理情形。

四、海外存託憑證辦理情形：本公司無特別海外存託憑證之辦理情形。

五、員工認股權憑證辦理情形：本公司無員工認股權憑證之辦理情形。

六、限制員工權利新股辦理情形：本公司無限制員工認股權憑證之辦理情形。

七、併購或受讓他公司股份發行新股辦理情形：本公司無相關之情形。

八、資金運用計畫執行情形：本公司未發行或私募有價證券取得資金，無該相關資金運用計劃。

伍、營運概況

Operational Highlights

伍、營運概況

一、業務內容

(一).業務範圍

1.營業主要內容：

(1).各種汽車（包括底盤及車身）及其零件之製造裝配買賣與進出口業務。

(2).特種車車身打造及修配（拖車、垃圾車、水肥車、吊車、水泥預拌車、油罐車）等。

(3).各種產業車輛（曳引車、鏟斗車、叉舉車）及其零件製造裝配買賣與進出口業務。

(4).汽車之修理及保養業務。

(5).租賃業

2.產品別營業額比重：

產品種類	金額(仟元)	比重(%)
豐田及日野產品總代理	90,303,844	61.65%
分期事業	4,824,338	3.29%
租賃事業	12,757,814	8.71%
大車事業	9,193,222	6.28%
其他	29,387,693	20.07%
合計	146,466,911	100.00%

3.商品項目及計劃開發之新商品

(1).公司目前商品

產品種類			產品類型
一般車輛	小車	LEXUS 豪華車系	進口車:LX570、LS600hL、LS600h、LS460L、LS460、RX450h、RX350、RX270、GS450h、GS350、GS300h、GS250、ES350、ES300h、ES250、IS300h、IS250、CT200h
		TOYOTA 乘用車系	進口車：LAND CRUISER PRADO、PREVIA、PRIUS、RAV4、ALPHARD、PRIUS c、86。 國產車：CAMRY、WISH、ALTIS、VIOS、YARIS。
	大車	TOYOTA 商用車系	國產車：INNOVA。
			進口車：柴油中型巴士 COASTER。
		HINO 商用車系	國產車：柴油大型巴士、大型貨車、小型貨車。
汽車租賃業務			本牌(TOYOTA、LEXUS)、其它品牌租賃業務
汽車分期業務			本牌(TOYOTA、LEXUS)、其它品牌分期業務
冷氣機系列			台灣電綜公司(DENSO)製造之客車、貨車用冷氣機。
零配件系列			前項各系列之零組件及配備。

(2).計劃開發之新商品：

- TOYOTA：大改款VIOS、YARIS。
- LEXUS：全新導入NX300h、RC 350、RC F。
- HINO：全新導入300 Hybrid

(二).產業概況

台灣汽車產業之產品來源，大多由國際性汽車廠(品牌之母廠)之授權，提供零組件及生產技術在台灣組裝生產、或者以整車輸入。然後，交由台灣區代理商透過經銷體系進行銷售，並處理各種售前服務、售後服務及車輛維修事宜。

目前主要國產車製造廠家，除本公司代理之國瑞(TOYOTA小型車及HINO大型車)外，尚包括中華(MITSUBISHI小型車及FUSO大型車)、裕隆(NISSAN、LUXGEN及TOBE小型車)、福特六和(FORD小型車及MAZDA小型車)及台灣本田(HONDA小型車)等。

本公司所代理之LEXUS豪華進口車、TOYOTA小型車及HINO大型車，一向以品質優異、售後服務週到、行銷及企劃能力卓越，聞名於業界，且競爭優勢年年提升，已多年穩居市場佔有率第一名；同時，售前及售後顧客滿意度(SSI/CSI)亦高居市場領導地位。

(三).技術及研發概況：

1. 本公司商品開發部門與國瑞汽車及日本原廠 TOYOTA 合作密切，不斷地針對台灣汽車市場狀況分析消費者需求及喜好，推出符合市場需求之新車款。目前銷售車種 RAV4、CAMRY、WISH、ALTIS、YARIS、VIOS、INNOVA 等，均為市場中之暢銷車種，其中 2013 年推出之大改款 ALTIS，更是以優異的商品力，持續蟬聯台灣車市單一車種銷售冠軍。未來本公司亦將持續推出切合消費者需求且環保節能之車款,預期對本公司未來銷售有正面及穩定的助益。
2. 本公司為汽車代理商，專責商品之企劃及銷售，其有關於製造、研發均由製造廠日本原廠 TOYOTA 及國瑞汽車負責。

(四).長、短期業務發展計劃

長期業務發展計畫

1. 企業願景：

   跳脫框架，凌駕夢想

2. 中長期方針：

   (1) 推動創新作法，強化本業核心競爭力

   (2) 建立新世代集團管理體制

   (3) 善用集團綜效，開拓週邊事業新領域

   (4) 完備管理體制，拓展大陸事業規模

短期業務發展計畫及經營目標

1. 面對市場挑戰，提升經營績效：

   (1) 販賣：發揮新車與品牌魅力，達成販賣年度目標

   (2) 售後：開拓零件新業務

2. 擴大感動服務，穩固CS優勢：

   (1) 建立機制，塑造全員感動服務文化

   (2) CS調查分數持續成長

3.發揮集團經營管理能力，擴大集團規模：

(1) 檢討並再設定集團中長期計畫

(2) 強化經銷商經營管理系統

4.週邊事業積極開拓新版圖，帶動獲利持續成長：

(1) 長源：積極推動商用車3.49T販賣，達成對象市場市佔率40%

(2) 車美仕：致力擴大用品外銷營收

(3) 和潤和運：持續擴大中古車事業規模

5.改善大陸事業經營體質：

(1) 善用和泰資源，發展與推動和通經營體制改善計畫

(2) 考量大陸據點擴張狀況，達成挑戰性經營目標

二、市場及產銷概況

本公司為專業的汽車銷售服務總代理，因此不論在售前或售後服務上，一直是本公司所努力不懈，期能給予超越顧客期待的優質服務，也因此以提昇車輛品質及顧客滿意度為銷售活動的主軸，不斷持續以創新手法提供顧客最佳之產品與服務

(一).市場分析

1.TOYOTA小型車

(1)產品銷售地區：

主要產品包括國內生產之CAMRY、CAMRY HYBRID、ALTIS、VIOS、YARIS、WISH與INNOVA，以及進口日本生產之RAV4、PRADO、PREVIA、ALPHARD、PRIUS、PRIUS C、與86，透過全省8大經銷商107個據點進行販售，發展出一完善之銷售網絡。

(2)市場佔有率(民國102年12月底止)：

102年台灣受先進與新興經濟體表現未如預期影響，出口力道不足，國內企業投資力道亦顯疲弱，再加上薪資未見成長等負面因素干擾，國內民間消費回升有限。車市方面，第一季受政府政策不明朗與日圓貶值雙重影響，消費者態度轉趨觀望；第二季開始在車商積極販促及新車導入的刺激下，全年領照台數最終為378,456台，較101年成長3.4%。TOYOTA也在全新ALTIS推動買氣下，小型車總領照(不含LEXUS)為116,499台，市佔率31%，創下連續12年榮獲汽車市場NO.1的銷售紀錄。

(3)市場未來供需狀況與成長性、競爭利基及發展遠景之有利、不利因素：

有利因素

- 全球經濟復甦態勢明顯、世界貿易量擴張，有助維繫國內出口動能。
- 國內景氣前景較為明朗、股市回溫、失業率低減以及物價下跌等因素，都有助於穩定消費信心。
- 10年以上高車齡達363萬台，換購潛力可觀。
- 環保意識抬頭，92%以上民眾贊同政府推廣使用低汙染車輛，一旦政府汰舊換新政策出爐，有助於刺激換購潮。

不利因素

- 美國QE退場，以及中國經濟結構改革等風險，可能衝擊台灣經濟。
- 國內政治局勢動盪對民眾消費信心具潛在負面影響。
- 各大都會區大眾交通網絡逐漸完整，造成用車次數、里程減少，將延長換購時間，抑或車輛需求遭大眾交通取代。

(4)因應對策：

- 即時掌握情資: 精確掌握政治、經濟及產業環境的變化，迅速、靈活且有彈性地調整販賣策略。
- 強化商品競爭力: 透過導入新商品及現有商品強化與改款，擴大領先優勢，鞏固市場佔有率。
- 形塑TOYOTA品牌形象 ： 透過多元品牌活動持續為品牌經營扎根，透過新媒體的投入強化與消費者的聯結，藉此提升品牌好感度並累積忠誠客戶；持續大規模改裝展示/服務據點，提供客戶嶄新且開闊舒適的賞車及維修等候空間。透過軟硬體全面品質提升，持續深化TOYOTA品牌業界創新領導者形象。
- 強化販賣活動管理 ： 健全經銷商販賣訓練體制，並持續擴大數位銷售工具的推廣及應用，藉由銷售管理流程雲端化，開創新世代販賣管理典範。
- 全方位顧客服務體驗，創造感動的CS時刻 ：強化接待、商談、交車等SOP落實，並持續落實銷售/服務人員接待禮儀訓練，打造No.1品牌專業、熱情的服務形象。
- 擴大TOYOTA中古車通路:持續擴大TOYOTA認證中古車營運規模，以密集的網點及高品質服務塑造與同業差異，建立中古車品牌經營優勢。

【TOYOTA關鍵績效指標】

TOYOTA	業界評估指標	資料來源	最終成績	說明
銷售	登錄台數	交通部	116,499台	連續12年為汽車市場NO.1
	市佔率		31.0%	與101年表現持平

2.LEXUS小型車

(1)產品銷售地區：

主要產品均為日本生產之進口LS600hL、LS600h、LS460L、LS460、GS450h、GS350、GS300h、GS250、ES350、ES300h、ES250、IS300h、IS250、RX450h、RX350、RX270、LX570、CT200h，透過全台8大經銷商之21個專賣據點，建立起全國完善之銷售網絡。

(2)市場佔有率(民國102年12月底止)：

102年高級車市場全年領照台數為54,375台，相較於101年成長10.9%。LEXUS總登錄台數為10,721台，較101年成長3.2%；市佔率為19.7%，為高級車市場第三位。

(3)銷售與服務品質：

102年LEXUS再次蟬聯J.D.POWER SSI與CSI雙料冠軍，其中CSI已連續十五年（民國88年至102年）拿到第一名之佳績。

(4)市場未來供需狀況與成長性、競爭利基及發展遠景之有利、不利因素：

有利因素

・高級車市場構成比成長。

・LEXUS新商品導入。

・環保意識抬頭。

不利因素

・競爭者挾產品及品牌優勢且鉅額投資台灣市場。

・非公司原廠或(水貨)依靠低價優勢快速成長。

(5)因應對策：

・提升品牌好感度：透過舉辦多元國內外品牌活動、顧客試乘體驗、兒童高爾夫球、車展及異業合作活動，建立並營造新世代的品牌形象。

・激發內部員工熱情：因應品牌及產品的提升，也將精進人員的專業素質，利用高科技工具的輔助、制度面的健全，以及體驗式的教育訓練，提升一線人員的工作熱情。

・創造更多感動顧客：持續推動創造更多驚喜之感動服務活動，提昇車主滿意度及品牌忠誠度。

【LEXUS關鍵績效指標】

LEXUS	業界評估指標	資料來源	最終成績	說明
銷售	登錄台數	交通部	10,721台	較101年成長330台(3.2%)
	市佔率		19.7%	高級車市場第三名

3.大型車

(1)主要產品之銷售及提供地區：

・主要產品之銷售地區：國內。

・主要產品之提供地區：日本、國內。

(2)市場佔有率（民國102年12月底止）：

102年起實施Euro 5排放法規，客戶預期新車售價調漲，提前於101年購車，加上102年出廠新車因反應法規對應成本售價提升，102年商用車市場降至17,031台，前年比76%。

本公司代理銷售之日野、豐田大型車，全年販賣2,759台，以市場佔有率32.3%，連續第四年居大型商用車市場No.1。另日野3.49T，在客戶使用好評下，102年販賣2,080台，市佔率24.5%，較101年成長5.7%，居市場No.2。

(3)市場未來發展遠景之有利與不利因素：

有利因素

・全球經濟緩步回升，可望帶動國內景氣、提振商用車購車需求。

・大陸來台觀光人數增加，遊覽業者增車與換車需求預估將持續。

・政府持續補助汰換偏遠路線公車、推動都會公車換購Non-Step巴士政策，將增加客運巴士汰換需求。

不利因素

・物價上漲影響民間消費，造成運輸貨物減少，將影響客戶購車需求。

・公共工程預算縮減，加上政府課徵奢侈稅，建築業景氣下滑，砂石曳引車、水泥預拌車需求減少。

・近5年間垃圾車及資源回收車已大量汰換超過4千台，103年採購台數將縮減。

・油價維持高檔，商用車客戶營業成本增加，車輛汰換期限延長。

(4)因應對策

針對商用車市場販賣機會及客戶需求，持續加強商品競爭力，確保市佔率優勢。

・貨車：善用優勢售後服務體系，發揮販服連攜整體戰力，擴大販賣台數。

・巴士：強化與客運業及車體廠業務互動，儘速導入客戶需求商品，實施客運業海外試乘活動，提前爭取販賣商機。

・3.49噸：增設販賣服務據點及加速人才招募，拍攝新電視廣告並加強媒體廣宣活動，擴大品牌知名度。

4.汽車及租賃分期

(1)產品提供區域：

車輛長租、分期全國各7個營業據點配置業務人員提供業務服務，車輛短租全國逾40短租據點提供日租服務。

(2)市場占有率（民國102年12月底止）：

・租賃車市場總台數為40,778台(租賃車佔整體新車銷售10.8%)，本公司以9,449台(市占23.2%)居第一

・車輛分期總貸放金額462億，優於其他同業居首位。

(3)市場未來供需狀況與成長性：

展望103年，隨著國際及台灣經濟情勢趨於明朗，整體用車需求提升，隨著國人用車習慣的改變，搭配具魅力的專案設計，租賃、分期需求，預計將優於前一年。

(4)市場未來發展遠景之有利與不利因素：

有利因素

・本牌(TOYOTA、LEXUS)新車上市效應，租賃分期需求上升。

・景氣前景趨於明朗，股市回溫、失業率低減及物價下跌對穩定消費信心有明顯助益。

不利因素

・同業低價搶市

(5)因應對策：

・持續透過租賃、分期魅力商品設計，多元滿足客戶繳款方式，提升業務人員業務動能。

・透過業務管理強化及轄區分配，業務人員積極通路經營掌握，強化案件承作。

・針對CR客戶舉行售後關懷及相關活動舉辦，提升客戶滿意度，增加增租購需要。

(二).主要產品之重要用途及產製過程：

1.主要產品之重要用途：

產品種類		主要用途
豐田車	轎車	大眾代步休閒、通勤、洽公等等之交通工具
	客車	一般公司行號公務使用或租賃業者、計程車業者載客用
	大客車	客運業、遊覽車業及機關學校團體載客用
日野車	3.49 噸貨車	一般公司行號或貨運行用以運送貨物
	大貨車	一般公司行號或貨運行用以運送貨物
	大客車	客運業、遊覽車業及機關學校團體載客用

2.主要產品之產製過程：本公司非生產事業，故無產製過程。

(三).主要原料之供應狀況：

產品種類		主要用途
豐田車	轎車、客車及零件	進口：豐田自動車株式會社、 TOYOTA MOTOR CORPORATION 國產：國瑞汽車股份有限公司
日野車	貨車及大客(貨)車	進口：日野自動車株式會社 國產：國瑞汽車股份有限公司

(四).最近二年度任一年度中曾占進(銷)貨總額百分之十以上之客戶名稱及其進(銷)貨金額與比例：

1.最近二年度銷貨總額百分之十以上之客戶名單：

客戶名稱	101年			102年			103年度截至前一季止		
	銷貨淨額(仟元)	占全年度銷貨淨額比率(%)	與發行人之關係	銷貨淨額(仟元)	占全年度銷貨淨額比率(%)	與發行人之關係	銷貨淨額(仟元)	占全年度銷貨淨額比率(%)	與發行人之關係
中部汽車(股)公司	18,214,338	15	—	19,531,093	15	—	4,870,239	15	—
桃苗汽車(股)公司	17,842,360	14	—	18,538,086	14	採權益法評價之被投資公司	4,825,483	14	採權益法評價之被投資公司
北都汽車(股)公司	15,001,056	12	採權益法評價之被投資公司	15,717,699	12	採權益法評價之被投資公司	4,233,293	13	採權益法評價之被投資公司
高都汽車(股)公司	—	—	—	13,122,704	10	採權益法評價之被投資公司	3,290,804	10	採權益法評價之被投資公司

註：本集團於102年10月1日以現金1,333,514仟元購入桃苗汽車股份有限公司20%已發行股份，於102年10月7日以現金1,236,592仟元購入高都汽車股份有限公司20%已發行股份

2.最近二年度進貨總額百分之十以上之廠商名單：

客戶名稱	101年			102年			103年度截至前一季止		
	進貨淨額(仟元)	占全年度進貨淨額比率(%)	與發行人之關係	進貨淨額(仟元)	占全年度進貨淨額比率(%)	與發行人之關係	進貨淨額(仟元)	占全年度進貨淨額比率(%)	與發行人之關係
國瑞汽車(股)公司	57,883,808	40	採權益法評價之被投資公司	50,028,068	33	採權益法評價之被投資公司	13,686,668	37	採權益法評價之被投資公司
新加坡豐田汽車公司	21,236,863	15	日本豐田之子公司	17,188,756	11	日本豐田之子公司	—	—	—
日本豐田自動車株式會社	—	—	—	—	—	—	5,416,542	15	本公司董事

註：日本豐田自動車株式會社及其子公司內部業務移轉，原向其子公司-新加坡豐田汽車公司進貨，自 102 年 9 月始生產之車輛調整向日本豐田自動車株式會社進貨。

(五).最近二年度生產量值：無。

(六).最近二年度銷售量值：

部門別	101年		102年	
	內銷		內銷	
	銷售量(台)	銷售值(仟元)	銷售量(台)	銷售值(仟元)
豐田及日野產品總代理	101,274	83,947,792	105,693	90,303,844
分期事業	—	4,039,544	—	4,824,338
租賃事業	—	11,219,663	—	12,757,814
大車事業	6,719	12,704,119	4,562	9,193,222
其他	10,656	26,627,222	10,824	29,387,693
合計	118,649	138,538,340	121,079	146,466,911

註：銷售量係指新車銷售台數。

三、最近二年度及截至年報刊印日止集團從業員工資料

年度		101 年度	102 年度	當年度截至 103 年 3 月 31 日
員工人數	直接人員（販賣與服務人員）	2,067	2,302	2,326
	間接人員（管理人員）	1,765	1,925	1,942
	合計	3,832	4,227	4,268
平均年歲		35.62	35.30	35.60
平均服務年資		6.12	6.09	6.32
學歷分布比率	博士	0.00%	0.01%	0.01%
	碩士	13.94%	14.86%	14.98%
	大專	59.47%	58.40%	58.07%
	高中	22.20%	22.32%	22.40%
	高中以下	4.39%	4.42%	4.54%
合計		100%	100%	100%

四、環保支出資訊

最近年度及截至年報刊印日止，因污染環境所受損失及處分之總額：無。

五、勞資關係

(一).公司各項員工福利措施、進修、訓練、退休制度與其實施情況，以及勞資間之協議與各項員工權益維護措施情形：

1.福利措施

集團內設有福利會之公司皆依職工福利金條例提撥福利金並用以辦理文康活動、教育補助、家庭慰助、婚喪喜慶補助及員工旅遊等各項福利活動。

2.退休制度

本公司之員工皆已選擇勞工退休新制。

3.教育訓練

本集團一向重視員工的發展，故投入相當多的預算以提升員工的能力及素質，以增強競爭力。每年均定期並視需要彈性辦理各項內部訓練及外部訓練等課程。為提高教育之效率與成果。員工進修與訓練，目前分兩種作法：

・內訓課程：由教育訓練負責單位每年編訂預算與教育目標，課程由外聘講師或由公司資深主管或曾接受講師訓練之專業同仁擔任。課程乃以培養同仁良好的工作態度與價值觀，工作能力與技術提升以及新知識傳承等為主要重點。

・外訓課程：課程主要是補充內部培訓上之不足，每年亦編訂預算，由單位派需要之同仁至企業管理顧問公司、專業協會等上課。

・民國 102 年集團教育訓練統計表：單位：元

課程	參加人數總計	參加人次總計	投入費用	總計投入經費
內訓課程	3,385	16,326	9,969,574	13,582,030
外訓課程	698	1,086	3,612,456	

4.勞資間之協議與各項員工權益維護措施情形

尊重員工、塑造和諧勞資關係一向是本集團極力追求的經營準則。同仁可透過每季之勞資會議或非正式的意見反應途徑(如員工意見信箱),員工的意見可以充分的表達並得到合理的解決。本集團各公司針對提升勞資雙方良性溝通相關作法資訊表列如下：

公司	提升勞資雙方良性溝通作法說明
和泰	每季舉辦「勞資會議」、設置「員工意見信箱」
和通(含)4S 店	由主管擔任員工意見反應之窗口
長源	透過 HR 向上反應員工意見
產機	設置「員工意見反應專用網路信箱」
東部	顧關部課長於巡店時蒐集同仁意見，提出至每週主管會議中討論
大全彩藝	每季舉辦「勞資會議」、總務課有專人負責員工意見蒐集與反應
車美仕/凱美仕	透過 HR 向上反應員工意見
和潤/運與其關係企業	透過 HR 向上反應員工意見
和泰興業	(1)由主管擔任員工意見反應之窗口，於每週主管會議中提出討論
	(2)員工可透過「電子簽核系統申訴管道」進行意見反應

(二).最近年度及截至年報刊印日止，因勞資糾紛所遭受之損失，並揭露目前及未來可能發生之估計金額與因應措施：

1.由於制度完善加上人性化的管理精神，本公司創業至今66年，勞資雙方均能和諧互動並為公司永續的經營共同努力，故長久以來，並無重大勞資糾紛與爭議。展望未來，相信在人性尊重理念與既有和諧的互動關係下，預估未來因勞資糾紛而導致之損失可能性極低。

2.員工行為或倫理守則

本公司於2009年8月制定及公布『和泰汽車員工行為準則』，目的有下列二項：

（1）建立一致道德標準，加強員工自律精神，以提昇和泰內控及公司治理能力。

（2）強化重視公益與環保的公司文化，協同員工共同投入社會貢獻，努力提昇企業形象。

員工須遵守之行為準則內容依據關聯之對象不同，分為下列三類。

（1）與公司相關的行為準則

・員工需遵守「員工行為準則」，誠實遂行職務。

・公司需與同仁共同合作，善用員工之能力，持續改善公司的經營績效。

（2）與公司活動相關的行為準則

・員工需遵守法律，行為需具備良知與責任感。

・員工需勇於挑戰顧客需求的多元化及公司持續擴展所衍生之問題，如建立適當的採購及供應網絡、達到環境與安全的標準、提昇顧客滿意等。

（3）與社會相關的行為準則

・員工需支持公司成為受社會信賴的企業公民，努力公正、公開地與關係人溝通，參加促進社會永續發展的活動，且不論是否在工作中，行為隨時保持謙遜、誠實與正直。

・員工需了解基本法律知識與社會常規，以辨別違法或違反社會常規的行為，並對其採取迅速、強而有力的對應措施。

針對員工行為與職場倫理，關係企業中之東部汽車於人事規章中設有服務紀律，且於人員報到時會有一份任職切結書，當中註記員工須遵守公司規章之內容；車美仕於人事規章中亦有明文規定員工之任職服務行為規範；其他關係企業則有口頭宣導。

本集團向來重視紀律與守法，為此本公司訂有一般人事管理規定，以規範員工於職場上應有的態度與行為。此外，基於兩性平權的尊重，本公司特成立「兩性平權委員會」，相關說明如下：

・全名：和泰汽車股份有限公司性騷擾防治員工申訴中心申訴處理委員會。

・組織章程係遵照兩性工作平等法第十三條第三項規定訂定之「工作場所性騷擾防治措施申訴及懲戒辦法訂定準則」中指明之原則訂定之。

・由勞資雙方之代表參與。

・於公司內部網站建立專門網頁，說明並推廣概念。

・網頁內容涵蓋：防治措施、委員會相關資訊、案例說明、管理辦法修訂等。本公司其他關係企業亦有針對工作場所性騷擾防治措施內容進行宣導與公告。

六、重要契約

102 年 12 月 31 日止

契約性質	當事人	起訖日期	主要內容	限制條款
本公司				
總代理契約	日本豐田自動車株式會社	102年1月1日 至 104年12月31日 (TOYOTA車) 102年3月1日 至 104年12月31日 (LEXUS車)	在台灣地區販賣進口或國產之豐田車系、日野車系之各型車輛及零配件等。	無
	日本日野自動車工業株式會社	100年4月1日 至 105年3月31日		
製品買賣契約	國瑞汽車(股)公司	84年7月1日起（HINO車）、87年1月1日起（TOYOTA車），除依終止條款規定情形外，持續有效。	國瑞汽車公司同意提供其授權製造之車輛及零配件供本公司在台灣地區銷售之用。	無
經銷契約	國都汽車(股)公司等經銷商	101年5月15日 至 104年5月14日	授權經銷商在主要販賣區域內，販賣本公司所提供之車輛與零配件、用品等。	無
業務委託契約	・國都汽車(股)公司 ・國瑞汽車(股)公司 ・長源汽車(股)公司	・98年7月1日起 ・91年6月1日起 ・92年1月1日起 除經雙方簽署書面同意終止契約外，持續有效。	委託本公司代為處理車輛販售、物流、售前、售後服務及販促管理等事宜。	無
長源汽車股份有限公司				
買賣契約	國瑞汽車(股)公司	自92年1月1日起，除經雙方同意終止契約或違反契約約定事項外，持續有效。	國瑞汽車公司同意提供其授權製造之各式車輛供本公司在台灣地區銷售之用。	無
台灣豐田產業機械股份有限公司				
經銷契約	Toyota Industries Corporation	101年1月1日 至 103年12月31日	在台灣地區販賣進口之豐田車系之各型工業用、產業用之特種車輛及零配件。	無

陸、財務概況

Financial Information

一、最近五年度簡明資產負債表及綜合損益表

(一).簡明資產負債表(合併)-國際財務報導準則

單位：新台幣仟元

項目＼年度		最近五年度財務資料（註1）					當年度截至103年3月31日財務資料（註3）
		98年	99年	100年	101年	102年	
流動資產		不適用			81,631,448	88,509,781	89,373,805
不動產、廠房及設備					30,267,924	33,596,748	34,103,517
無形資產					—	4,726	3,940
其他資產					9,611,082	12,917,100	13,196,721
資產總額					121,510,454	135,028,355	136,677,983
流動負債	分配前				72,467,153	78,494,224	77,467,865
	分配後				77,382,766	(註2)尚未分配	(註2)尚未分配
非流動負債					14,459,475	18,257,807	18,418,677
負債總額	分配前				86,926,628	96,752,031	95,886,542
	分配後				91,842,241	(註2)尚未分配	(註2)尚未分配
歸屬於母公司業主之權益					30,089,765	33,045,955	35,283,023
股本					5,461,792	5,461,792	5,461,792
資本公積					263,060	263,060	263,060
保留盈餘	分配前				24,025,418	26,570,485	28,812,609
	分配後				19,109,805	(註2)尚未分配	(註2)尚未分配
其他權益					339,495	750,618	745,562
庫藏股票					—	—	—
非控制權益					4,494,061	5,230,369	5,508,418
權益總額	分配前				34,583,826	38,276,324	40,791,441
	分配後				29,668,213	(註2)尚未分配	(註2)尚未分配

註1：民國101年度及102年度財務資料係經簽證會計師查核簽證。

註2：民國102年度尚未召開股東常會決議盈餘分配案。

註3：民國103年第一季財務資料係經簽證會計師核閱。

(二).簡明綜合損益表(合併)-國際財務報導準則

單位：新台幣仟元

年度 項目	最近五年度財務資料（註1）					當年度截至103年3月31日財務資料（註2）
	98年	99年	100年	101年	102年	
營業收入	不適用			138,538,340	146,466,911	37,782,712
營業毛利				16,039,861	17,884,310	5,248,144
營業損益				6,791,589	7,172,415	2,644,543
營業外收入及支出				3,461,343	3,398,849	381,475
稅前淨利				10,252,932	10,571,264	3,026,018
所得稅費用				(1,760,255)	(1,938,013)	(521,654)
本期淨利（損）				8,492,677	8,633,251	2,504,364
本期其他綜合利益(損失)之稅後淨額				(204,679)	236,208	4,873
本期綜合損益總額				8,287,998	8,869,459	2,509,237
淨利歸屬於母公司業主				7,536,551	7,650,112	2,242,124
淨利歸屬於非控制權益				956,126	983,139	262,240
綜合損益總額歸屬於母公司業主				7,395,983	7,871,803	2,237,068
綜合損益總額歸屬於非控制權益				892,015	997,656	272,169
每股盈餘				13.80	14.01	4.11

註1：民國101年度及102財務資料係經簽證會計師查核簽證。

註2: 民國103年第一季財務資料係經簽證會計師核閱。

註3: 民國101年度依我國財務會計準則每股盈餘13.76元，上市櫃公司依金融監督管理委員會規定採用國際財務報導準則核閱每股盈餘13.80元。

(三).簡明資產負債表(個別)-國際財務報導準則

單位：新台幣仟元

年度 項目		最近五年度財務資料（註1）				
		98 年	99 年	100 年	101 年	102 年
流動資產		不適用			13,120,329	14,461,788
不動產、廠房及設備					3,883,723	3,855,755
無形資產					—	4,482
其他資產					21,628,457	26,504,970
資產總額					38,632,509	44,822,513
流動負債	分配前				6,867,854	10,112,859
	分配後				11,783,467	(註2)尚未分配
非流動負債					1,674,890	1,663,699
負債總額	分配前				8,542,744	11,776,558
	分配後				13,458,357	(註2)尚未分配
股本					5,461,792	5,461,792
資本公積					263,060	263,060
保留盈餘	分配前				24,025,418	26,570,485
	分配後				19,109,805	(註2)尚未分配
其他權益					339,495	750,618
庫藏股票					—	—
權益總額	分配前				30,089,765	33,045,955
	分配後				25,174,152	(註2)尚未分配

註1：民國101年度及102年度財務資料係經簽證會計師查核簽證。

註2：民國102年度尚未召開股東常會決議盈餘分配案。

(四).簡明綜合損益表(個別)-國際財務報導準則

單位：新台幣仟元

年度 項目	最近五年度財務資料（註1）				
	98 年	99 年	100 年	101 年	102 年
營業收入	不適用			89,269,583	94,384,785
營業毛利				6,709,679	7,345,118
營業損益				3,835,873	4,528,791
營業外收入及支出				4,661,891	4,252,812
稅前淨利				8,497,764	8,781,604
所得稅費用				(961,213)	(1,131,492)
本期淨利（損）				7,536,551	7,650,112
本期其他綜合利益(損失)之稅後淨額				(140,568)	221,691
本期綜合損益總額				7,395,983	7,871,803
每股盈餘				13.80	14.01

註1：民國101年度及102財務資料係經簽證會計師查核簽證。

註2: 民國101年度依我國財務會計準則每股盈餘13.76元，上市櫃公司依金融監督管理委員會規定採用國際財務報導準則核閱每股盈餘13.80元。

(五).簡明資產負債表(合併)-我國財務會計準則

單位：新台幣仟元

項目＼年度		最近五年度財務資料（註1）				
		98 年	99 年	100 年	101 年	102 年(註2)
流動資產		42,722,441	54,946,599	66,851,674	81,933,393	不適用
基金及投資		5,963,196	6,406,315	6,792,923	7,590,511	
固定資產		20,979,445	22,835,794	26,383,300	29,948,657	
無形資產		210,987	227,520	238,356	238,832	
其他資產		1,064,242	1,049,606	930,394	860,833	
資產總額		70,940,311	85,465,834	101,196,647	120,572,226	
流動負債	分配前	38,807,800	48,490,528	57,306,908	72,804,088	
	分配後	40,992,517	51,767,603	61,676,341	77,719,701	
長期負債		1,769,200	3,018,288	3,397,063	2,897,897	
其他負債		5,785,401	6,359,469	8,625,701	9,442,633	
負債總額	分配前	46,927,187	58,433,071	69,909,834	85,724,780	
	分配後	49,111,904	61,710,146	74,279,267	90,640,393	
歸屬於母公司股東權益		21,229,213	23,762,550	27,282,925	30,362,588	
股本		5,461,792	5,461,792	5,461,792	5,461,792	
資本公積		340,368	340,368	340,368	340,368	
保留盈餘	分配前	14,498,007	17,167,630	20,476,457	23,622,739	
	分配後	12,313,290	13,890,555	16,107,024	18,707,126	
金融商品未實現損益		127,523	223,552	180,175	229,048	
累積換算調整數		208,957	(10,657)	207,771	181,212	
未認列為退休金成本之淨損失		(8,780)	(21,481)	(52,159)	(141,092)	
少數股權		2,783,911	3,270,213	4,003,888	4,484,858	
股東權益總額	分配前	24,013,124	27,032,763	31,286,813	34,847,446	
	分配後	21,828,407	23,755,688	26,917,380	29,931,833	

註1：上列各年度財務資料均經會計師查核簽證。

註2：102 年起適用國際財務報導準則，請參閱採用國際財務報導準則之報表 。

(六).簡明損益表(合併)-我國財務會計準則　　單位：新台幣仟元

項目＼年度	最近五年度財務資料（註1）				
	98 年	99 年	100 年	101 年	102 年(註 2)
營業收入	101,659,216	110,883,513	127,166,246	135,244,208	不適用
營業毛利	10,593,014	12,353,650	14,910,277	16,804,787	
營業損益	3,880,126	4,622,309	5,473,087	6,704,505	
營業外收入及利益	1,997,163	2,844,421	4,051,888	4,022,020	
營業外費用及損失	855,121	807,018	553,416	501,480	
繼續營業部門稅前損益	5,022,168	6,659,712	8,971,559	10,225,045	
繼續營業部門損益	3,592,531	5,469,185	7,460,687	8,461,348	
停業部門損益	—	—	—	—	
非常損益	—	—	—	—	
會計原則變動之累積影響數	—	—	—	—	
合併總損益	3,592,531	5,469,185	7,460,687	8,461,348	
歸屬於合併淨損益	3,278,294	4,854,340	6,585,902	7,515,715	
歸屬於少數股權損益	314,237	614,845	874,785	945,633	
每股盈餘	6.00	8.89	12.06	13.76	

註 1：上列各年度財務資料均經會計師查核簽證。

註 2：102 年起適用國際財務報導準則，請參閱採用國際財務報導準則之報表 。

註 3: 民國 101 年度依我國財務會計準則每股盈餘 13.76 元，上市櫃公司依金融監督管理委員會規定採用國際財務報導準則核閱每股盈餘 13.80 元。

(七).簡明資產負債表(個別)-我國財務會計準則

單位：新台幣仟元

項目＼年度		最近五年度財務資料（註1）				
		98 年	99 年	100 年	101 年	102 年(註2)
流動資產		8,059,040	9,728,346	11,318,978	13,012,718	不適用
基金及投資		13,959,895	15,618,603	17,904,457	19,831,164	
固定資產（註2）		3,695,465	3,585,749	3,615,559	3,890,924	
無形資產		—	—	—	—	
其他資產		1,673,739	1,699,827	1,762,451	1,702,584	
資產總額		27,388,139	30,632,525	34,601,445	38,437,390	
流動負債	分配前	5,475,984	5,749,270	5,732,894	6,608,508	
	分配後	7,660,701	9,026,345	10,102,327	11,524,121	
長期負債		—	—	—	—	
其他負債		188,953	626,716	1,076,261	956,929	
負債總額	分配前	6,158,926	6,869,975	7,318,520	8,074,802	
	分配後	8,343,643	10,147,050	11,687,953	12,990,415	
股本		5,461,792	5,461,792	5,461,792	5,461,792	
資本公積		340,368	340,368	340,368	340,368	
保留盈餘	分配前	14,498,007	17,167,630	20,476,457	23,622,739	
	分配後	12,313,290	13,890,555	16,107,024	18,707,126	
金融商品未實現損益		127,523	223,552	180,175	229,048	
累積換算調整數		208,957	(10,657)	207,771	181,212	
未認列為退休金成本之淨損失		(8,780)	(21,481)	(52,159)	(141,092)	
股東權益總額	分配前	21,229,213	23,762,550	27,282,925	30,362,588	
	分配後	19,044,496	20,485,475	22,913,492	25,446,975	

註1：上列各年度財務資料均經會計師查核簽證。

註2：102 年起適用國際財務報導準則，請參閱採用國際財務報導準則之報表。

(八).簡明損益表(個別)-我國財務會計準則　　單位：新台幣仟元

項目＼年度	最近五年度財務資料（註1）				
	98 年	99 年	100 年	101 年	102 年(註 2)
營業收入	72,482,870	74,365,876	85,972,583	89,662,324	不適用
營業毛利	5,421,262	5,815,680	6,829,161	7,357,363	
營業損益	2,647,698	2,459,953	3,386,078	3,807,755	
營業外收入及利益	1,708,074	3,195,820	4,098,356	4,751,180	
營業外費用及損失	144,769	130,866	66,605	79,929	
繼續營業部門稅前損益	4,211,003	5,524,907	7,417,829	8,479,006	
繼續營業部門損益	3,278,294	4,854,340	6,585,902	7,515,715	
停業部門損益	—	—	—	—	
非常損益	—	—	—	—	
會計原則變動之累積影響數	—	—	—	—	
本期損益	3,278,294	4,854,340	6,585,902	7,515,715	
每股盈餘	6.00	8.89	12.06	13.76	

註 1：上列各年度財務資料均經會計師查核簽證。

註 2：102 年起適用國際財務報導準則，請參閱採用國際財務報導準則之報表 。

(一).最近五年度簽證會計師姓名及其查核意見

簽證年度	簽證會計師	查核意見
98年	蕭金木、薛明玲	修正式無保留意見
99年	蕭金木、薛明玲	修正式無保留意見
100年	蕭金木、薛明玲	修正式無保留意見
101年	蕭金木、薛明玲	修正式無保留意見
102年	吳郁隆、張明輝	修正式無保留意見

二、最近五年度財務分析

（一).合併財務比率分析-國際財務報導準則

分析項目（註） \ 年度		最近五年度財務分析					當年度截至103年3月31日
		98年	99年	100年	101年	102年	
財務結構(%)	負債占資產比率	不適用			71.54	71.65	70.16
	長期資金占不動產、廠房及設備比率				162.03	168.27	173.62
償債能力%	流動比率				112.65	112.76	115.37
	速動比率				98.38	98.72	102.22
	利息保障倍數				63.03	45.27	41.10
經營能力	應收款項週轉率（次）				2.53	2.27	2.21
	平均收現日數				144	161	165
	存貨週轉率（次）				17.56	16.63	17.10
	應付款項週轉率（次）				24.60	20.56	19.75
	平均銷貨日數				21	22	21
	不動產、廠房及設備週轉率（次）				4.87	4.59	4.46
	總資產週轉率（次）				1.24	1.14	1.11
獲利能力	資產報酬率（%）				7.70	6.89	1.89
	權益報酬率（%）				25.87	23.70	6.33
	稅前純益占實收資本額比率(%)(註5)				187.72	193.55	55.40
	純益率（%）				6.13	5.89	6.63
	每股盈餘（元）				13.80	14.01	4.11
現金流量	現金流量比率（%）				-	18.69	3.76
	現金流量允當比率（%）				36.72	37.47	30.22
	現金再投資比率（%）				-	13.74	3.96
槓桿度	營運槓桿度				1.37	1.50	1.34
	財務槓桿度				1.03	1.03	1.03

請說明最近二年度各項財務比率變動原因。(若增減變動未達20% 者可免分析)

1.利息保障倍數減少28%：主要係利息費用增加所致。

2.現金流量比率及現金再投資比率增加：主係營業活動淨現金流入量增加所致

(二). 個體財務比率分析-國際財務報導準則

分析項目（註）	年度	最近五年度財務分析					當年度截至103年3月31日
		98年	99年	100年	101年	102年	
財務結構(%)	負債占資產比率	不適用			22.11	26.27	不適用
	長期資金占不動產、廠房及設備比率				817.89	900.20	
償債能力%	流動比率				191.04	143.00	
	速動比率				165.72	118.27	
	利息保障倍數				348.06	369.82	
經營能力	應收款項週轉率（次）				66.75	53.46	
	平均收現日數				5	7	
	存貨週轉率（次）				43.50	43.94	
	應付款項週轉率（次）				24.37	18.30	
	平均銷貨日數				8	8	
	不動產、廠房及設備週轉率（次）				23.80	24.39	
	總資產週轉率（次）				2.42	2.26	
獲利能力	資產報酬率（%）				20.48	18.38	
	權益報酬率（%）				26.37	24.23	
	稅前純益占實收資本額比率(%)(註5)				155.59	160.78	
	純益率（%）				8.44	8.11	
	每股盈餘（元）				13.80	14.01	
現金流量	現金流量比率（%）				65.49	74.58	
	現金流量允當比率（%）				95.61	101.76	
	現金再投資比率（%）				0.40	7.50	
槓桿度	營運槓桿度				1.29	1.24	
	財務槓桿度				1.01	1.01	

請說明最近二年度各項財務比率變動原因。(若增減變動未達20% 者可免分析)

1. 流動比率減少25%：主要係流動負債增加所致
2. 速動比率減少29%：主要係流動負債增加所致
3. 應收款項週轉率減少20%：主要係平均應收帳款增加所致
4. 應付款項週轉率減少25%：主要係平均應付帳款增加所致
5. 現金再投資比率增加1775%：主係營業活動淨現金流入量增加所致

註1：依國際財務報導準則計算之財務比率公式如下：

1.財務結構

(1)負債占資產比率＝負債總額／資產總額。

(2)長期資金占不動產、廠房及設備比率＝（權益總額＋非流動負債）／ 不動產、廠房及設備淨額。

2.償債能力

(1)流動比率＝流動資產／流動負債。

(2)速動比率＝（流動資產－存貨－預付費用）／流動負債。

(3)利息保障倍數＝所得稅及利息費用前純益／本期利息支出。

3.經營能力

(1)應收款項(包括應收帳款與因營業而產生之應收票據)週轉率＝ 銷貨淨額／各期平均應收款項(包括應收帳款與因營業而產生之應收票據)餘額。

(2)平均收現日數＝365／應收款項週轉率。

(3)存貨週轉率＝銷貨成本／平均存貨額。

(4)應付款項(包括應付帳款與因營業而產生之應付票據)週轉率＝ 銷貨成本／各期平均應付款項(包括應付帳款與因營業而產生之應付票據)餘額。

(5)平均銷貨日數＝365／存貨週轉率。

(6) 不動產、廠房及設備週轉率＝銷貨淨額／平均不動產、廠房及設備淨額。

(7)總資產週轉率＝銷貨淨額／平均資產總額。

4.獲利能力

(1)資產報酬率＝〔稅後損益＋利息費用×（１－稅率)〕／ 平均資產總額。

(2)權益報酬率＝稅後損益／平均權益總額。

(3)純益率＝稅後損益／銷貨淨額。

(4)每股盈餘＝（歸屬於母公司業主之損益－特別股股利）／加權平均已發行股數。

5.現金流量

(1)現金流量比率＝營業活動淨現金流量／流動負債。

(2)淨現金流量允當比率＝最近五年度營業活動淨現金流量／最近五年度(資本支出＋存貨增加額＋現金股利)。

(3)現金再投資比率＝(營業活動淨現金流量－現金股利)／(不動產、廠房及設備毛額＋長期投資＋其他非流動資產＋營運資金)。

6.槓桿度：

(1)營運槓桿度＝(營業收入淨額－變動營業成本及費用）／ 營業利益。

(2)財務槓桿度＝營業利益 ／（營業利益－利息費用)。

註 2：上開每股盈餘之計算公式，在衡量時應特別注意下列事項：

1.以加權平均普通股股數為準，而非以年底已發行股數為基礎。

2.凡有現金增資或庫藏股交易者，應考慮其流通期間，計算加權平均股數。

3.凡有盈餘轉增資或資本公積轉增資者，在計算以往年度及半年度之每股盈餘時，應按增資比例追溯調整，無庸考慮該增資之發行期間。

4.若特別股為不可轉換之累積特別股，其當年度股利（不論是否發放）應自稅後淨利減除、或增加稅後淨損。特別股若為非累積性質，在有稅後淨利之情況，特別股股利應自稅後淨利減除；如為虧損，則不必調整。

註 3：現金流量分析在衡量時應特別注意下列事項：

1.營業活動淨現金流量係指現金流量表中營業活動淨現金流入數。

2.資本支出係指每年資本投資之現金流出數。

3.存貨增加數僅在期末餘額大於期初餘額時方予計入，若年底存貨減少，則以零計算。

4.現金股利包括普通股及特別股之現金股利。

5. 不動產、廠房及設備毛額係指扣除累計折舊前之不動產、廠房及設備總額。

註 4：發行人應將各項營業成本及營業費用依性質區分為固定及變動，如有涉及估計或主觀判斷，應注意其合理性並維持一致。

註 5：公司股票為無面額或每股面額非屬新臺幣十元者，前開有關占實收資本比率計算，則改以資產負債表歸屬於母公司業主之權益比率計算之。

(三).合併財務比率分析-我國財務會計準則

分析項目（註）	年度	最近五年度合併財務分析				
		98 年	99 年	100 年	101 年	102 年
財務結構 %	負債占資產比率	66.15	68.37	69.08	71.10	不適用
	長期資金占固定資產比率	122.89	131.60	131.46	126.03	
償債能力%	流動比率	110.09	114.20	116.66	112.54	
	速動比率	95.45	95.11	99.75	97.79	
	利息保障倍數	95.81	83.40	66.76	39.11	
經營能力	應收款項週轉率（次）	3.38	3.24	2.94	2.48	
	平均收現日數	108.00	113.00	124.00	147.00	
	存貨週轉率（次）	18.15	18.03	16.42	16.49	
	應付款項週轉率（次）	27.02	20.69	22.93	23.78	
	平均銷貨日數	20.00	20.00	22.00	22.00	
	固定資產週轉率（次）	4.85	4.86	4.82	4.52	
	總資產週轉率（次）	1.43	1.30	1.26	1.12	
獲利能力	資產報酬率（%）	4.69	6.29	7.18	6.9	
	股東權益報酬率（%）	14.27	19.02	22.59	22.73	
	占實收資本比率%　營業利益	71.04	84.63	100.21	122.75	
	占實收資本比率%　稅前純益	91.95	121.93	164.26	187.21	
	純益率（%）	3.22	4.38	5.18	5.56	
	每股盈餘（元）	6.00	8.89	12.06	‘13.76	
現金流量	現金流量比率（%）	27.04	-	9.66	-	
	現金流量允當比率（%）	43.45	46.53	52.03	37.37	
	現金再投資比率　（%）	20.37	-	4.17	-	
槓桿度	營運槓桿度	1.61	1.50	1.56	1.41	
	財務槓桿度	1.01	1.02	1.03	1.04	

(四).個體財務比率分析-我國財務會計準則

分析項目（註）	年度	最近五年度財務分析				
		98 年	99 年	100 年	101 年	102 年
財務結構(%)	負債占資產比率	22.49	22.43	21.15	21.01	不適用
	長期資金占固定資產比率	574.47	662.69	754.60	780.34	
償債能力%	流動比率	147.17	169.21	197.44	196.91	
	速動比率	131.69	114.28	157.07	170.60	
	利息保障倍數	313.34	380.17	295.38	347.29	
經營能力	應收款項週轉率（次）	55.61	53.40	84.77	67.04	
	平均收現日數	7.00	7.00	4.00	5.00	
	存貨週轉率（次）	44.69	35.28	30.22	43.43	
	應付款項週轉率（次）	20.19	18.33	22.88	24.33	
	平均銷貨日數	8.00	10.00	12.00	8.00	
	固定資產週轉率（次）	19.61	20.74	23.78	23.04	
	總資產週轉率（次）	2.65	2.43	2.48	2.33	
獲利能力	資產報酬率（%）	12.84	16.77	20.26	20.64	
	股東權益報酬率（%）	16.20	21.58	25.80	26.08	
	占實收資本比率(%) 營業利益	48.48	45.04	62.00	69.72	
	占實收資本比率(%) 稅前純益	77.10	101.16	135.81	155.24	
	純益率（%）	4.52	6.53	7.66	8.38	
	每股盈餘（元）	6.00	8.89	12.06	13.76	
現金流量	現金流量比率（%）	54.83	41.63	104.97	79.57	
	現金流量允當比率（%）	89.76	71.42	103.40	99.31	
	現金再投資比率（%）	7.36	0.83	9.37	2.76	
槓桿度	營運槓桿度	1.86	1.98	1.68	1.77	
	財務槓桿度	1.01	1.01	1.01	1.01	

註1：依我國財務會計準則計算之財務比率公式如下：

1.財務結構

(1)負債占資產比率＝負債總額／資產總額。

(2)長期資金占固定資產比率＝（股東權益淨額＋長期負債）／ 固定資產淨額。

2.償債能力

(1)流動比率＝流動資產／流動負債。

(2)速動比率＝（流動資產－存貨－預付費用）／流動負債。

(3)利息保障倍數＝所得稅及利息費用前純益／本期利息支出。

3.經營能力

(1)應收款項(包括應收帳款與因營業而產生之應收票據)週轉率＝ 銷貨淨額／各期平均應收款項(包括應收帳款與因營業而產生之應收票據)餘額。

(2)平均收現日數＝365／應收款項週轉率。

(3)存貨週轉率＝銷貨成本／平均存貨額。

(4)應付款項(包括應付帳款與因營業而產生之應付票據)週轉率＝ 銷貨成本／各期平均應付款項(包括應付帳款與因營業而產生之應付票據)餘額。

(5)平均銷貨日數＝365／存貨週轉率。

(6)固定資產週轉率＝銷貨淨額／平均固定資產淨額。

(7)總資產週轉率＝銷貨淨額／平均資產總額。

4.獲利能力

(1)資產報酬率＝〔稅後損益＋利息費用×（１－稅率)〕／ 平均資產總額。

(2)股東權益報酬率＝稅後損益／平均股東權益淨額。

(3)純益率＝稅後損益／銷貨淨額。

(4)每股盈餘＝（稅後淨利－特別股股利）／加權平均已發行股數。

5.現金流量

(1)現金流量比率＝營業活動淨現金流量／流動負債。

(2)淨現金流量允當比率＝最近五年度營業活動淨現金流量／最近五年度(資本支出＋存貨增加額＋現金股利)。

(3)現金再投資比率＝(營業活動淨現金流量－現金股利)／(固定資產毛額＋長期投資＋其他資產＋營運資金)。

6.槓桿度：

(1)營運槓桿度＝(營業收入淨額－變動營業成本及費用）／ 營業利益。

(2)財務槓桿度＝營業利益 ／（營業利益－利息費用）

註2：上開每股盈餘之計算公式，在衡量時應特別注意下列事項：

1.以加權平均普通股股數為準，而非以年底已發行股數為基礎。

2.凡有現金增資或庫藏股交易者，應考慮其流通期間，計算加權平均股數。

3.凡有盈餘轉增資或資本公積轉增資者，在計算以往年度及半年度之每股盈餘時，應按增資比例追溯調整，無庸考慮該增資之發行期間。

4.若特別股為不可轉換之累積特別股，其當年度股利（不論是否發放）應自稅後淨利減除、或增加稅後淨損。特別股若為非累積性質，在有稅後淨利之情況，特別股股利應自稅後淨利減除；如為虧損，則不必調整。

註3：現金流量分析在衡量時應特別注意下列事項：

1.營業活動淨現金流量係指現金流量表中營業活動淨現金流入數。

2.資本支出係指每年資本投資之現金流出數。

3.存貨增加數僅在期末餘額大於期初餘額時方予計入，若年底存貨減少，則以零計算。

4.現金股利包括普通股及特別股之現金股利。

5.不動產、廠房及設備毛額係指扣除累計折舊前之不動產、廠房及設備總額。

註4：發行人應將各項營業成本及營業費用依性質區分為固定及變動，如有涉及估計或主觀判斷，應注意其合理性並維持一致。

三、102 年度財務報告之監察人審查報告

和泰汽車股份有限公司
財務報告之監察人查核報告書

本公司董事會造送一〇二年度營業報告書、財務報表暨合併財務報表等，業經本監察人等查核完竣，認為均無不符，爰依公司法第二一九條規定，敬請 鑒核。

此　致

和泰汽車股份有限公司一〇三年股東常會

監察人：柯 濬 源

曾 吉 甫

柯王文良

翁 鴻 達

中 華 民 國 一 〇 三 年 三 月 二 十 五 日

四、102 年度合併財務報表

和泰汽車股份有限公司及其子公司

關係企業合併財務報表聲明書

本公司 102 年度（自 102 年 1 月 1 日至 102 年 12 月 31 日止）依「關係企業合併營業報告書關係企業合併財務報表及關係報告書編製準則」應納入編製關係企業合併財務報表之公司，與依國際會計準則第二十七號應納入編製母子公司合併財務報表之公司均相同，且關係企業合併財務報表所應揭露相關資訊於前揭母子公司合併財務報表中均已揭露，爰不再另行編製關係企業合併財務報表。

特此聲明

公司名稱：和泰汽車股份有限公司

負 責 人：黃南光

中華民國 103 年 3 月 25 日

會計師查核報告

(103)財審報字第 13003749 號

和泰汽車股份有限公司　公鑒：

和泰汽車股份有限公司及其子公司民國 102 年 12 月 31 日及民國 101 年 12 月 31 日、1 月 1 日之合併資產負債表，暨民國 102 年及 101 年 1 月 1 日至 12 月 31 日之合併綜合損益表、合併權益變動表及合併現金流量表，業經本會計師查核竣事。上開合併財務報告之編製係管理階層之責任，本會計師之責任則為根據查核結果對上開合併財務報告表示意見。列入上開合併財務報告之部分子公司及採用權益法之投資，其財務報告未經本會計師查核，而係由其他會計師查核。因此，本會計師對上開合併財務報告所表示之意見中，有關該等公司財務報告所列之金額及附註十三所揭露之相關資訊，係依據其他會計師之查核報告。該等子公司及採用權益法之投資民國 102 年 12 月 31 日及民國 101 年 12 月 31 日、1 月 1 日之資產總額(含採用權益法之投資)分別為新台幣 2,653,406 仟元及 1,852,219 仟元、1,743,405 仟元，各占合併資產總額之 1.97%及 1.52%、1.70%，民國 102 年及 101 年 1 月 1 日至 12 月 31 日之營業收入淨額分別為新台幣 901,317 仟元及 900,915 仟元，各占合併營業收入淨額之 0.62%及 0.65%；民國 102 年及 101 年 1 月 1 日至 12 月 31 日依據其他會計師查核之財務報告所認列之採用權益法之關聯企業及合資損益之份額分別為新台幣 161,326 仟元及 84,737 仟元。

本會計師係依照「會計師查核簽證財務報表規則」及中華民國一般公認審計準則規劃並執行查核工作，以合理確信財務報告有無重大不實表達。此項查核工作包括以抽查方式獲取財務報告所列金額及所揭露事項之查核證據、評估管理階層編製財務報告所採用之會計原則及所作之重大會計估計，暨評估財務報告整體之表達。本會計師相信此項查核工作及其他會計師之查核報告可對所表示之意見提供合理之依據。

依本會計師之意見，基於本會計師之查核結果及其他會計師之查核報告，第一段所述合併財務報告在所有重大方面係依照「證券發行人財務報告編製準則」及金融監督管理委員會認可之國際財務報導準則、國際會計準則、解釋及解釋公告編製，足以允當表達和泰汽車股份有限公司及其子公司民國 102 年 12 月 31 日及民國 101 年 12 月 31 日、1 月 1 日之財務狀況，暨民國 102 年及 101 年 1 月 1 日至 12 月 31 日之財務績效與現金流量。

和泰汽車股份有限公司已編製民國 102 年度及 101 年度個體財務報告，並經本會計師出具修正式無保留意見之查核報告在案，備供參考。

資 誠 聯 合 會 計 師 事 務 所

會計師 吳郁隆

會計師 張明輝

前財政部證券暨期貨管理委員會
核准簽證文號：(86)台財證(六)第 83252 號
前財政部證券管理委員會
核准簽證文號：(81)台財證(六)第 79059 號

中 華 民 國 1 0 3 年 3 月 2 5 日

和泰汽車股份有限公司及其子公司

合併資產負債表

民國102年12月31日及民國101年12月31日、1月1日

單位：新台幣仟元

	資產	附註	102年12月31日 金額	%	101年12月31日 金額	%	101年1月1日 金額	%
	流動資產							
1100	現金及約當現金	六(一)	$ 9,845,686	7	$ 9,597,809	8	$ 9,918,089	10
1110	透過損益按公允價值衡量之	六(二)						
	金融資產－流動		2,046,850	2	2,100,882	2	471,651	-
1125	備供出售金融資產－流動	六(三)	-	-	857	-	800	-
1150	應收票據淨額	六(五)及八	8,043,156	6	6,752,284	5	5,262,612	5
1170	應收帳款淨額	六(五)及八	53,217,866	39	49,601,444	41	38,958,181	38
1180	應收帳款－關係人淨額	六(五)、七						
		及八	1,703,718	1	605,086	-	615,015	1
1200	其他應收款	七	2,484,251	2	2,431,036	2	1,824,557	2
130X	存貨	六(六)	7,756,089	6	7,109,403	6	6,334,432	6
1410	預付款項		3,264,627	3	3,226,049	3	3,002,399	3
1470	其他流動資產	八	147,538	-	206,598	-	231,937	-
11XX	**流動資產合計**		88,509,781	66	81,631,448	67	66,619,673	65
	非流動資產							
1523	備供出售金融資產－非流動	六(三)	892,259	-	735,642	1	680,788	1
1550	採用權益法之投資	六(七)	9,417,091	7	6,609,561	5	5,914,461	6
1600	不動產、廠房及設備	六(八)及八	33,596,748	25	30,267,924	25	26,596,500	26
1760	投資性不動產淨額	六(九)	487,664	-	484,561	-	502,764	-
1780	無形資產		4,726	-	-	-	1,001	-
1840	遞延所得稅資產	六(二十六)	1,033,603	1	1,065,805	1	1,170,056	1
1900	其他非流動資產	八	1,086,483	1	715,513	1	1,019,100	1
15XX	**非流動資產合計**		46,518,574	34	39,879,006	33	35,884,670	35
1XXX	**資產總計**		$ 135,028,355	100	$ 121,510,454	100	$ 102,504,343	100

（續次頁）

和泰汽車股份有限公司及其子公司

合併資產負債表

民國102年12月31日及民國101年12月31日、1月1日

單位：新台幣仟元

	負債及權益	附註	102年12月31日 金額	%	101年12月31日 金額	%	101年1月1日 金額	%
	流動負債							
2100	短期借款	六(十)	$ 39,805,982	30	$ 38,300,308	32	$ 32,247,665	32
2110	應付短期票券	六(十二)	21,728,390	16	20,053,191	17	12,100,033	12
2120	透過損益按公允價值衡量之金融負債－流動	六(十一)	-	-	14,063	-	-	-
2125	避險之衍生金融負債－流動	六(四)	287,595	-	166,777	-	22,563	-
2150	應付票據		80,586	-	72,870	-	63,861	-
2170	應付帳款		3,022,385	2	2,065,891	2	2,178,026	2
2180	應付帳款－關係人	七	4,363,897	3	2,903,037	2	2,676,228	3
2200	其他應付款	六(十四)	4,399,369	3	4,112,626	3	4,403,676	4
2230	當期所得稅負債	六(二十六)	1,050,981	1	1,009,500	1	1,015,621	1
2250	負債準備－流動	六(十六)	1,249,238	1	1,155,079	1	267,010	-
2300	其他流動負債	六(十三)	2,505,801	2	2,613,811	2	2,378,852	2
21XX	**流動負債合計**		78,494,224	58	72,467,153	60	57,353,535	56
	非流動負債							
2540	長期借款	六(十三)	5,672,479	4	3,330,702	3	3,397,063	3
2550	負債準備－非流動	六(十六)	993,233	1	1,015,665	1	1,474,309	2
2570	遞延所得稅負債	六(二十六)	1,740,745	1	1,671,684	1	1,730,967	2
2600	其他非流動負債	六(十七)	9,851,350	8	8,441,424	7	7,476,806	7
25XX	**非流動負債合計**		18,257,807	14	14,459,475	12	14,079,145	14
2XXX	**負債總計**		96,752,031	72	86,926,628	72	71,432,680	70
	歸屬於母公司業主之權益							
	股本	六(十八)						
3110	普通股股本		5,461,792	4	5,461,792	5	5,461,792	5
	資本公積	六(十九)						
3200	資本公積		263,060	-	263,060	-	263,060	-
	保留盈餘	六(二十)						
3310	法定盈餘公積		5,600,373	4	4,848,802	4	4,190,211	4
3320	特別盈餘公積		381,843	-	381,843	-	381,843	-
3350	未分配盈餘合計		20,588,269	15	18,794,773	16	16,286,246	16
	其他權益							
3400	其他權益		750,618	1	339,495	-	480,063	1
31XX	**歸屬於母公司業主之權益合計**		33,045,955	24	30,089,765	25	27,063,215	26
36XX	**非控制權益**		5,230,369	4	4,494,061	3	4,008,448	4
3XXX	**權益總計**		38,276,324	28	34,583,826	28	31,071,663	30
	重大或有負債及未認列之合約承諾	九						
	重大期後事項	十一						
	負債及權益總計		$ 135,028,355	100	$ 121,510,454	100	$ 102,504,343	100

請參閱後附合併財務報告附註暨資誠聯合會計師事務所吳郁隆、張明輝會計師民國103年3月25日查核報告。

董事長：黃南光　　經理人：蘇純興　　會計主管：李美琪

和泰汽車股份有限公司及其子公司
合併綜合損益表
民國102年及101年1月1日至12月31日

單位：新台幣仟元
(除每股盈餘為新台幣元外)

	項目	附註	102年度 金額	%	101年度 金額	%
4000	**營業收入**	六(二十一)及七	$ 146,466,911	100	$ 138,538,340	100
5000	**營業成本**	六(六)(二十四)及七	(128,577,607)	(88)	(122,501,900)	(88)
5900	**營業毛利**		17,889,304	12	16,036,440	12
5910	未實現銷貨利益		(11,914)	-	(6,920)	-
5920	已實現銷貨利益		6,920	-	10,341	-
5950	**營業毛利淨額**		17,884,310	12	16,039,861	12
	營業費用	六(二十四)(二十五)				
6100	推銷費用		(7,159,707)	(5)	(6,495,043)	(5)
6200	管理費用		(3,552,188)	(2)	(2,753,229)	(2)
6000	**營業費用合計**		(10,711,895)	(7)	(9,248,272)	(7)
6900	**營業利益**		7,172,415	5	6,791,589	5
	營業外收入及支出					
7010	其他收入	六(二十二)	1,688,989	1	1,406,162	1
7020	其他利益及損失	六(二十三)	589,655	-	395,561	-
7050	財務成本		(238,788)	-	(165,299)	-
7060	採用權益法之關聯企業及合資損益之份額	六(七)	1,358,993	1	1,824,919	1
7000	**營業外收入及支出合計**		3,398,849	2	3,461,343	2
7900	**稅前淨利**		10,571,264	7	10,252,932	7
7950	所得稅費用	六(二十六)	(1,938,013)	(1)	(1,760,255)	(1)
8200	**本期淨利**		$ 8,633,251	6	$ 8,492,677	6

(續次頁)

和泰汽車股份有限公司及其子公司
合併綜合損益表
民國 102 年及 101 年 1 月 1 日至 12 月 31 日

單位：新台幣仟元
(除每股盈餘為新台幣元外)

	項目	附註	102 年度 金額	%	101 年度 金額	%
	其他綜合損益(淨額)					
8310	國外營運機構財務報表換算之兌換差額		$ 188,236	-	($ 75,293)	-
8325	備供出售金融資產未實現評價利益	六(三)	124,898	-	20,447	-
8330	現金流量避險	六(四)	(55,868)	-	(11,289)	-
8360	確定福利計畫精算利益		30,753	-	(4,675)	-
8370	採用權益法之關聯企業及合資之其他綜合損益之份額		(46,583)	-	(134,664)	-
8399	與其他綜合損益組成部分相關之所得稅	六(二十六)	(5,228)	-	795	-
8300	**本期其他綜合利益(損失)之稅後淨額**		$ 236,208	-	($ 204,679)	-
8500	**本期綜合利益總額**		$ 8,869,459	6	$ 8,287,998	6
	淨利歸屬於：					
8610	母公司業主		$ 7,650,112	5	$ 7,536,551	5
8620	非控制權益		983,139	1	956,126	1
			$ 8,633,251	6	$ 8,492,677	6
	綜合損益總額歸屬於：					
8710	母公司業主		$ 7,871,803	5	$ 7,395,983	5
8720	非控制權益		997,656	1	892,015	1
			$ 8,869,459	6	$ 8,287,998	6
	基本每股盈餘	六(二十七)				
9750	**基本每股盈餘合計**		$ 14.01		$ 13.80	
	稀釋每股盈餘					
9850	**稀釋每股盈餘合計**		$ 14.00		$ 13.79	

請參閱後附合併財務報告附註暨資誠聯合會計師事務所
吳郁隆、張明輝會計師民國 103 年 3 月 25 日查核報告。

董事長：黃南光　　經理人：蘇純興　　會計主管：李美琪

和泰汽車股份有限公司及其子公司

合併權益變動表

民國102年及101年1月1日至12月31日

單位：新台幣仟元

	附註	歸屬於母公司業主之權益											
				保留盈餘			其他權益						
		普通股股本	資本公積－發行溢價	法定盈餘公積	特別盈餘公積	未分配盈餘合計	國外營運機構財務報表換算之兌換差額	備供出售金融資產未實現損益	現金流量避險中屬有效避險部分之工具利益（損失）	其他權益－其他	總計	非控制權益	權益總額
101年度													
101年1月1日餘額		$ 5,461,792	$ 263,060	$ 4,190,211	$ 381,843	$ 16,286,246	$ -	$ 494,962	($ 14,899)	$ -	$ 27,063,215	$ 4,008,448	$ 31,071,663
盈餘指撥及分派：	六(二十)												
法定盈餘公積		-	-	658,591	-	(658,591)	-	-	-	-	-	-	-
現金股利		-	-	-	-	(4,369,433)	-	-	-	-	(4,369,433)	(406,402)	(4,775,835)
101年度淨利		-	-	-	-	7,536,551	-	-	-	-	7,536,551	956,126	8,492,677
101年度其他綜合損益		-	-	-	-	-	(26,515)	20,452	(7,456)	(127,049)	(140,568)	(64,111)	(204,679)
101年12月31日餘額		$ 5,461,792	$ 263,060	$ 4,848,802	$ 381,843	$ 18,794,773	($ 26,515)	$ 515,414	($ 22,355)	($ 127,049)	$ 30,089,765	$ 4,494,061	$ 34,583,826
102年度													
102年1月1日餘額		$ 5,461,792	$ 263,060	$ 4,848,802	$ 381,843	$ 18,794,773	($ 26,515)	$ 515,414	($ 22,355)	($ 127,049)	$ 30,089,765	$ 4,494,061	$ 34,583,826
盈餘指撥及分派：	六(二十)												
法定盈餘公積		-	-	751,571	-	(751,571)	-	-	-	-	-	-	-
現金股利		-	-	-	-	(4,915,613)	-	-	-	-	(4,915,613)	(324,148)	(5,239,761)
102年度淨利		-	-	-	-	7,650,112	-	-	-	-	7,650,112	983,139	8,633,251
102年度其他綜合損益		-	-	-	-	(189,432)	200,216	120,749	(36,891)	127,049	221,691	14,517	236,208
非控制權益變動		-	-	-	-	-	-	-	-	-	-	62,800	62,800
102年12月31日餘額		$ 5,461,792	$ 263,060	$ 5,600,373	$ 381,843	$ 20,588,269	$ 173,701	$ 636,163	($ 59,246)	$ -	$ 33,045,955	$ 5,230,369	$ 38,276,324

請參閱後附合併財務報告附註暨資誠聯合會計師事務所吳郁隆、張明輝會計師民國103年3月25日查核報告。

董事長：黃南光　　經理人：蘇純興　　會計主管：李美琪

和泰汽車股份有限公司及其子公司

合併現金流量表

民國 102 年及 101 年 1 月 1 日至 12 月 31 日

單位：新台幣仟元

	附註	102 年度	101 年度
營業活動之現金流量			
合併稅前淨利		$ 10,571,264	$ 10,252,932
調整項目			
不影響現金流量之收益費損項目			
透過損益按公允價值衡量之金融資產負債淨(利益)損失	六(二十三)	(115,802)	20,084
呆帳費用及財務保證費用		513,822	590,549
折舊費用	六(八)(九)(二十四)	7,885,172	6,663,830
各項攤提	六(二十四)	26,504	25,050
迴轉出租資產損失準備	六(八)	(331,286)	(310,147)
處分不動產、廠房及設備(利益)損失淨額(含出租資產)	六(二十三)	(106,375)	(214,532)
採用權益法認列之關聯企業利益之份額	六(七)	(1,358,993)	(1,824,919)
利息費用		238,788	165,299
利息收入	六(二十二)	(145,229)	(137,197)
未實現銷貨利益		11,914	6,920
已實現銷貨利益		(6,920)	(10,341)
與營業活動相關之資產/負債變動數			
與營業活動相關之資產之淨變動			
透過損益按公允價值衡量之金融資產		155,771	(1,635,252)
應收票據及帳款		(6,519,748)	(12,713,555)
存貨		(646,686)	(774,971)
預付款項		(44,223)	(216,411)
其他流動資產		59,060	25,339
其他應收款		(54,198)	(596,802)
與營業活動相關之負債之淨變動			
應付票據及帳款		2,425,070	123,683
其他應付款		271,968	(316,703)
其他流動負債		778,337	431,517
其他非流動負債		1,447,110	600,557
營運產生之現金流入		15,055,320	154,930
收取之現金股利		1,481,318	1,203,579
支付之利息		(218,368)	(146,885)
支付之所得稅		(1,795,269)	(1,721,408)
收取之利息		146,212	127,520
營業活動之淨現金流入(流出)		14,669,213	(382,264)
投資活動之現金流量			
取得採用權益法之投資價款	六(七)	(2,981,430)	(265,338)
取得不動產、廠房及設備	六(八)	(14,883,511)	(13,864,569)
處分不動產、廠房及設備暨投資性不動產價款(含出租資產)		4,364,919	3,901,243
處分不動產、廠房及設備保險理賠款		27,374	28,088
無形資產增加		(31,230)	(26,051)
其他資產-其他(增加)減少		(429,903)	353,171
投資活動之淨現金流出		(13,933,781)	(9,873,456)
籌資活動之現金流量			
短期借款增加		1,505,674	6,052,643
應付短期票券增加		1,675,199	7,953,158
舉借長期借款		3,896,545	2,525,150
償還長期借款		(2,346,956)	(1,900,000)
非控制權益變動		(261,348)	(406,402)
發放現金股利	六(二十)	(4,915,613)	(4,369,433)
籌資活動之淨現金(流出)流入		(446,499)	9,855,116
匯率影響數		(41,056)	80,324
本期現金及約當現金增加(減少)數		247,877	(320,280)
期初現金及約當現金餘額		9,597,809	9,918,089
期末現金及約當現金餘額		$ 9,845,686	$ 9,597,809

請參閱後附合併財務報告附註暨資誠聯合會計師事務所
吳郁隆、張明輝會計師民國 103 年 3 月 25 日查核報告。

董事長：黃南光　　經理人：蘇純興　　會計主管：李美琪

和泰汽車股份有限公司及其子公司

合併財務報告附註

民國 102 年及 101 年 1 月 1 日至 12 月 31 日

單位：新台幣仟元

(除特別註明者外)

一、公司沿革

和泰汽車股份有限公司(以下簡稱「本公司」)於中華民國設立，本公司及子公司(以下統稱「本集團」)，主要經營業務包括各種車輛及其零件之進口、買賣及銷售維修服務，各種車輛之分期買賣及租賃、中古車買賣交易等。

二、通過財務報告之日期及程序

本合併財務報告已於民國 103 年 3 月 25 日經董事會通過發布。

三、新發布及修訂準則及解釋之適用

(一)已採用金融監督管理委員會(以下簡稱「金管會」)認可之新發布、修正後國際財務報導準則之影響

本年度係首次採用國際財務報導準則，故不適用。

(二)尚未採用金管會認可之新發布、修正後國際財務報導準則之影響

1.國際財務報導準則第 9 號「金融工具：金融資產分類與衡量」

(1)國際會計準則理事會於民國 98 年 11 月發布國際財務報導準則第 9 號，生效日為民國 102 年 1 月 1 日，得提前適用。(惟國際會計準則理事會於民國 102 年 11 月 19 日業已刪除強制適用日期，得立即選擇適用)此準則雖經金管會認可，惟金管會規定我國於民國 102 年適用國際財務報導準則時，企業不得採用此準則，應採用國際會計準則第 39 號「金融工具：認列與衡量」 2009 年版本之規定。

(2)此準則係取代國際會計準則第 39 號之第一階段。國際財務報導準則第 9 號提出金融工具分類及衡量之新規定，且可能影響本集團金融工具之會計處理。

(3)本集團尚未評估國際財務報導準則第 9 號之整體影響，惟經初步評估可能影響本集團持有分類為「備供出售金融資產」之工具，因國際財務報導準則第 9 號規定僅於符合特定條件下之權益工具，得指定將其公允價值變動認列為其他綜合損益，且於該資產除列時不得將已認列之其他綜合損益轉列至當期損益。

(三)國際會計準則理事會已發布但尚未經金管會認可之國際財務報導準則之影響

經國際會計準則理事會發布，但尚未經金管會認可，實際適用應以金管會規定為準之新準則、解釋及修正之影響評估如下：

新準則、解釋及修正	主要修正內容	IASB發布之生效日
國際財務報導準則第7號之比較揭露對首次採用者之有限度豁免(修正國際財務報導準則第1號)	允許企業首次適用IFRSs時，得選擇適用國際財務報導準則第7號「金融工具：揭露」之過渡規定，無須揭露比較資訊。	民國99年7月1日
2010 年國際財務報導準則之改善	修正國際財務報導準則第1、3及7號、國際會計準則第1及34號及國際財務報導解釋第13號相關規定。	民國100年1月1日
國際財務報導準則第9號「金融工具：金融負債分類及衡量」	要求指定公允價值變動列入損益之金融負債須將與該金融負債發行人本身有關之信用風險所產生之公允價值變動反映於「其他綜合損益」，且於除列時其相關損益不得轉列當期損益。除非於原始認列時，即有合理之證據顯示若將該公允價值變動反映於「其他綜合損益」，會造成重大之會計配比不當(不一致)，則可反映於「當期損益」。(該評估僅可於原始認列時決定，續後不得再重評估)。	民國102年11月19日(非強制)
揭露-金融資產之移轉(修正國際財務報導準則第7號)	增加對所有於報導日存在之未除列之已移轉金融資產及對已移轉資產之任何持續參與提供額外之量化及質性揭露。	民國100年7月1日
嚴重高度通貨膨脹及首次採用者固定日期之移除(修正國際財務報導準則第1號)	當企業之轉換日在功能性貨幣正常化日以後，該企業得選擇以轉換日之公允價值衡量所持有功能性貨幣正常化日前之所有資產及負債。此修正亦允許企業自轉換日起，推延適用國際會計準則第39號「金融工具」之除列規定及首次採用者得不必追溯調整認列首日利益。	民國100年7月1日
遞延所得稅：標的資產之回收(修正國際會計準則第12號)	以公允價值衡量之投資性不動產之資產價值應預設係經由出售回收，除非有其他可反駁此假設之證據存在。此外，此修正亦取代了原解釋公告第21號「所得稅：重估價非折舊性資產之回收」。	民國101年1月1日
國際財務報導準則第10號「合併財務報表」	該準則係在現有架構下重新定義控制之原則，建立以控制作為決定那些個體應納入合併財務報告之基礎；並提供當不易判斷控制時，如何決定控制之額外指引。	民國102年1月1日
國際財務報導準則第11號「聯合協議」	於判斷聯合協議之類型時，不再只是著重其法律形式而是依合約性權利與義務以決定分類為聯合營運或是合資，且廢除合資得採用比例合併之選擇。	民國102年1月1日
國際財務報導準則第12號「對其他個體權益之揭露」	該準則涵蓋所有對其他個體權益之揭露，包含子公司、聯合協議、關聯企業及未合併結構型個體。	民國102年1月1日
國際會計準則第27號「單獨財務報表」(2011年修正)	刪除合併財務報表之規定，相關規定移至國際財務報導準則第10號「合併財務報表」。	民國102年1月1日
國際會計準則第28號「投資關聯企業及合資」(2011年修正)	配合國際財務報導準則第11號「聯合協議」之訂定，納入合資採用權益法之相關規定。	民國102年1月1日
國際財務報導準則第13號「公允價值衡量」	定義公允價值，於單一國際財務報導準則中訂定衡量公允價值之架構，並規定有關公允價值衡量之揭露，藉以減少衡量公允價值及揭露有關公允價值衡量資訊之不一致及實務分歧，惟並未改變其他準則已規定之公允價值衡量。	民國102年1月1日
國際會計準則第19號「員工給付」(2011年修正)	刪除緩衝區法並於精算損益發生期間認列於其他綜合損益，及規定所有前期服務成本立即認列，並以折現率乘以淨確定給付負債(資產)計算而得之淨利息取代利息成本及計畫資產之預期報酬，且除淨利息外之計畫資產報酬列入其他綜合損益。	民國102年1月1日
其他綜合損益項目之表達(修正國際會計準則第1號)	此修正將綜合損益表之表達，分為「損益」及「其他綜合損益」兩節，且要求「其他綜合損益」節應將後續不重分類至損益者及於符合特定條件時，後續將重分類至損益者予以區分。	民國101年7月1日
國際財務報導解釋第20號「露天礦場於生產階段之剝除成本」	符合特定條件之剝除活動成本應認列為「剝除活動資產」。剝除活動之效益係以產生存貨之形式實現之範圍內，應依國際會計準則第2號「存貨」規定處理。	民國102年1月1日
揭露-金融資產及金融負債之互抵(修正國際財務報導準則第7號)	應揭露能評估淨額交割約定對企業財務狀況之影響或潛在影響之量化資訊。	民國102年1月1日
金融資產及金融負債之互抵(修正國際會計準則第32號)	釐清國際會計準則第32號中「目前有法律上可執行之權利將所認列之金額互抵」及「在總額交割機制下，亦可視為淨額交割之特定條件」的相關規定。	民國103年1月1日
政府貸款(修正國際財務報導準則第1號)	首次採用者對於在轉換日既存之政府貸款，推延適用國際財務報導準則第9號「金融工具」及國際會計準則第20「政府補助之會計及政府輔助之揭露」之規定處理，且於轉換日既有低於市場利率之政府貸款之利益不應認列為政府補助。	民國102年1月1日
2009-2011年對國際財務報導準則之改善	修正國際財務報導第1號和國際會計準則第1、16、32及34號相關規定。	民國102年1月1日
合併財務報表、聯合協議及對其他個體權益之揭露過渡指引(修正國際財務報導準則第10、11及12號)	明確定義所謂「首次適用日」，係指國際財務報導準則第10、11及12號首次適用之年度報導期間之首日。	民國102年1月1日
投資個體(修正國際財務報導準則第10及12號和國際會計準則第27號)	定義何謂「投資個體」及其典型特性。符合投資個體定義之母公司，不應合併其子公司而應適用透過損益按公允價值衡量其子公司。	民國103年1月1日
國際財務報導解釋第21號「稅賦」	除所得稅外，企業對於政府依據法規所徵收之其他稅賦應依國際會計準則第37號「負債準備、或有負債及或有資產」之規定認列負債。	民國103年1月1日
非金融資產之可回收金額之揭露(修正國際會計準則第36號)	當現金產生單位包含商譽或非確定耐用年限之無形資產但未有減損時，移除揭露可回收金額之規定。	民國103年1月1日
衍生工具之債務變更及避險會計之繼續(修正國際會計準則第39號)	衍生工具之原始交易雙方同意由一個或多個結算者作為雙方的新交易對象，且符合某些條件時無須停止適用避險會計。	民國103年1月1日

新準則、解釋及修正	主要修正內容	IASB發布之生效日
國際財務報導準則第9號「金融工具：避險會計」及修正國際財務報導準則第9號、國際財務報導準則第7號與國際會計準則第39號	1.放寬被避險項目及避險工具之符合要件，並刪除高度有效之明確標準以貼近企業風險管理活動對避險會計之適用。 2.得選擇單獨提早適用原始認列時指定為透過損益按公允價值衡量與該金融負債發行人本身有關之信用風險所產生之公允價值變動反映於「其他綜合損益」之相關規定。	民國102年11月19日（非強制）
與服務有關之員工或第三方提撥之處理(修正國際會計準則第19號)	允許與服務有關但不隨年資變動之員工或第三方提撥，按當期服務成本之減項處理。隨年資變動者，於服務期間按與退休給付計畫相同方式攤銷。	民國103年7月1日
2010-2012年對國際財務報導準則之改善	修正國際財務報導準則第2、3、8及13號和國際會計準則第16、24及38號相關規定。	民國103年7月1日
2011-2013年對國際財務報導準則之改善	修正國際財務報導準則第1、3及13號和國際會計準則第40號相關規定。	民國103年7月1日

本集團現正評估上述新準則、解釋及修正之潛在影響，故暫時無法合理估計對本集團合併財務報告之影響。

四、重大會計政策之彙總說明

編製本合併財務報告所採用之主要會計政策說明如下。除另有說明外，此等政策在所有報導期間一致地適用。

(一)遵循聲明

1.本合併財務報告係依據證券發行人財務報告編製準則與金管會認可之國際財務報導準則、國際會計準則、解釋及解釋公告(以下簡稱 IFRSs)編製之首份合併財務報告。

2.編製民國 101 年 1 月 1 日(本集團轉換至國際財務報導準則日)資產負債表(以下稱「初始資產負債表」)時，本集團已調整依先前中華民國一般公認會計原則編製之財務報告所報導之金額。由中華民國一般公認會計原則轉換至 IFRSs 如何影響本集團之財務狀況、財務績效及現金流量，請詳附註十五說明。

(二)編製基礎

1.除下列重要項目外，本合併財務報告係按歷史成本編製：

(1)按公允價值衡量之透過損益按公允價值衡量之金融資產及負債(包括衍生工具)。

(2)按公允價值衡量之備供出售金融資產。

(3)按退休基金資產減除確定福利義務現值之淨額認列之確定福利負債。

2.編製符合 IFRSs 之財務報告需要使用一些重要會計估計，在應用本集團的會計政策過程中亦需要管理階層運用其判斷，涉及高度判斷或複雜性之項目，或涉及合併財務報告之重大假設及估計之項目，請詳附註五說明。

(三)合併基礎

1.合併財務報告編製原則

(1)本集團將所有子公司納入合併財務報告編製之個體。子公司指本集團有權主導其財務及營運政策之所有個體(包括特殊目的個體)，一般係直接或間接持有其超過 50%表決權之股份。在評估本集團是否控制另一個體時，已考量目前可執行或可轉換潛在表決權之存在及影響。子公司自收購日(即本集團取得控制之日)起全面合併，於喪失控制之日起停止合併。

(2)集團內公司間之交易、餘額及未實現損益業已銷除。子公司之會計政策已作必要之調整，與本集團採用之政策一致。

(3)損益及其他綜合損益各組成部分歸屬於母公司業主及非控制權益；綜合損益總額亦歸屬於母公司業主及非控制權益，即使非控制權益因而成為虧損餘額。

(4)對子公司持股之變動若未導致喪失控制(與非控制權益之交易)，係作為權益交易處理，亦即視為與業主間進行之交易。非控制權益之調整金額與所支付或收取對價之公允價值間之差額係直接認列為權益。

(5)當集團喪失對子公司之控制，對前子公司之剩餘投資係按公允價值重新衡量，公允價值與帳面金額之差額認列為當期損益。對於先前認列於其他綜合損益與該子公司有關之所有金額，其會計處理與本集團若直接處分相關資產或負債之基礎相同，亦即如先前認列為其他綜合損益之利益或損失，於處分相關資產或負債時將被重分類為損益，則當喪失對子公司之控制時，將該利益或損失自權益重分類為損益。

(6)列入本合併財務報告編製個體係依各該公司經會計師查核之財務報表評價及揭露。

2.列入合併財務報告之子公司：

投資公司名稱	子公司名稱	業務性質	所持股權百分比或出資比例		備註
			102年12月31日	101年12月31日	
和泰汽車股份有限公司	英屬維京群島上海和裕投資股份有限公司	轉投資大陸地區，從事汽車、零件貿易及汽車修理等業務	100.00	100.00	
和泰汽車股份有限公司	和展投資有限公司	一般轉投資業務	100.00	100.00	
和泰汽車股份有限公司	長源汽車股份有限公司	汽車、零件銷售及汽車修理等業務	100.00	100.00	
和泰汽車股份有限公司	台灣豐田產業機械股份有限公司	產業用車輛銷售及修理等業務	100.00	100.00	
和泰汽車股份有限公司	和志汽車股份有限公司	中古車買賣	100.00	100.00	
和泰汽車股份有限公司	和泰興業股份有限公司	代理銷售冷氣空調系統及承包冷氣空調工程	50.23	50.23	
和泰汽車股份有限公司	車美仕股份有限公司	汽車零件、配件及石油製品、燃料等之批發及零售	51.00	51.00	註3
和泰汽車股份有限公司	大全彩藝工業股份有限公司	包裝產品之生產銷售	45.54	45.54	註1
和泰汽車股份有限公司	東部汽車股份有限公司	汽車、零件銷售及汽車修理等業務	100.00	100.00	
英屬維京群島上海和裕投資股份有限公司	上海和裕豐田汽車服務有限公司	汽車銷售維修服務	100.00	100.00	
英屬維京群島上海和裕投資股份有限公司	英屬維京群島天津和裕投資股份有限公司	轉投資大陸地區，從事汽車、零件貿易及汽車修理等業務	70.00	70.00	
英屬維京群島上海和裕投資股份有限公司	重慶和凌雷克薩斯汽車銷售服務有限公司	汽車銷售維修服務	100.00	100.00	
英屬維京群島上海和裕投資股份有限公司	上海和凌汽車服務有限公司	汽車銷售維修服務	75.00	75.00	
英屬維京群島上海和裕投資股份有限公司	上海和展汽車服務有限公司	汽車銷售維修服務	100.00	100.00	
英屬維京群島上海和裕投資股份有限公司	南昌和凌雷克薩斯汽車銷售服務有限公司	汽車銷售維修服務	100.00	100.00	
英屬維京群島上海和裕投資股份有限公司	上海和乾物流設備貿易有限公司	產業用車輛及配件之銷售業務	100.00	100.00	
英屬維京群島上海和裕投資股份有限公司	棗庄和裕豐田汽車銷售服務有限公司	汽車銷售維修服務	100.00	100.00	
英屬維京群島上海和裕投資股份有限公司	唐山和凌雷克薩斯汽車銷售服務有限公司	汽車銷售維修服務	100.00	100.00	
英屬維京群島上海和裕投資股份有限公司	和通汽車投資有限公司	投資經營決策、資金運作與財務管理、資訊服務、人員培訓等經營管理服務	100.00	100.00	
上海和裕豐田汽車服務有限公司	上海和凌汽車服務有限公司	汽車銷售維修服務	25.00	25.00	註7
英屬維京群島天津和裕投資股份有限公司	天津和裕豐田汽車銷售服務有限公司	汽車銷售維修服務	100.00	100.00	
和通汽車投資有限公司	天津和凌雷克薩斯汽車銷售服務有限公司	汽車銷售維修服務	100.00	100.00	
和通汽車投資有限公司	天津和展汽車服務有限公司	汽車銷售維修服務	100.00	100.00	
和展投資有限公司	和運租車股份有限公司	小客車租賃業務	66.04	66.04	
和展投資有限公司	和潤企業股份有限公司	各種車輛之分期買賣及租賃業務	66.03	66.03	
和展投資有限公司	和中汽車股份有限公司	中古車買賣	20.00	-	註5 註7
和潤企業股份有限公司	英屬維京群島商HOYUN INTERNATIONAL LIMITED	一般投資業務	50.50	50.50	
和潤企業股份有限公司	和榮汽車股份有限公司	中古車買賣	51.00	51.00	
和潤企業股份有限公司	和中汽車股份有限公司	中古車買賣	31.00	-	註5 註7
和潤企業股份有限公司	和航汽車股份有限公司	中古車買賣	51.00	-	註8
和運租車股份有限公司	英屬維京群島商HOYUN INTERNATIONAL LIMITED	一般投資業務	49.50	49.50	註7
和運租車股份有限公司	和廣保險代理人股份有限公司	經營產物保險代理業務	80.00	-	註8

投資公司名稱	子公司名稱	業務性質	所持股權百分比或出資比例		備註
			102年12月31日	101年12月31日	
英屬維京群島商HOYUN INTERNATIONAL LIMITED	和運國際租賃有限公司	汽車租賃、批發、零售及支援服務	100.00	100.00	
和泰興業股份有限公司	HO TAI (BVI) DEVELOPMENT CO., LTD.	一般投資業務	-	100.00	註6
和泰興業股份有限公司	ICHIBAN INTERNATIONAL CO., LTD.	一般投資業務	100.00	100.00	
和泰興業股份有限公司	和泰服務行銷股份有限公司	冷氣零件買賣	100.00	100.00	
ICHIBAN INTERNATIONAL CO., LTD.	AIR MASTER INTERNATIONAL CO., LTD.	一般投資業務	100.00	100.00	
AIR MASTER INTERNATIONAL CO., LTD.	和展制冷設備貿易(上海)有限公司	冷氣空調設備買賣	100.00	100.00	
車美仕股份有限公司	凱美士汽車科技(上海)有限公司	車輛用品買賣	100.00	100.00	

投資公司名稱	子公司名稱	業務性質	所持股權百分比或出資比例	備註
			101年1月1日	
和泰汽車股份有限公司	英屬維京群島上海和裕投資股份有限公司	轉投資大陸地區，從事汽車、零件貿易及汽車修理等業務	100.00	
和泰汽車股份有限公司	和展投資有限公司	一般轉投資業務	100.00	
和泰汽車股份有限公司	長源汽車股份有限公司	汽車、零件銷售及汽車修理等業務	100.00	
和泰汽車股份有限公司	台灣豐田產業機械股份有限公司	產業用車輛銷售及修理等業務	100.00	
和泰汽車股份有限公司	和志汽車股份有限公司	中古車買賣	100.00	
和泰汽車股份有限公司	和泰興業股份有限公司	代理銷售冷氣空調系統及承包冷氣空調工程	50.23	

投資公司名稱	子公司名稱	業務性質	所持股權百分比或出資比例	備註
			101年1月1日	
上海和全商務諮詢服務有限公司	上海和泰汽車銷售有限公司	汽車銷售及代理車輛報關服務	100.00	註2
英屬維京群島天津和裕投資股份有限公司	天津和裕豐田汽車銷售服務有限公司	汽車銷售維修服務	100.00	
和通汽車投資有限公司	天津和凌雷克薩斯汽車銷售服務有限公司	汽車銷售維修服務	100.00	
和通汽車投資有限公司	天津和展汽車服務有限公司	汽車銷售維修服務	100.00	
和展投資有限公司	和運租車股份有限公司	小客車租賃業務	66.04	
和展投資有限公司	和潤企業股份有限公司	各種車輛之分期買賣及租賃業務	66.03	
和潤企業股份有限公司	英屬維京群島商HOYUN INTERNATIONAL LIMITED	一般投資業務	50.50	
和潤企業股份有限公司	和榮汽車股份有限公司	中古車買賣	51.00	
和運租車股份有限公司	英屬維京群島商HOYUN INTERNATIONAL LIMITED	一般投資業務	49.50	註7
英屬維京群島商HOYUN INTERNATIONAL LIMITED	和運國際租賃有限公司	汽車租賃、批發、零售及支援服務	100.00	
和泰興業股份有限公司	HO TAI (BVI) DEVELOPMENT CO., LTD.	一般投資業務	100.00	
和泰興業股份有限公司	ICHIBAN INTERNATIONAL CO., LTD.	一般投資業務	100.00	
和泰興業股份有限公司	和泰服務行銷股份有限公司	冷氣零件買賣	100.00	
ICHIBAN INTERNATIONAL CO., LTD.	AIR MASTER INTERNATIONAL CO., LTD.	一般投資業務	100.00	
AIR MASTER INTERNATIONAL CO., LTD.	和展制冷設備貿易(上海)有限公司	冷氣空調設備買賣	100.00	
車美仕股份有限公司	凱美士汽車科技(上海)有限公司	車輛用品買賣	100.00	

投資公司名稱	子公司名稱	業務性質	所持股權百分比或出資比例	備註
			101年1月1日	
和泰汽車股份有限公司	車美仕股份有限公司	汽車零件、配件及石油製品、燃料等之批發及零售	45.60	註1
和泰汽車股份有限公司	大全彩藝工業股份有限公司	包裝產品之生產銷售	45.54	註1
和泰汽車股份有限公司	東部汽車股份有限公司	汽車、零件銷售及汽車修理等業務	100.00	
英屬維京群島上海和裕投資股份有限公司	上海和裕豐田汽車服務有限公司	汽車銷售維修服務	100.00	
英屬維京群島上海和裕投資股份有限公司	英屬維京群島天津和裕投資股份有限公司	轉投資大陸地區，從事汽車、零件貿易及汽車修理等業務	70.00	
英屬維京群島上海和裕投資股份有限公司	重慶和凌雷克薩斯汽車銷售服務有限公司	汽車銷售維修服務	100.00	
英屬維京群島上海和裕投資股份有限公司	上海和凌汽車服務有限公司	汽車銷售維修服務	75.00	
英屬維京群島上海和裕投資股份有限公司	上海和展汽車服務有限公司	汽車銷售維修服務	100.00	
英屬維京群島上海和裕投資股份有限公司	南昌和凌雷克薩斯汽車銷售服務有限公司	汽車銷售維修服務	100.00	
英屬維京群島上海和裕投資股份有限公司	上海和乾物流設備貿易有限公司	產業用車輛及配件之銷售業務	100.00	
英屬維京群島上海和裕投資股份有限公司	棗庄和裕豐田汽車銷售服務有限公司	汽車銷售維修服務	100.00	
英屬維京群島上海和裕投資股份有限公司	唐山和凌雷克薩斯汽車銷售服務有限公司	汽車銷售維修服務	100.00	
英屬維京群島上海和裕投資股份有限公司	和通汽車投資有限公司	投資經營決策、資金運作與財務管理、資訊服務、人員培訓等經營管理服務	100.00	
上海和裕豐田汽車服務有限公司	上海和凌汽車服務有限公司	汽車銷售維修服務	25.00	註7
上海和裕豐田汽車服務有限公司	上海和全商務諮詢服務有限公司	商務諮詢服務	1.00	註4
上海和凌汽車服務有限公司	上海和全商務諮詢服務有限公司	商務諮詢服務	99.00	註4

註 1： 上列直接或間接持股未超過 50%之被投資公司，因本公司有權主導其董事會超過半數之投票權，因此將此等公司視為子公司並列入本合併財務報表之編製個體。

註 2： 該公司業於民國 101 年 9 月清算完結。

註 3： 係民國 101 年 10 月本公司收購和昭實業等三公司持有車美仕之 5.4%股權。

註 4:該公司業於民國 101 年 12 月清算完結。

註 5: 係民國 102 年第一季新投資設立。

註 6:該公司業於民國 102 年 7 月清算完結。

註 7: 本公司對該公司綜合持股比率超過 50%。

註 8： 係民國 102 年第四季新投資設立。

3.未列入合併財務報告之子公司：無。

4.子公司會計期間不同之調整及處理方式：不適用。

5.子公司將資金移轉予母公司之能力受重大限制：無。

(四)外幣換算

本集團內每一個體之財務報告所列之項目，均係以該個體營運所處主要經濟環境之貨幣(即功能性貨幣)衡量。本合併財務報告係以本公司之功能性貨幣新台幣作為表達貨幣列報。

1.外幣交易及餘額

(1)外幣交易採用交易日之即期匯率換算為功能性貨幣，除了符合現金流量避險而遞延於其他綜合損益者外，換算此等交易產生之換算差額認列為當期損益。

(2)外幣貨幣性資產及負債餘額，按資產負債表日之即期匯率評價調整，因調整而產生之換算差額認列為當期損益。

(3)外幣非貨幣性資產及負債餘額，屬透過損益按公允價值衡量者，按資產負債表日之即期匯率評價調整，因調整而產生之兌換差額認列為當期損益；屬透過其他綜合損益按公允價值衡量者，按資產負債表日之即期匯率評價調整，因調整而產生之兌換差額認列於其他綜合損益項目，屬非按公允價值衡量者，則按初始交易日之歷史匯率衡量。

(4)所有兌換損益按交易性質在損益表之「其他利益及損失」列報。

2.國外營運機構之換算

(1)功能性貨幣與表達貨幣不同之所有集團個體，其經營結果和財務狀況以下列方式換算為表達貨幣：

A.表達於每一資產負債表之資產及負債係以該資產負債表日之收盤匯率換算；

B.表達於每一綜合損益表之收益及費損係以當期平均匯率換算；及

C.所有因換算而產生之兌換差額認列為其他綜合損益。

(2)當部分處分或出售之國外營運機構為關聯企業或聯合控制個體時，將於其他綜合損益項下之兌換差額按比例重分類於當期損益作為出售利益或損失之一部分。惟當本集團即使仍保留對前關聯企業或聯合控制個體之部分權益，但已喪失對國外營運機構屬關聯企業之重大影響或已喪失對國外營運

機構屬聯合控制個體之聯合控制，則係以處分對國外營運機構之全部權益處理。

(3)當部分處分或出售之國外營運機構為子公司時，係按比例將認列為其他綜合損益之累計兌換差額重新歸屬予該國外營運機構之非控制權益。惟當本集團即使仍保留對前子公司之部分權益，但已喪失對國外營運機構屬子公司之控制，則係以處分對國外營運機構之全部權益處理。

(五)資產負債區分流動及非流動之分類標準

合併子公司承作分期付款銷貨等業務，其營業週期通常長於一年，有關分期付款銷貨業務之資產及負債，係按營業週期作為劃分其屬流動或非流動之基準；其餘科目劃分流動與非流動之標準如下：

1.資產符合下列條件之一者，分類為流動資產：

(1)預期將於正常營業週期中實現該資產，或意圖將其出售或消耗者。
(2)主要為交易目的而持有者。
(3)預期於資產負債表日後十二個月內實現者。
(4)現金或約當現金，但於資產負債表日後至少十二個月交換或用以清償負債受到限制者除外。

本集團將所有不符合上述條件之資產分類為非流動。

2.負債符合下列條件之一者，分類為流動負債：

(1)預期將於正常營業週期中清償者。
(2)主要為交易目的而持有者。
(3)預期於資產負債表日後十二個月內到期清償者。
(4)不能無條件將清償期限遞延至資產負債表日後至少十二個月者。負債之條款，可能依交易對方之選擇，以發行權益工具而導致清償者，不影響其分類。

本集團將所有不符合上述條件之負債分類為非流動。

(六)約當現金

約當現金係指短期並具高度流動性之投資，該投資可隨時轉換成定額現金且價值變動之風險甚小。定期存款符合前述定義且其持有目的係為滿足營運上之短期現金承諾者，分類為約當現金。

(七)透過損益按公允價值衡量之金融資產

1.透過損益按公允價值衡量之金融資產係指持有供交易之金融資產。金融資產若在取得時主要係為短期內出售，則分類為持有供交易之金融資產。衍生工具除依避險會計被指定為避險項目外，均分類為持有供交易之金融資產。

2.本集團對於符合交易慣例之透過損益按公允價值衡量之金融資產係採用交易日會計。

3.透過損益按公允價值衡量之金融資產，於原始認列時按公允價值衡量，相關交易成本則認列為當期損益。續後按公允價值衡量，其公允價值之變動認列於當期損益。

(八)備供出售金融資產

1.備供出售金融資產係指定為備供出售或未被分類為任何其他類別之非衍生金融資產。

2.本集團對於符合交易慣例之備供出售金融資產係採用交易日會計。

3.備供出售金融資產於原始認列時按其公允價值加計交易成本衡量，續後按公允價值衡量，其公允價值之變動認列於其他綜合損益。

(九)放款及應收款

係屬原始產生之放款及應收款，係在正常營業過程中就商品銷售或服務提供所產生之應收客戶款項。於原始認列時按公允價值衡量，後續採有效利息法按攤銷後成本扣除減損後之金額衡量。惟屬未付息之短期應收帳款，因折現影響不重大，後續以原始發票金額衡量。

(十)金融資產減損

1.本集團於每一資產負債表日，評估是否已經存在減損之任何客觀證據，顯示某一或一組金融資產於原始認列後發生一項或多項事項(即「損失事項」)，且該損失事項對一金融資產或一組金融資產之估計未來現金流量具有能可靠估計之影響。

2.本集團用以決定是否存在減損損失之客觀證據的政策如下：

(1)發行人或債務人之重大財務困難；
(2)違約，諸如利息或本金支付之延滯或不償付；
(3)本集團因與債務人財務困難相關之經濟或法律理由，給予債務人原不可能考量之讓步；
(4)債務人將進入破產或其他財務重整之可能性大增；
(5)由於財務困難而使該金融資產之活絡市場消失；
(6)可觀察到之資料顯示，一組金融資產之估計未來現金流量於該等資產原始認列後發生可衡量之減少，雖然該減少尚無法認定係屬該組中之某個別金融資產，該等資料包括該組金融資產之債務人償付狀況之不利變化，或與該組金融資產中資產違約有關之全國性或區域性經濟情況；
(7)發行人所處營運之技術、市場、經濟或法令環境中所發生具不利影響之重大改變的資訊，且該證據顯示可能無法收回該權益投資之投資成本；或
(8)權益工具投資之公允價值大幅或持久性下跌至低於成本。

3.本集團經評估當已存在減損之客觀證據，且已發生減損損失時，按以下方式處理：

(1)以攤銷後成本衡量之金融資產
係以該資產帳面金額與估計未來現金流量按該金融資產原始有效利率折現之現值間之差額，認列減損損失於當期損益。當後續期間減損損失金額減少，且該減少能客觀地與認列減損後發生之事項相連結，則先前認列之減損損失在未認列減損情況下於迴轉日應有之攤銷後成本之限額內於當期損益迴轉。認列及迴轉減損損失之金額係藉由備抵帳戶調整資產之帳面金額。

(2)備供出售金融資產
係以該資產之取得成本(減除任何已償付之本金及攤銷數)與現時公允價值間之差額，再減除該金融資產先前列入損益之減損損失，自其他綜合損益重分類至當期損益。屬權益工具投資者，其已認列於損益之減損損失不得透過當期損益迴轉。認列及迴轉減損損失之金額係藉由備抵帳戶調整資產之帳面金額。

(十一)應收租賃款/租賃(出租人)

1.依據租賃契約之條件，當租賃所有權之幾乎所有風險與報酬由承租人承擔時，分類為融資租賃。

(1)於租賃開始時，按租賃投資淨額(包含原始直接成本)認列為「應收租賃款」，應收租賃款總額與現值間之差額認列為「融資租賃之未賺得融資收益」。
(2)後續採有系統及合理之基礎將融資收益分攤於租賃期間，以反映出租人持有租賃投資淨額之固定報酬率。
(3)與期間相關之租賃給付(不包括服務成本)沖減租賃投資總額，以減少本金及未賺得融資收益。

2.營業租賃之租賃收益扣除給予承租人之任何誘因，於租賃期間內按直線法攤銷認列為當期損益。

(十二)存貨

存貨按成本與淨變現價值孰低者衡量，成本之計算除和泰興業股份有限公司採加權平均法，餘均係採移動平均法。比較成本與淨變現價值孰低時，採逐項比較法，淨變現價值係指在正常營業過程中之估計售價減除相關變動銷售費用後之餘額。

(十三)採用權益法之投資/關聯企業

1.關聯企業指所有本集團對其有重大影響而無控制之個體，一般係直接或間接持有其 20%(含)以上表決權之股份。本集團對關聯企業之投資採用權益法處理，取得時依成本認列。

2.本集團對關聯企業取得後之損益份額認列為當期損益，對其取得後之其他綜合損益份額則認列為其他綜合損益。如本集團對任一關聯企業之損失份額等於或超過其在該關聯企業之權益(包括任何其他無擔保之應收款)，本集團不認列進一步之損失，除非本集團對該關聯企業發生法定義務、推定義務或已代其支付款項。

3.當關聯企業發生非損益及其他綜合損益之權益變動且不影響對關聯企業之持股比例時，本集團將所有權益變動按持股比例認列為「資本公積」。

4.本集團與關聯企業間交易所產生之未實現損益業已依其對關聯企業之權益比例銷除；除非證據顯示該交易所轉讓之資產已減損，否則未實現損失亦予以銷除。關聯企業之會計政策已作必要之調整，與本集團採用之政策一致。

5.當集團處分關聯企業時，如喪失對該關聯企業之重大影響，對於先前認列於其他綜合損益與該關聯企業有關之所有金額，其會計處理與本集團若直接處分相關資產或負債之基礎相同，亦即如先前認列為其他綜合損益之利益或損失，於處分相關資產或負債時將被重分類為損益，則當喪失對關聯企業之重大影響時，將該利益或損失自權益重分類為損益。如對關聯企業有重大影響，僅按比例將先前在其他綜合損益中認列之金額依上述方式轉出。

(十四)不動產、廠房及設備

1.不動產、廠房及設備係以取得成本為入帳基礎，並將購建期間之有關利息資本化。

2.後續成本只有在與該項目有關之未來經濟效益很有可能流入本集團，且該項目之成本能可靠衡量時，才包括在資產之帳面金額或認列為一項單獨資產。被重置部分之帳面金額應除列。所有其他維修費用於發生時認列為當期損益。

3.不動產、廠房及設備之後續衡量採成本模式，除土地不提折舊外，其他按估計耐用年限以直線法計提折舊。不動產、廠房及設備各項組成若屬重大，則單獨提列折舊。

4.本集團於每一財務年度結束日對各項資產之殘值、耐用年限及折舊方法進行檢視，若殘值及耐用年限之預期值與先前之估計不同時，或資產所含之未來經濟效益之預期消耗型態已有重大變動，則自變動發生日起依國際會計準則第 8 號「會計政策、會計估計變動及錯誤」之會計估計變動規定處理。各項資產之耐用年限如下：

房屋及建築	5 年 ～ 60 年
水電設備	3 年 ～ 10 年
辦公設備	2 年 ～ 17 年
機具設備	2 年 ～ 15 年
出租資產	2 年 ～ 15 年
租賃改良	3 年 ～ 15 年

(十五)租賃資產/租賃(承租人)

營業租賃之給付扣除自出租人收取之任何誘因，於租賃期間內按直線法攤銷認列為當期損益。

(十六)投資性不動產

投資性不動產以取得成本認列，後續衡量採成本模式。除土地外，按估計耐用年限以直線法提列折舊，耐用年限為 10～50 年。

(十七)無形資產

電腦軟體以取得成本認列，依直線法按估計耐用年限 3～5 年攤銷。

(十八)非金融資產減損

本集團於資產負債表日針對有減損跡象之資產，估計其可回收金額，當可回收金額低於其帳面價值時，則認列減損損失。可回收金額係指一項資產之公允價值減出售成本或其使用價值，兩者較高者。當以前年度已認列資產減損之情況不存在或減少時，則迴轉減損損失，惟迴轉減損損失而增加之資產帳面金額，不超過該資產若未認列減損損失情況下減除折舊或攤銷後之帳面金額。

(十九)借款

借款於原始認列時按公允價值扣除交易成本後之金額衡量，後續就扣除交易成本價款與贖回價值之任何差額採有效利息法按攤銷後成本於借款期間內衡量。

(二十)應付帳款及票據

應付帳款及票據係在正常營業過程中自供應商取得商品或勞務而應支付之義務。於原始認列時按公允價值衡量，後續採有效利息法按攤銷後成本衡量。惟

屬未付息之短期應付帳款，因折現影響不重大，後續以原始發票金額衡量。

(二十一)透過損益按公允價值衡量之金融負債

透過損益按公允價值衡量之金融負債，於原始認列時按公允價值衡量，相關交易成本則認列為當期損益。續後按公允價值衡量，其公允價值之變動認列於當期損益。

(二十二)財務保證合約

本集團簽訂之財務保證合約係指特定債務人於債務到期無法依原始或修改後之債務工具條款償還債務時，本集團必須支付特定給付以歸墊持有人所發生損失之合約。於原始認列時按交易日之公允價值調整交易成本衡量，續後按資產負債表日清償現時義務所須支出之最佳估計，與原始認列之金額減除已認列之累計攤銷的餘額，二者孰高者衡量。

(二十三)衍生金融工具及避險會計

1.衍生工具於原始認列時按簽訂合約當日之公允價值衡量，續後按公允價值衡量，其公允價值之變動認列於當期損益。

2.本集團指定若干衍生工具作為對已認列資產或負債或高度很有可能發生預期交易有關特定風險之避險(現金流量避險)。

3.本集團於避險交易開始時，即將避險工具及被避險項目之關係、集團之風險管理目標及執行各種避險交易之策略予以書面化。本集團亦於避險開始時即按持續之基礎，記錄該等採用避險交易之衍生工具，是否高度有效抵銷被避險項目之公允價值或現金流量變動之評估。

4.當被避險項目之剩餘期限超過 12 個月，該避險衍生工具之總公允價值將分類為非流動資產或負債，當被避險項目之剩餘期限在 12 個月以內，該避險衍生工具之總公允價值將分類為流動資產或負債。屬持有供交易之衍生工具則分類為流動資產或負債。

5.現金流量避險

(1)被指定且符合現金流量避險之衍生工具之公允價值變動，屬有效部分之變動認列於其他綜合損益；屬無效部分之相關利益或損失，立即於當期損益列報為「其他利益及損失」。

(2)累積於其他綜合損益項下之金額於被避險項目影響損益之期間，重分類至當期損益。以利率交換規避浮動借款利率屬有效避險部分之相關利益或損失，於當期損益列報為「財務成本」。

(3)當避險工具已到期、出售、解約、執行或不再符合避險會計之條件時，先前於避險有效之期間已認列於其他綜合損益之避險工具累積利益或損失，於預期交易發生前，仍列為其他綜合損益；於預期交易發生或不再預期會發生時，於被避險之預期現金流量影響損益之同一期間內，自其他綜合損益重分類至當期損益。

(二十四)負債準備

負債準備(係為保固準備)係因過去事件而負有現時法定或推定義務，很有可能需要流出具經濟效益之資源以清償該義務，且該義務之金額能可靠估計時認列。負債準備之衡量係以資產負債表日清償該義務所需支出之最佳估計現值衡量，折現率採用反映目前市場對貨幣時間價值及負債特定風險之評估之稅前折現率，折現之攤銷認列為利息費用。未來營運損失不得認列負債準備。

(二十五)員工福利

1.短期員工福利

短期員工福利係以預期支付之非折現金額衡量，並於相關服務提供時認列為費用。

2.退休金

(1)確定提撥計劃

對於確定提撥計劃，係依權責發生基礎將應提撥之退休基金數額認列為當期之退休金成本。預付提撥金於可退還現金或減少未來給付之範圍內認列為資產。

(2)確定福利計劃

A.確定福利計畫下之淨義務係以員工當期或過去服務所賺得之未來福利金額折現計算，並以資產負債表日之確定福利義務現值減除計畫資產之公允價值。確定福利淨義務每年由精算師採用預計單位福利法計算，折現率則參考資產負債表日與確定福利計畫之貨幣及期間一致之政府公債之市場殖利率。

B.確定福利計劃產生之精算損益係於發生當期認列於其他綜合損益。

3.員工分紅及董監酬勞

員工分紅及董監事酬勞係於具法律或推定義務且金額可合理估計時，認列為費用及負債。嗣後股東會決議實際配發金額與估列金額有差異時，則按會計估計變動處理。另本集團係以財務報告年度之次年度股東會決議日前一日之每股公允價值，並考慮除權除息影響後之金額，計算股票紅利之股數。

(二十六)所得稅

1.所得稅費用包含當期及遞延所得稅。除與列入其他綜合損益或直接列入權益之項目有關之所得稅分別列入其他綜合損益或直接列入權益外，所得稅係認列於損益。

2.本集團依據營運及產生應課稅所得之所在國家在資產負債表日已立法或已實質性立法之稅率計算當期所得稅。管理階層就適用所得稅相關法規定期評估所得稅申報之狀況，並在適用情況下根據預期須向稅捐機關支付之稅款估列所得稅負債。未分配盈餘依所得稅法加徵 10%之所得稅，俟盈餘產生年度之次年度於股東會通過盈餘分派案後，始就實際盈餘之分派情形，認列 10%之未分配盈餘所得稅費用。

3.遞延所得稅採用資產負債表法，按資產及負債之課稅基礎與其於合併資產負債表之帳面金額所產生之暫時性差異認列。源自於原始認列之商譽所產生之遞延所得稅負債則不予認列，若遞延所得稅源自於交易(不包括企業合併)中對資產或負債之原始認列，且在交易當時未影響會計利潤或課稅所得(課稅損失)，則不予認列。若投資子公司及關聯企業產生之暫時性差異，本集團可以控制暫時性差異迴轉之時點，且暫時性差異很有可能於可預見之未來不會迴轉者則不予認列。遞延所得稅採用在資產負債表日已立法或已實質性立法，並於有關之遞延所得稅資產實現或遞延所得稅負債清償時預期適用之稅率(及稅法)為準。

4.遞延所得稅資產於暫時性差異很有可能用以抵減未來應課稅所得之範圍內認列，並於每一資產負債表日重評估未認列及已認列之遞延所得稅資產。

5.當有法定執行權將所認列之當期所得稅資產及負債金額互抵且有意圖以淨額基礎清償或同時實現資產及清償負債時，始將當期所得稅資產及當期所得稅負債互抵；當有法定執行權將當期所得稅資產及當期所得稅負債互抵，且遞延所得稅資產及負債由同一稅捐機關課徵所得稅之同一納稅主體、或不同納稅主體產生但各主體意圖以淨額基礎清償或同時實現資產及清償負債時，始將遞延所得稅資產及負債互抵。

6.因購置設備或技術、研究發展支出、人才培訓支出及股權投資等而產生之未使用所得稅抵減遞轉後期部分，係在很有可能有未來課稅所得以供未使用所得稅抵減使用之範圍內，認列遞延所得稅資產。

(二十七)股本

普通股分類為權益。直接歸屬於發行新股或認股權之增額成本以扣除所得稅後之淨額於權益中列為價款減項。

(二十八)股利分配

分派予本公司股東之股利於本公司股東會決議分派股利時於財務報告認列，分派現金股利認列為負債。

(二十九)收入認列

1.銷貨收入

(1)本集團銷售車輛相關產品。收入係正常營業活動中對集團外顧客銷售商品已收或應收對價之公允價值，以扣除增值稅、銷貨退回、數量折扣及折讓之淨額表達。商品銷售於商品交付予買方、銷貨金額能可靠衡量且未來經濟效益很有可能流入企業時認列收入。當與所有權相關之重大風險與報酬已移轉予顧客，本集團對商品既不持續參與管理亦未維持有效控制且顧客根據銷售合約接受商品，或有客觀證據顯示所有接受條款均已符合時，商品交付方屬發生。

(2)本集團對銷售之產品提供數量折扣，數量折扣係以每年之預期購買量為基礎評估。

(3)本集團之客戶忠誠計劃，係於交易時給與客戶獎勵積分，客戶取得之獎勵積分可兌換免費或折扣之產品。原始銷售相關之已收或應收對價之公允價值分攤至銷售之商品及獎勵積分，分攤至獎勵積分之對價參照可兌換商品之公允價值及預期兌換率估計，該等金額予以遞延至獎勵相關之義務履行時認列收入。

(4)車輛分期付款業務-子公司和潤企業股份有限公司從事之分期付款銷貨業務主要係為獲取利息收入，並無銷貨毛利，其會計處理係於交易發生時僅認列未來應收之融資款項而不予認列銷貨收入及銷貨成本，並就分期付款價格高於現銷價格之差額認列為未實現利息收入，列為應收分期票據及帳款之減項，並按利息法於分期付款期間內逐年認列利息收入。另，與分期付款業務相關之佣金支出等亦予以遞延(表列「預付款項」項下)，並於分期付款期間攤銷。其餘相關成本依權責發生制於發生時認列為當期費用。

2.勞務收入

本集團提供車輛及車輛冷氣機等相關服務。提供勞務之交易結果能可靠估計時，依完工百分比法認列收入。完工程度係以截至財務報導日止已發生成本占預估交易總成本之比例估計。當交易結果無法可靠估計時，於已認列成本很有可能回收之範圍內認列收入。

3.銷售協議包含多項組成部分

本集團提供之銷售協議中，可能同時包含銷售商品及後續期間之維修服務等組成部分。當協議中含有多項可單獨辨認之組成部分時，該協議之已收或應收對價之公允價值係依據各項組成部分之相對公允價值分攤，以決定各組成部分之收入金額，並依據個別組成部分適用之收入認列標準認列為當期損益。各組成部分之公允價值係依照其獨立出售時之市場價值決定。

(三十)營運部門

本公司營運部門資訊與提供給主要營運決策者之內部管理報告採一致之方式報導。主要營運決策者負責分配資源予營運部門並評估其績效，經辨識本公司之主要營運決策者為董事會。

五、重大會計判斷、估計及假設不確定性之主要來源

本集團編製本合併財務報告時，管理階層已運用其判斷以決定所採用之會計政策，並依據資產負債表日當時之情況對於未來事件之合理預期以作出會計估計及假設。所作出之重大會計估計與假設可能與實際結果存有差異，將考量歷史經驗及其他因子持續評估及調整。請詳下列對重大會計判斷、估計與假設不確定性之說明：

(一)會計政策採用之重要判斷

金融資產－權益投資之減損

本集團依據國際會計準則第 39 號決定個別金融資產－權益投資是否發生減損，於作此項決定時需重大判斷。本集團評估個別權益投資之公允價值低於其成本的時間及金額，以及被投資者之財務健全情況和短期業務前景，包括產業及部門績效、技術變遷以及營運及融資現金流量等因素。

當個別權益投資公允價值低於其成本之情況係屬大幅度或持久性時，本集團對於分類為「備供出售金融資產」者，將自其認列累計公允價值於其他綜合損益之金額轉列於當期損益。

(二)重要會計估計及假設

1.收入認列

銷貨收入原則上係於獲利過程完成時認列。相關退貨及折讓負債準備係依歷史經驗及其他已知原因估計可能發生之產品退回及折讓，於產品出售當期列為銷貨收入之減項，且本集團定期檢視估計之合理性。

2.有形資產及無形資產(商譽除外)減損評估

資產減損評估過程中，本集團需依賴主觀判斷並依據資產使用模式及產業特性，決定特定資產群組之獨立現金流量、資產耐用年數及未來可能產生之收益與費損，任何由於經濟狀況之變遷或集團策略所帶來的估計改變均可能在未來造成重大減損。

3.採用權益法之投資減損評估

當有減損跡象顯示某項採權益法之投資可能已經減損致帳面金額無法被回收，

本集團隨即評估該項投資之減損。本集團係依據享有被投資公司預期未來現金流量之折現值評估可回收金額，並分析其相關假設之合理性。

4.遞延所得稅資產之可實現性

遞延所得稅資產係於未來很有可能有足夠之課稅所得供可減除暫時性差異使用時方予以認列。評估遞延所得稅資產之可實現性時，必須涉及管理階層之重大會計判斷及估計，包含預期未來銷貨收入成長及利潤率、可使用之所得稅抵減、稅務規劃等假設。任何關於全球經濟環境、產業環境的變遷及法令的改變，均可能引起遞延所得稅資產之重大調整。

5.存貨之評價

由於存貨須以成本與淨變現價值孰低者計價，故本集團必須運用判斷及估計決定資產負債表日存貨之淨變現價值。由於科技快速變遷，本集團評估資產負債表日存貨因正常損耗、過時陳舊或無市場銷售價值之金額，並將存貨成本沖減至淨變現價值。此存貨評價主要係依未來特定期間內之產品需求為估計基礎，故可能產生重大變動。

6.應計退休金負債之計算

計算確定福利義務之現值時，本集團必須運用判斷及估計以決定資產負債表日之相關精算假設，包含折現率及計劃資產之預期報酬率等。任何精算假設之變動，均可能會重大影響本集團確定福利義務之金額。

7.金融資產－無活絡市場之未上市(櫃)公司股票公允價值衡量

本集團持有之無活絡市場之未上市(櫃)公司股票，其公允價值衡量主要係參考近期籌資活動、同類型公司評價、公司技術發展情形、市場狀況及其他經濟指標所做估計。任何判斷及估計之變動，均可能會影響其公允價值之衡量。有關金融工具公允價值之說明，請詳附註十二、(三)。

六、重要會計科目之說明

(一)現金及約當現金

	102年12月31日	101年12月31日	101年1月1日
庫存現金及週轉金	$ 15,848	$ 14,268	$ 26,380
支票存款及活期存款	2,109,867	1,779,541	2,423,014
約當現金			
定期存款	798,988	1,585,898	2,227,193
短期票券	6,920,983	6,218,102	5,241,502
	$ 9,845,686	$ 9,597,809	$ 9,918,089

本集團往來之金融機構信用品質良好，且本集團與多家金融機構往來以分散信用風險，預期發生違約之可能性甚低，於資產負債表日最大信用風險之暴險金額為現金及約當現金之帳面金額。

(二)透過損益按公允價值衡量之金融資產

	102年12月31日	101年12月31日	101年1月1日
流動項目：			
持有供交易之金融資產			
國內開放式類貨幣市場型基金	$ 1,941,481	$ 2,097,252	$ 462,000
非避險之衍生性金融工具	91,441	-	8,295
評價調整	13,928	3,630	1,356
	$ 2,046,850	$ 2,100,882	$ 471,651

1.本集團持有供交易之金融資產於民國 102 年及 101 年度認列之淨利益分別計$119,376及($25,586)。

2.有關非避險之衍生性金融資產之交易及合約資訊說明如下：

	102年12月31日		101年12月31日	
衍生性金融資產	合約金額（名目本金）	契約期間	合約金額（名目本金）	契約期間
流動項目：				
遠期外匯合約	USD211,260仟元	102/10/9~103/3/14	USD 214,400 仟元	101/11/9~102/3/14

	101年1月1日	
衍生性金融資產	合約金額（名目本金）	契約期間
流動項目：		
遠期外匯合約	USD 107,400仟元	100/10/13~101/3/15

本集團簽訂之遠期外匯交易係預購美元之遠期交易，係為規避進口價款之匯率風險，惟未適用避險會計。

3.本集團未有將透過損益按公允價值衡量之金融資產提供質押之情形。

(三)備供出售金融資產

	102年12月31日	101年12月31日	101年1月1日
流動項目：			
上市櫃公司股票	$ -	$ 857	$ 800
非流動項目：			
上市櫃股票及非上市櫃股票	$ 341,934	$ 317,375	$ 311,274
備供出售金融資產評價調整	550,325	418,267	369,514
	$ 892,259	$ 735,642	$ 680,788

本集團於民國 102 年及 101 年度因公允價值變動認列於其他綜合損益之金額分別為$124,898及$20,447。

(四)避險會計

	102年12月31日	101年12月31日	101年12月31日
流動項目：			
避險之衍生性金融資負債-流動			
利率交換－現金流量避險	($ 4,568)	($ 9,403)	($ 22,563)
換匯換利－現金流量避險	(283,027)	(157,374)	-
	($ 287,595)	($ 166,777)	($ 22,563)

1.本集團簽訂衍生工具合約之金融機構信用品質良好，且本集團與多家金融機構往來以分散信用風險，於資產負債表日最大信用風險之暴險金額為避險之衍生性金融資產之帳面金額。

2.現金流量避險

被避險項目	指定之避險工具：指定為避險之衍生工具	公允價值 102年12月31日	公允價值 101年12月31日	現金流量預期產生期間	相關利益損失預期認列於當期損益之期間
長短期借款	利率交換合約	($ 4,568)	($ 9,403)	99.07～105.11	99～105年度
短期借款	換匯換利交易	($283,027)	($157,374)	101.8～105.12	101～105年度

被避險項目	指定之避險工具：指定為避險之衍生工具	公允價值 101年1月1日	現金流量預期產生期間	相關利益損失預期認列於當期損益之期間
長短期借款	利率交換合約	($ 22,563)	101.10~104.09	101～104年度

(1)本集團所承擔之浮動利率債務，受市場利率波動之影響使該負債之未來現金流量產生現金流量之風險，本集團評估該風險可能重大，故簽訂利率交換合約以規避風險。

(2)被避險項目為以外幣計價之高度很有可能發生之預期交易，預期將於未來12個月內之非固定日期發生。於民國 102 年 12 月 31 日列報於其他綜合損益之調整項目，將於被避險項目預期影響損益之一個或多個期間轉列於當期損益。

(3)民國 102 年 12 月 31 日、101 年 12 月 31 日及 101 年 1 月 1 日，利率交換固定利率之區間為 0.855%～1.22%、0.835%～1.9%及 0.82%～1.28%，其主要浮動利率為 TWCP60 天、TWCP90 天及 Libor/Tibor6 個月。

(4)現金流量避險認列於當期損益以及其他綜合損益資訊

項目	102年12月31日	101年12月31日
當期調整其他綜合損益之金額	($ 55,868)	($ 11,289)
由其他綜合損益轉列當期損益之金額	5,687	5,013
由其他綜合損益轉列非金融資產(負債)之金額	-	-
當期調整其他綜合損益之金額	($ 14,998)	
由其他綜合損益轉列當期損益之金額	26,201	
由其他綜合損益轉列非金融資產(負債)之金額	-	

(五)應收票據及帳款淨額(含關係人)

	102年12月31日	101年12月31日	101年1月1日
應收票據	$ 1,456,084	$ 1,180,255	$ 1,626,559
應收分期票據	6,178,820	4,897,809	3,380,799
應收帳款	4,735,639	4,265,008	3,779,699
應收分期帳款	51,898,323	49,594,130	38,962,985
應收租賃款	3,327,249	1,246,662	462,903
	67,596,115	61,183,864	48,212,945
減：未實現利息收入	(3,752,633)	(3,388,475)	(2,732,274)
備抵呆帳	(878,742)	(836,575)	(644,863)
應收票據及帳款淨額	$ 62,964,740	$ 56,958,814	$ 44,835,808

子公司－和潤企業股份有限公司民國 102 年 12 月 31 日、101 年 12 月 31 日及 101 年 1 月 1 日應收分期及租賃票據分別計$6,000,083、$4,109,522及$3,187,345，業已質押於銀行供作借款及發行商業本票之副擔保；另，並已提供分期付款業務之應收帳款債權本票分別計$1,919,998、$1,386,143 及$1,375,648 予銀行作為借款之副擔保。

1. 本集團之應收帳款為未逾期且未減損者之信用品質良好。

2. 本集團應收分期票據及帳款預期收回之情形如下：

	102年12月31日	101年12月31日	101年1月1日
不超過1年	$ 29,493,895	$ 27,276,939	$ 20,873,523
1年以上	28,583,248	27,215,000	21,470,261
	$ 58,077,143	$ 54,491,939	$ 42,343,784

3.已減損金融資產其備抵呆帳之變動分析：

(1)於民國 102 年 12 月 31 日、101 年 12 月 31 日及 101 年 1 月 1 日止，本集團已逾期之應收帳款部分發生減損，該等應收帳款總額分別為$1,314,959、$1,493,315 及 1,411,004。

(2)前述表達為已減損之應收帳款提列減損之備抵呆帳變動表如下：

	102年度	101年度
期初餘額	$ 836,575	$ 644,863
本期提列	339,818	443,526
本期沖銷	(296,675)	(212,844)
本期迴轉	(976)	(38,970)
期末餘額	$ 878,742	$ 836,575

4.本集團以融資租賃出租事務機器及車輛，依據租賃契約之條款，該等資產將於到期時移轉所有權予承租人，本集團於民國 102 年 12 月 31 日、101 年 12 月 31 日及 101 年 1 月 1 日之租賃投資總額及應收最低租賃給付現值如下：

	102年12月31日		
	應收租賃款總額	未賺得融資收益	應收租賃款淨額
不超過1年	$ 2,265,831	($ 247,936)	$ 2,017,895
超過1年但不超過5年	1,061,418	(172,348)	889,070
	$ 3,327,249	($ 420,284)	$ 2,906,965

	101年12月31日		
	應收租賃款總額	未賺得融資收益	應收租賃款淨額
不超過1年	$ 792,341	($ 100,043)	$ 692,298
超過1年但不超過5年	454,273	(84,143)	370,130
超過5年	48	(34)	14
	$ 1,246,662	($ 184,220)	$ 1,062,442

	101年1月1日		
	應收租賃款總額	未賺得融資收益	應收租賃款淨額
不超過1年	$ 223,048	($ 25,942)	$ 197,106
超過1年但不超過5年	239,842	(41,155)	198,687
超過5年	13	-	13
	$ 462,903	($ 67,097)	$ 395,806

5.本集團之應收帳款品質資訊，係依客戶信用等級及帳款可收回期間，作為減損提列計算之基礎。本集團內部訂有客戶信用分級評估政策，由集團內各公司之財務部門定期或不定期重新評估現有客戶信用分級是否適當，必要時調整之，以掌握客戶最新的狀況。客戶信用分級評估主要依財務狀況、還款情況等相關資訊為評估依據。

6.本集團之應收帳款於民國 102 年 12 月 31 日、101 年 12 月 31 日及 101 年 1 月 1 日最大信用風險之暴險金額為每類應收帳款之帳面金額。

(六)存貨

	102年12月31日		
	成本	備抵跌價損失	帳面金額
車輛及車輛零件	$ 4,928,857	($ 63,048)	$ 4,865,809
冷氣機及冷氣機零件	1,766,427	(232,971)	1,533,456
原料及製成品等	228,817	(26,122)	202,695
其他商品	124,885	-	124,885
在途存貨	1,029,244	-	1,029,244
合計	$ 8,078,230	($ 322,141)	$ 7,756,089

	101年12月31日		
	成本	備抵跌價損失	帳面金額
車輛及車輛零件	$ 4,318,848	($ 62,503)	$ 4,256,345
冷氣機及冷氣機零件	1,773,802	(188,396)	1,585,406
原料及製成品等	209,818	(22,197)	187,621
其他商品	20,559	(1,010)	19,549
在途存貨	1,060,482	-	1,060,482
合計	$ 7,383,509	($ 274,106)	$ 7,109,403

	101年1月1日		
	成本	備抵跌價損失	帳面金額
車輛及車輛零件	$ 3,118,408	($ 68,465)	$ 3,049,943
冷氣機及冷氣機零件	2,312,106	(141,401)	2,170,705
原料及製成品等	360,002	(21,511)	338,491
其他商品	36,176	(169)	36,007
在途存貨	739,286	-	739,286
合計	$ 6,565,978	($ 231,546)	$ 6,334,432

1.上項所列存貨均未提供擔保。

2.當期認列之存貨相關費損：

	102年度	101年度
已出售存貨成本	$ 128,529,572	$ 122,459,340
存貨跌價損失	48,035	42,560
	$ 128,577,607	$ 122,501,900

(七)採用權益法之投資

	102年12月31日	101年12月31日	101年1月1日
國瑞汽車股份有限公司	$ 3,967,745	$ 4,359,170	$ 3,944,659
桃苗汽車股份有限公司	1,347,984	-	-
高都汽車股份有限公司	1,258,942	-	-
北都汽車股份有限公司	786,986	648,809	646,324
南都汽車股份有限公司	740,178	683,139	637,152
蘭揚汽車股份有限公司	268,517	-	-
國都汽車股份有限公司	184,138	154,798	169,807
旭和螺絲工業股份有限公司	124,608	115,529	116,691
台灣橫濱輪胎股份有限公司等	737,993	648,116	399,828
	$ 9,417,091	$ 6,609,561	$ 5,914,461

1.本集團主要關聯企業之彙總性財務資訊如下：

	資產	負債	收入	損益	持股比例
102年12月31日					
國瑞汽車股份有限公司	$ 32,624,885	$ 19,420,579	$ 90,454,432	$ 3,535,603	30.00%
桃苗汽車股份有限公司	7,433,784	3,078,065	21,777,596	366,326	20.00%
高都汽車股份有限公司	6,556,999	2,811,550	15,795,762	243,546	20.00%
北都汽車股份有限公司	6,802,676	3,465,544	21,021,348	397,006	34.82%
南都汽車股份有限公司	4,485,934	1,277,532	14,086,179	409,751	23.67%
蘭揚汽車股份有限公司	914,458	245,591	2,326,583	20,006	20.00%
國都汽車股份有限公司	7,378,714	4,438,935	26,236,929	392,299	6.50%
旭和螺絲工業股份有限公司	912,900	152,729	783,081	69,630	21.14%
台灣橫濱輪胎股份有限公司等	4,175,297	18,888,829	3,770,178	(25,367)	30%~40%
	$ 71,285,647	$ 53,779,354	$ 196,252,088	$ 5,408,800	

	資產	負債	收入	損益	持股比例
101年12月31日					
國瑞汽車股份有限公司	$ 32,443,036	$ 17,942,628	$ 98,130,407	$ 5,412,803	30.00%
北都汽車股份有限公司	7,046,148	4,545,372	16,898,198	206,968	34.82%
南都汽車股份有限公司	4,032,936	1,137,844	12,958,597	393,622	23.67%
國都汽車股份有限公司	7,911,634	5,402,947	24,247,860	202,082	6.50%
旭和螺絲工業股份有限公司	817,388	126,283	696,849	54,381	21.14%
台灣橫濱輪胎股份有限公司等	3,022,749	1,126,130	3,111,616	382,207	30%~40%
	$ 55,273,891	$ 30,281,204	$ 156,043,527	$ 6,652,063	

	資產	負債	持股比例
101年1月1日			
國瑞汽車股份有限公司	$ 33,105,221	$ 20,003,829	30.00%
北都汽車股份有限公司	7,130,985	4,639,656	34.82%
南都汽車股份有限公司	3,880,446	1,178,810	23.67%
國都汽車股份有限公司	6,841,539	4,188,135	6.50%
旭和螺絲工業股份有限公司	824,735	142,911	21.14%
台灣橫濱輪胎股份有限公司等	2,411,360	1,279,541	30%~40%
	$ 54,194,286	$ 31,432,882	

2.本集團上開投資標的均未有公開報價。民國 102 年及 101 年度對採用權益法之投資所認列之投資損益份額分別為$1,358,993 及$1,824,919，均係依各被投資公司所委任會計師查核簽證之財務報表評價而得。

3.本集團於民國 102 年 10 月 1 日分別以現金$1,333,514 及$256,000 分別購入桃苗汽車股份有限公司及蘭揚汽車股份有限公司 20%已發行股份，另於民國 102 年 10 月 7 日以現金$1,236,592 購入高都汽車股份有限公司 20%已發行股份。

4.和泰汽車股份有限公司佔國都汽車股份有限公司董事席次 2 席，經評估具重大影響力，故列為採用權益法之投資。

(八)不動產、廠房及設備

	土地	房屋及建築	水電設備	辦公設備	機具設備	出租資產(註)	租賃改良	未完工程	合計
102年1月1日									
成本	$ 3,212,222	$ 3,246,979	$ 134,765	$ 1,052,836	$ 822,902	$ 32,731,123	$ 306,159	$ 288,280	$ 41,795,266
重估增值	1,529,588	12,080	-	-	-	-	-	-	1,541,668
累計折舊及減損	(26,850)	(1,170,823)	(127,164)	(668,163)	(522,964)	(10,381,095)	(171,951)	-	(13,069,010)
	$ 4,714,960	$ 2,088,236	$ 7,601	$ 384,673	$ 299,938	$ 22,350,028	$ 134,208	$ 288,280	$ 30,267,924
102年度									
1月1日	$ 4,714,960	$ 2,088,236	$ 7,601	$ 384,673	$ 299,938	$ 22,350,028	$ 134,208	$ 288,280	$ 30,267,924
增添	-	5,321	-	116,389	68,845	14,194,528	94,084	404,344	14,883,511
處分	-	-	-	49,502)	1,222)	4,227,518)	7,676)	-	4,285,918)
重分類	-	257,808	-	9,776	14,372	40,276	44,340	316,103)	50,469
折舊費用	- (130,342)	-	(1,745)	(126,027)	(68,319)	(7,511,427)	(41,951)	-	(7,879,811)
減損損失迴轉	-	-	-	-	-	331,286	-	-	331,286
淨兌換差額	-	48,936	46	11,505	4,565	164,653	132	-	229,287
12月31日	$ 4,714,960	$ 2,270,009	$ 5,902	$ 346,814	$ 318,179	$ 25,341,226	$ 223,137	$ 376,521	$ 33,596,748
102年12月31日									
成本	$ 3,212,222	$ 3,583,248	$ 134,885	$ 1,072,473	$ 898,454	$ 37,673,051	$ 435,200	$ 376,521	$ 47,386,054
重估增值	1,529,588	12,080	-	-	-	-	-	-	1,541,668
累計折舊及減損	(26,850)	(1,325,319)	(128,983)	(725,659)	(580,275)	(12,331,825)	(212,063)	-	(15,330,974)
	$ 4,714,960	$ 2,270,009	$ 5,902	$ 346,814	$ 318,179	$ 25,341,226	$ 223,137	$ 376,521	$ 33,596,748

註：出租資產處分，於停止出租而轉供出售時，以其帳面金額轉列存貨，出售該等資產之價款轉列為銷貨收入，並轉列相關銷貨成本。

	土地	房屋及建築	水電設備	辦公設備	機具設備	出租資產(註)	租賃改良	未完工程	合計
101年1月1日									
成本	$ 3,029,380	$ 3,222,182	$ 194,083	$ 1,068,961	$ 714,085	$ 27,633,334	$ 251,364	$ 69,250	$ 36,182,639
重估增值	1,529,588	12,080	-	-	-	-	-	-	1,541,668
累計折舊及減損	(26,850)	(1,081,343)	(184,879)	(663,227)	(492,933)	(8,534,022)	(144,553)	-	(11,127,807)
	$ 4,532,118	$ 2,152,919	$ 9,204	$ 405,734	$ 221,152	$ 19,099,312	$ 106,811	$ 69,250	$ 26,596,500
101年度									
1月1日	$ 4,532,118	$ 2,152,919	$ 9,204	$ 405,734	$ 221,152	$ 19,099,312	$ 106,811	$ 69,250	$ 26,596,500
增添	-	75,093	380	234,289	223,780	12,847,630	55,196	428,201	13,864,569
處分	- (733)	-	-	(44,354)	(33,851)	(3,635,861)	-	-	(3,714,799)
重分類	182,842	(11,591)	(82)	(62,711)	5,427	46,466	(193)	(215,077)	31,737)
折舊費用	-	(122,364)	(1,861)	(141,546)	(114,163)	(6,253,962)	(27,576)	-	(6,661,472)
減損損失迴轉	-	-	-	-	-	310,147	-	-	310,147
淨兌換差額	-	(28,270)	(40)	(6,739)	(2,407)	(63,704)	(30)	5,906	(95,284)
12月31日	$ 4,714,960	$ 2,088,236	$ 7,601	$ 384,673	$ 299,938	$ 22,350,028	$ 134,208	$ 288,280	$ 30,267,924
101年12月31日									
成本	$ 3,212,222	$ 3,246,979	$ 134,765	$ 1,052,836	$ 822,902	$ 32,731,123	$ 306,159	$ 288,280	$ 41,795,266
重估增值	1,529,588	12,080	-	-	-	-	-	-	1,541,668
累計折舊及減損	(26,850)	(1,170,823)	(127,164)	(668,163)	(522,964)	(10,381,095)	(171,951)	-	(13,069,010)
	$ 4,714,960	$ 2,088,236	$ 7,601	$ 384,673	$ 299,938	$ 22,350,028	$ 134,208	$ 288,280	$ 30,267,924

註：出租資產處分，於停止出租而轉供出售時，以其帳面金額轉列存貨，出售該等資產之價款轉列為銷貨收入，並轉列相關銷貨成本。

以不動產、廠房及設備提供擔保之資訊，請詳附註八之說明。

(九)投資性不動產

	土地	房屋及建築	合計
102年1月1日			
成本	$ 42,657	$ 262,944	$ 305,601
重估增值	301,823	-	301,823
累計折舊	-	(122,863)	(122,863)
	$ 344,480	$ 140,081	$ 484,561
102年度			
1月1日	$ 344,480	$ 140,081	$ 484,561
重分類	-	8,464	8,464
折舊費用	-	(5,361)	(5,361)
12月31日	$ 344,480	$ 143,184	$ 487,664
102年12月31日			
成本	$ 42,657	$ 262,946	$ 305,603
重估增值	301,823	-	301,823
累計折舊	-	(119,762)	(119,762)
	$ 344,480	$ 143,184	$ 487,664
	土地	房屋及建築	合計
101年1月1日			
成本	$ 42,657	$ 262,625	$ 305,282
重估增值	301,823	-	301,823
累計折舊	-	(104,341)	(104,341)
	$ 344,480	$ 158,284	$ 502,764
101年度			
1月1日	$ 344,480	$ 158,284	$ 502,764
重分類	-	(15,845)	(15,845)
折舊費用	-	(2,358)	(2,358)
12月31日	$ 344,480	$ 140,081	$ 484,561
101年12月31日			
成本	$ 42,657	$ 262,944	$ 305,601
重估增值	301,823	-	301,823
累計折舊	-	(122,863)	(122,863)
	$ 344,480	$ 140,081	$ 484,561

1.投資性不動產之租金收入及直接營運費用：

	102年度	101年度
投資性不動產之租金收入	$ 49,189	$ 47,881
當期產生租金收入之投資性不動產所發生之直接營運費用	$ 5,361	$ 2,358

2.本集團持有之投資性不動產市價於民國 102 年 12 月 31 日、101 年 12 月 31 日及 101 年 1 月 1 日分別為$833,795、$790,771 及$770,239，係採市價法。

(十)短期借款

借款性質	102年12月31日	101年12月31日	101年1月1日
銀行借款			
信用借款	$ 24,815,168	$ 26,149,108	$ 16,741,952
抵押借款	7,294,563	7,890,000	13,105,713
充實中期營運資金聯貸案	7,696,251	4,261,200	2,400,000
	$ 39,805,982	$ 38,300,308	$ 32,247,665
年利率	0.7%～6.3%	0.36%～5.35%	0.72%～6.1%

1.民國 102 年 12 月 31 日及 101 年 12 月 31 日借款情形說明如下：

(1)子公司和潤企業股份有限公司之充實中期營運資金聯貸案係由瑞穗台北銀行等 6 家金融機構，辦理授信額度約計 18.94 億元，融資期間為 3 年(自 101 年 8 月 2 日至 104 年 8 月 3 日)，一次動用；還款方式為到期一次償還動用額度；另由玉山商業銀行等 12 家金融機構辦理之充實中期營運資金聯貸案，授信額度計 50 億元，融資期間為 3 年 6 個月(自 101 年 8 月 29 日至 105 年 2 月 29 日)，得分次動用，但不得循環使用；還款方式為各次動用日起屆滿 3 年之日一次償還各該次動用額度。

(2)子公司和潤企業股份有限公司為充實中期營運需求，於民國 101 年 12 月 18 日與東方匯理銀行等 2 家金融機構辦妥總額度計 10 億元，融資期間為 3 年 6 個月(自 101 年 12 月 18 日至 105 年 6 月 18 日)，得分次動用，但不得循環使用；還款方式為各次動用日起屆滿 3 年之日一次償還各該次動用額度。

(3)子公司和潤企業股份有限公司針對上述聯貸案及向其他金融機構辦理之部份貸款，於上述合約存續期間之財務承諾彙總如下：

(1)流動比率：90%(含)以上。

(2)自有資金比率：7%(含)以上。

(3)利息保障倍數：120%(含)以上。

(4)淨值：不得低於 30 億元(含)。

2.101 年 1 月 1 日借款情形說明如下：

(1)子公司和潤企業股份有限公司之充實中期營運資金聯貸案係由日商瑞穗實業銀行股份有限公司等 12 家金融機構辦理，授信額度計 24 億元，融資期間為 3 年 6 個月(自 98 年 3 月 26 日至 101 年 9 月 26 日)，得分次動用，但不得循環使用；還款方式為各次動用日起屆滿 3 年之日一次償還各該次動用額度。

(2)和潤企業股份有限公司針對上述聯貸案及向其他金融機構辦理之部份貸

款，於上述合約存續期間之財務承諾彙總如下：

(1)流動比率：90%(含)以上。

(2)自有資金比率：7%(含)以上。

(3)利息保障倍數：120%(含)以上。

(4)淨值：不得低於 20 億元(含)。

(十一)透過損益按公允價值衡量之金融負債

	102年12月31日	101年12月31日	101年1月1日
流動項目：			
持有供交易金融負債			
非避險之衍生性金融工具	$ -	$ 14,063	$ -

有關非避險之衍生性金融負債之交易及合約資訊說明，請詳附註六(二)。

(十二)應付短期票券

	102年12月31日	101年12月31日	101年1月1日
應付商業本票	$ 21,749,000	$ 20,073,000	$ 12,113,613
減：未攤銷折價	(20,610)	(19,809)	(13,580)
	$ 21,728,390	$ 20,053,191	$ 12,100,033
年 利 率	0.97%～1.79%	0.98%～1.95%	0.94%～2.1%

1.子公司和潤企業股份有限公司上列由中華票券金融股份有限公司等 3 家金融機構辦理之充實中期營運資金聯貸案授信額度計 20 億元，融資期間為 3 年 6 個月(自 100 年 6 月 23 日至 103 年 9 月 26 日)，得分次啟用。和潤企業股份有限公司於融資期間內依合約循環發行為期 3 年之商業本票，但每次發行期間不逾 90 天。還款方式為於商業本票到期日，依票面金額全數償還。

2.另由國際票券金融公司辦理之充實中期營運資金聯貸案授信額度計 30 億元，融資期間為 3 年 6 個月(自 101 年 1 月 13 日至 104 年 7 月 13 日)，得分次啟用。和潤企業股份有限公司於融資期間內依合約循環發行為期 3 年之商業本票，但每次發行期間不逾 2 個月。還款方式為於商業本票到期日，依票面金額全數償還。

(十三)長期借款

	102年12月31日	101年12月31日
信用借款	$ 2,426,408	$ 1,325,779
抵押借款	1,800,000	2,450,000
循環展期之商業本票		
應付商業本票	3,000,000	1,900,000
減：未攤銷折價	(4,665)	(3,625)
	7,221,743	5,672,154
減：一年或一營業週期內到期之長期負債(表列其他流動負債)	(1,549,264)	(2,341,452)
	$ 5,672,479	$ 3,330,702
借款利率區間	1.32%～5.43%	1.35%～3.44%

	101年1月1日
信用借款	$ 1,649,378
抵押借款	2,350,000
循環展期之商期本票	
應付商業本票	1,050,000
減：未攤銷折價	(2,374)
	5,047,004
減：一年或一營業週期內到期之長期負債(表列其他流動負債)	(1,649,941)
	$ 3,397,063
借款利率區間	1.35%～2.3%

1.上列向金融機構辦理之部份貸款，子公司和運租車股份有限公司於合約存續期間之財務承諾彙總如下：

(1)負債比率：15 倍~20 倍以下。

(2)利息保障倍數(含折舊)：2 倍(含)以上。

(3)利息保障倍數(不含折舊)：1.5 倍(含)以上。

(4)股權淨值：不得低於 4 億～10 億(含)。

2.截至民國 102 年 12 月 31 日止，子公司和運租車股份有限公司及和運國際租賃有限公司之長期借款按到期年度列示如下：

到 期 年 度	借 款 金 額
一年內到期	$ 1,550,000
一至二年內到期	2,293,212
二至三年內到期	3,383,196
	$ 7,226,408

3.本集團於民國 102 年及 101 年 12 月 31 日暨民國 101 年 1 月 1 日認列之未動用借款額度分別為$6,808,459、$7,569,833 及$8,640,000。

(十四)其他應付款

	102年12月31日	101年12月31日	101年1月1日
應付費用	$ 3,310,579	$ 3,405,973	$ 3,438,582
其 他	1,088,790	706,653	965,094
	$ 4,399,369	$ 4,112,626	$ 4,403,676

(十五)退休金

1.確定福利退休金計劃

(1)本公司及國內子公司依據「勞動基準法」之規定，訂有確定福利之退休辦法，適用於民國 94 年 7 月 1 日實施「勞工退休金條例」前所有正式員工之服務年資，以及於實施「勞工退休金條例」後選擇繼續適用勞動基準法員工之後續服務年資。員工符合退休條件者，退休金之支付係根據服務年資及退休前 6 個月之平均薪資計算，15 年以內(含)的服務年資每滿一年給予兩個基數，超過 15 年之服務年資每滿一年給予一個基數，惟累積最高以 45 個基數為限。本集團按月就薪資總額 2 %提撥退休基金，以勞工退休準備金監督委員會之名義專戶儲存於台灣銀行。

(2)資產負債表認列之金額如下：

	102年12月31日	101年12月31日	101年1月1日
已提撥確定福利義務現值	$ 247,284	$ 254,750	$ 226,816
計畫資產公允價值	(50,423)	(42,210)	(31,143)
認列於資產負債表之淨負債(表列其他非流動負債)	$ 196,861	$ 212,540	$ 195,673

(3)確定福利義務現值之變動如下：

	102年	101年
1月1日確定福利義務現值	$ 254,750	$ 226,816
當期服務成本	3,791	3,783
利息成本	3,821	4,202
精算(利益)損失	(7,996)	22,627
支付之福利	(7,082)	(2,678)
12月31日確定福利義務現值	$ 247,284	$ 254,750

(4)計畫資產公允價值之變動如下：

	102年	101年
1月1日計畫資產之公允價值	$ 42,210	$ 31,143
計畫資產預期報酬	633	529
精算(損失)利益	(170)	(301)
雇主之提撥金	14,832	13,517
支付之福利	(7,082)	(2,678)
12月31日計畫資產之公允價值	$ 50,423	$ 42,210

(5)認列於綜合損益表之費用總額：

	102年度	101年度
當期服務成本	$ 3,791	$ 3,783
利息成本	3,821	4,202
計畫資產預期報酬	(633)	(529)
當期退休金成本	$ 6,979	$ 7,456

上述費用認列於綜合損益表中之各類成本及費用明細如下：

	102年度	101年度
銷貨成本	$ 6,207	$ 5,916
推銷費用	604	797
管理費用	120	693
研發費用	48	50
	$ 6,979	$ 7,456

(6)本公司及其子公司民國 102 年度及 101 年度之確定福利退休計畫資產精算損益餘額分別為$15,103 及$22,928。

(7)本公司及國內子公司之確定福利退休計劃資產，係由台灣銀行按該基金年度投資運用計劃所定委託經營項目之比例及金額範圍內，依勞工退休基金收支保管及運用辦法第六條之項目(即存放國內外之金融機構，投資國內外上市、上櫃或私募之權益證券及投資國內外不動產之證券化商品等)辦理委託經營。該基金之運用，其每年決算分配之最低收益，不得低於依當地銀行二年定期存款利率計算之收益。102 及 101 年 12 月 31 日構成總計劃資產公允價值之百分比，請詳政府公告之各年度之勞工退休基金運用報告。

整體計劃資產預期報酬率係根據歷史報酬趨勢，對義務之整體期間報酬之預測，並參考勞工退休基金監理會對勞工退休基金之運用情形，於考量最低收益不得低於當地銀行二年定期存款利率之收益之影響所作之估計。

(8)有關退休金之精算假設彙總如下：

	102年	101年	100年
折現率	1.90%	1.50%	1.70%
未來薪資增加率	2.50%	2.50%	2.00%
計畫資產預期長期報酬率	1.90%	1.50%	1.70%

對於未來死亡率之假設係按照各國已公布的統計數字及經驗估計。

(9)經驗調整之歷史資訊如下：

	102年	101年
確定福利義務現值	$ 247,284	$ 254,750
計畫資產公允價值	(50,423)	(42,210)
計畫剩餘	$ 196,861	$ 212,540
計畫負債之經驗調整	$ 485	$ 6,470
計畫資產之經驗調整	($ 170)	($ 301)

(10)本集團於民國 102 年 12 月 31 日後一年內預計支付予退休計劃之提撥金為$6,782。

2.確定提撥退休金計劃

(1)自民國 94 年 7 月 1 日起，本公司及國內子公司依據「勞工退休金條例」，訂有確定提撥之退休辦法，適用於本國籍之員工。本公司及國內子公司就員工選擇適用「勞工退休金條例」所定之勞工退休金制度部分，每月按薪資之 6%提繳勞工退休金至勞保局員工個人帳戶，員工退休金之支付依員工個人之退休金專戶及累積收益之金額採月退休金或一次退休金方式領取。

(2)本公司之大陸子公司按中華人民共和國政府規定之養老保險制度每月依當地員工薪資總額之一定比率提撥養老保險金。每位員工之退休金由政府管理統籌安排，大陸子公司除按月提撥外，無進一步義務。

(3)民國 102 年及 101 年度，本集團依上開退休金辦法認列之退休金成本分別為$155,195 及$155,972。

(十六)負債準備

	保固準備
102年度	
102年1月1日餘額	$ 2,170,744
本期新增之負債準備	431,899
本期使用之負債準備	(246,934)
本期迴轉之未使用金額	(113,238)
102年12月31日餘額	$ 2,242,471

負債準備分析如下：

	102年12月31日	101年12月31日	101年1月1日
流動	$ 1,249,238	$ 1,155,079	$ 267,010
非流動	$ 993,233	$ 1,015,665	$ 1,474,309

本集團之保固負債準備主係與車輛及冷氣機產品之銷售相關，保固負債準備係依據該產品之歷史保固資料估計。

(十七)其他非流動負債

	102年12月31日	101年12月31日	101年1月1日
車輛租賃押金	$ 9,471,951	$ 8,158,138	$ 6,928,863
其他	379,399	283,286	547,943
	$ 9,851,350	$ 8,441,424	$ 7,476,806

(十八)股本

民國 102 年 12 月 31 日止，本公司額定資本額為$6,000,000，分為 600,000,000 股，實收資本額為$5,461,792，每股面額 10 元。本公司已發行股份之股款均已收訖。本公司普通股期初與期末流通在外股數均為 546,179,184 股。

(十九)資本公積

依公司法規定，超過票面金額發行股票所得之溢額及受領贈與之所得之資本公積，除得用於彌補虧損外，於公司無累積虧損時，按股東原有股份之比例發給新股或現金。另依證券交易法之相關規定，以上開資本公積撥充資本時，每年以其合計數不超過實收資本額百分之十為限。公司非於盈餘公積填補資本虧損仍有不足時，不得以資本公積補充之。

(二十)保留盈餘

1.依本公司章程規定，每年決算後如有盈餘，除依法繳納營利事業所得稅及彌補以往年度虧損外，應先提列 10%法定盈餘公積，及就當年度發生之股東權益減項金額提列特別盈餘公積，如尚有盈餘時，按下列比例分配之：

(1)董事監察人酬勞 3%。

(2)員工紅利 1 %。

(3)股東紅利以不低於 50%為原則，其中現金股利不得低於股利總數之 10%。

前述盈餘分配之比率及股東股利之比率與分配方式，得視當年度實際獲利及資金狀況由董事會擬具議案，提請股東會決議分配之。

2.法定盈餘公積除彌補公司虧損及按股東原有股份之比例發給新股或現金外，不得使用之，惟發給新股或現金者，以該項公積超過實收資本額百分之二十五之部分為限。

3.(1)本公司分派盈餘時，依法令規定須就當年度資產負債表日之其他權益項目借方餘額提列特別盈餘公積始得分派，俟後其他權益項目借方餘額迴轉時，迴轉金額得列入可供分派盈餘中。

(2)首次採用 IFRSs 時，民國 101 年 4 月 6 日金管證發字第 1010012865 號函提列之特別盈餘公積，本公司於嗣後使用、處分或重分類相關資產時，就原提列特別盈餘公積之比例予以迴轉，前述相關資產若為投資性不動產時，屬土地部分於處分或重分類時迴轉，屬土地以外之部分，則於使用期間逐期迴轉。

4.本公司民國 102 年及 101 年度員工紅利估列金額分別為$68,782 及$67,112；董監酬勞估列金額分別為$206,348 及$201,336，係以截至當年度止之稅後淨利，考量法定盈餘公積等因素後，以章程所定之成數為基礎估列。經股東會決議之民國 101 年度員工紅利及董監酬勞與民國 101 年度財務報告認列之員工分紅$67,112 及董監酬勞$201,336 之差異為$529 及$1,588，已調整民國 102 年度之損益。

本公司董事會通過及股東會決議之員工紅利及董監酬勞相關資訊，可至公開資訊觀測站查詢。

5.本公司民國 102 及 101 年度認列為分配與股東之股利分別為$4,915,613(每股 9 元)及$4,369,433(每股 8 元)。民國 103 年 3 月 25 日經董事會提議，對民國 102 年度之盈餘分派每普通股股利 9.5 元，股利總計$5,188,702。

(二十一)營業收入

	102年度	101年度
銷貨收入	$ 130,606,432	$ 124,365,544
勞務收入	2,337,982	2,394,085
利息收入	2,263,204	2,012,416
租賃收入	11,259,293	9,766,295
	$ 146,466,911	$ 138,538,340

(二十二)其他收入

	102年度	101年度
租金收入	$ 67,065	$ 50,886
利息收入	145,229	137,197
訴訟賠償收入	-	252,273
其他收入－其他	1,476,695	965,806
	$ 1,688,989	$ 1,406,162

(二十三)其他利益及損失

	102年度	101年度
透過損益按公允價值衡量之金融資產負債淨利益(損失)	$ 115,802	($ 20,084)
處分不動產、廠房及設備利益	106,375	214,532
迴轉出租資產損失準備	331,286	310,147
淨外幣兌換利益	54,098	70,016
處分投資利益(損失)	3,574	(5,502)
什項收(支)淨額	(21,480)	(173,548)
	$ 589,655	$ 395,561

(二十四)費用性質之額外資訊

	102年度	101年度
員工福利費用	$ 4,738,185	$ 4,204,930
不動產、廠房及設備折舊費用	7,885,172	6,663,830
攤銷費用	26,504	25,050
	$ 12,649,861	$ 10,893,810

(二十五)員工福利費用

	102年度	101年度
薪資費用	$ 4,066,193	$ 3,607,620
勞健保費用	277,075	204,441
退休金費用	162,174	163,428
其他用人費用	232,743	229,441
	$ 4,738,185	$ 4,204,930

(二十六)所得稅

1.所得稅費用

(1)所得稅費用組成部分:

	102年度	101年度
所得稅費用組成部分:		
當期所得稅:		
當期所得產生之所得稅	$ 1,830,946	$ 1,696,478
以前年度所得稅低估數	11,032	18,014
當期所得稅總額	1,841,978	1,714,492
遞延所得稅:		
暫時性差異之原始產生及迴轉	96,035	45,763
遞延所得稅總額	96,035	45,763
所得稅費用	$ 1,938,013	$ 1,760,255

(2)與其他綜合損益相關之所得稅金額:

	102年度	101年度
確定福利義務之精算損益	($ 5,228)	$ 795

2.所得稅費用與會計利潤關係

	102年度	101年度
稅前淨利按法令稅率計算所得稅	$ 2,223,444	$ 2,090,816
其他按法令規定應調整項目影響數	(560,500)	(618,560)
未分配盈餘加徵10%所得稅	264,037	269,985
以前年度所得稅低估數	11,032	18,014
所得稅費用	$ 1,938,013	$ 1,760,255

3.因暫時性差異、虧損扣抵及投資抵減而產生之各遞延所得稅資產或負債金額如下:

102年度	1月1日	認列於損益	認列於其他綜合淨利	認列於權益	12月31日
暫時性差異:					
-遞延所得稅資產:					
存貨備抵損失	$ 46,645	$ 7,484	$ -	$ -	$ 54,129
售後服務準備	267,400	7,251	-	-	274,651
呆帳費用	71,217	43,240	-	-	114,457
退休金財稅差異	25,190	(179)	-	-	25,011
出租資產損失準備	71,598	(66,403)	-	-	5,195
虧損扣抵	429,270	70	-	-	429,340
確定福利計劃精算損益	795	-	(795)	-	-
其他	153,690	(22,870)	-	-	130,820
小計	1,065,805	(31,407)	(795)	-	1,033,603
-遞延所得稅負債:					
重估增值	(580,162)	-	-	-	(580,162)
權益法投資收益	(222,912)	(5,224)	-	-	(228,136)
折舊方法財稅差異	(862,503)	(38,348)	-	-	(900,851)
其他	(6,107)	(21,056)	-	-	(27,163)
確定福利計劃精算損益	-	-	(4,433)	-	(4,433)
小計	(1,671,684)	(64,628)	(4,433)	-	(1,740,745)
合計	($ 605,879)	($ 96,035)	($ 5,228)	$ -	($ 707,142)

101年度	1月1日	認列於損益	認列於其他綜合淨利	認列於權益	12月31日
暫時性差異:					
-遞延所得稅資產:					
存貨備抵損失	$ 39,205	$ 7,440	$ -	$ -	$ 46,645
售後服務準備	179,036	88,364	-	-	267,400
呆帳費用	72,006	(789)	-	-	71,217
退休金財稅差異	25,781	(591)	-	-	25,190
出租資產損失準備	119,158	(47,560)	-	-	71,598
投資抵減	2,731	(2,731)	-	-	-
虧損扣抵	411,927	17,343	-	-	429,270
確定福利計劃精算損益	-	-	795	-	795
其他	320,212	(166,522)	-	-	153,690
小計	1,170,056	(105,046)	795	-	1,065,805
-遞延所得稅負債:					
重估增值	(580,162)	-	-	-	(580,162)
權益法投資收益	(225,324)	2,412	-	-	(222,912)
折舊方法財稅差異	(793,585)	(68,918)	-	-	(862,503)
其他	(131,896)	125,789	-	-	(6,107)
小計	(1,730,967)	59,283	-	-	(1,671,684)
合計	($ 560,911)	($ 45,763)	$ 795	$ -	($ 605,879)

4.本公司尚未使用之虧損扣抵之有效期限及未認列遞延所得稅資產相關金額如下:

102年12月31日

發生年度	申報數/核定數	尚未抵減金額	未認列遞延所得稅資產部分	最後扣抵年度
民國93年度	$ 272,833	$ 46,382	$ -	民國103年度
民國94年度	586,344	99,678	-	民國104年度
民國95年度	286,533	48,711	-	民國105年度
民國96年度	591,848	100,614	-	民國106年度
民國97年度	477,444	81,165	-	民國107年度
民國100年度	210,305	35,752	-	民國110年度
民國101年度	90,105	15,318	-	民國111年度
民國102年度	10,118	1,720	-	民國112年度
		$ 429,340		

101年12月31日

發生年度	申報數/核定數	尚未抵減金額	未認列遞延所得稅資產部分	最後扣抵年度
民國93年度	$ 272,833	$ 46,382	$ -	民國103年度
民國94年度	586,344	99,678	-	民國104年度
民國95年度	286,533	48,711	-	民國105年度
民國96年度	591,848	100,614	-	民國106年度
民國97年度	477,444	81,165	-	民國107年度
民國100年度	210,497	35,784	-	民國110年度
民國101年度	99,621	16,936	-	民國111年度
		$ 429,270		

101年1月1日

發生年度	申報數/核定數	尚未抵減金額	未認列遞延所得稅資產部分	最後扣抵年度
民國93年度	$ 272,833	$ 46,382	$ -	民國103年度
民國94年度	586,344	99,678	-	民國104年度
民國95年度	286,533	48,711	-	民國105年度
民國96年度	591,848	100,614	-	民國106年度
民國97年度	477,444	81,165	-	民國107年度
民國100年度	208,099	35,377	-	民國110年度
		$ 411,927		

5.本公司營利事業所得稅業經稅捐稽徵機關核定至民國100年度。

6.未分配盈餘相關資訊

	102年12月31日	101年12月31日	101年1月1日
86年度以前	$ 2,117,725	$ 2,117,725	$ 2,117,725
87年度以後	18,470,544	16,677,048	14,168,521
	$ 20,588,269	$ 18,794,773	$ 16,286,246

7.民國102年12月31日、101年12月31日及101年1月1日止,本公司股東可扣抵稅額帳戶餘額分別為$3,218,227、$2,901,346及$2,743,471,民國101年度盈餘分配之稅額扣抵比率為23.07%,民國102年度盈餘分配之扣抵比率預計為17.42%,係按102年12月 31日股東可扣抵稅額帳戶餘額預估之,由於本公司得分配予股東之可扣抵稅額,應以股息紅利分配日之股東可扣抵稅額帳戶餘額為計算基礎,是以上列預計本公司股東於受配87及以後年度盈餘時所適用之稅額扣抵比率,尚須調整股利或盈餘分配日前,本公司依所得稅法規定產生之各項可扣抵稅額。

(二十七)每股盈餘

	102年度		
	稅後金額	加權平均流通在外股數(仟股)	每股盈餘(元)
基本每股盈餘			
歸屬於母公司普通股股東之本期淨利	$7,650,112	546,179	$ 14.01
稀釋每股盈餘			
歸屬於母公司普通股股東之本期淨利	7,650,112	546,179	
具稀釋作用之潛在普通股之影響			
員工分紅	-	192	
歸屬於母公司普通股股東之本期淨利加潛在普通股之影響	$7,650,112	546,371	$ 14.00

	101 年 度		
	稅後金額	加權平均流通在外股數(仟股)	每股盈餘(元)
基本每股盈餘			
歸屬於母公司普通股股東之本期淨利	$7,536,551	546,179	$ 13.80
稀釋每股盈餘			
歸屬於母公司普通股股東之本期淨利	7,536,551	546,179	
具稀釋作用之潛在普通股之影響			
員工分紅	-	248	
歸屬於母公司普通股股東之本期淨利加潛在普通股之影響	$7,536,551	546,427	$ 13.79

(二十八)營業租賃

1.出租人

子公司－和潤企業股份有限公司及和運租車股份有限公司承作車輛租賃業務之收款方式部分為預收按月到期之租金票據；截至民國 102 年 12 月 31 日、101 年 12 月 31 日及 1 月 1 日止，該等公司因租賃業務預收之應收租金票據金額分別計$8,915,040、$8,488,637 及$7,902,175，其應收票據與預收租金科目係以淨額表達，並未列入資產負債表中。上述應收票據中分別計$7,065,979、$7,379,351 及$7,237,016 並業已質押於銀行供作短期借款及發行商業本票之副擔保。

上述應收租金票據未來收取總額如下

	102年12月31日	101年12月31日
103年度	$ 5,088,686	$ 4,906,094
104年度	2,816,387	2,605,552
105年度以後	1,009,967	976,991
	$ 8,915,040	$ 8,488,637
		101年1月1日
101年度		$ 4,471,743
102年度		2,521,350
103年度以後		909,082
		$ 7,902,175

2.承租人

本集團以營業租賃承租各營業所房地及辦公大樓等資產，租賃期間介於 1 至 10 年，並附有於租賃期間屆滿之續租權。民國 102 年及 101 年度分別認列$381,975 及$340,950 之租金費用為當期損益。另因不可取消合約之未來最低應付租賃給付總額如下：

	102年12月31日	101年12月31日	101年1月1日
不超過1年	$ 290,471	$ 264,321	$ 247,216
超過1年但不超過5年	401,775	429,240	433,478
超過5年	440,237	293,197	-
	$ 1,132,483	$ 986,758	$ 680,694

七、關係人交易

(一)與關係人間之重大交易事項

1.收入

	102 年 度	101 年 度
(1)商品銷售：		
－關聯企業	$ 47,185,200	$ 34,745,455
－主要管理階層控制之個體	6,571	90,972
	$ 47,191,771	$ 34,836,427

本公司及子公司銷貨予關係人係按一般交易條件辦理，授信條件請詳附註十三(一)重大交易事項相關資訊第 7 項說明。

	102 年 度	101 年 度
(2)利息收入：		
－關聯企業	$ 26,279	$ 19,799

上列利息收入係因銷貨交易按約定收款期間收款，而自交易日起至收款日止加計之利息；民國 102 及 101 年度加計利息之年利率皆為 2.775%。

	102 年 度	101 年 度
(3)分期付款價差補貼收入：		
－關聯企業	$ 248,828	$ 250,527

	102 年 度	101 年 度
(4)租金收入：		
－關聯企業	$ 49,095	$ 45,825
－主要管理階層控制之個體	682	514
	$ 49,777	$ 46,339

本公司依一般市場行情與關係人簽訂租賃合約，並依合約按月收取租金。

	102 年 度	101 年 度
(5)業務委託收入(表列營業收入)		
－關聯企業	$ 24,561	$ 27,566

	102 年 度	101 年 度
(6)補償收入(帳列補償費減項)		
－關聯企業	$ 429,165	$ 919,475
－主要管理階層控制之個體	405,777	239,065
	$ 834,942	$ 1,158,540

	102 年 度	101 年 度
(7)廣告補助收入及販促物收入(帳列廣告費減項)		
－關聯企業	$ 142,445	$ 322,647
－主要管理階層控制之個體	46,274	41,582
	$ 188,719	$ 364,229

	102 年 度	101 年 度
(8)配送收入(帳列運費減項)		
－關聯企業	$ 32,364	$ 36,436

	102 年 度	101 年 度
(9)什項收入		
－關聯企業	$ 260,314	$ 244,909
－主要管理階層控制之個體	55,273	47,846
	$ 315,587	$ 292,755

2.支出

	102 年 度	101 年 度
(1)商品購買：		
－關聯企業	$ 65,419,288	$ 71,621,654
－主要管理階層控制之個體	34,107,890	29,033,646
	$ 99,527,178	$ 100,655,300

本公司及子公司銷售之國產車均係向國瑞購入，進口車及進口零件均係向日本豐田、中國豐田投資及新加坡豐田等購入，付款條件請參閱附註十三(一)重大交易事項相關資訊第 7 項說明。

上列進貨部份係子公司－和潤企業股份有限公司承作分期付款銷貨業務所產生。如附註四所述，和潤企業股份有限公司之分期付款銷貨業務主要係獲取利息收入，並無銷貨毛利，因此銷貨收入及銷貨成本係以淨額表達；其向關係人進貨之交易條件與一般供應商同，付款條件請參閱附註十三(一)重大交易事項相關資訊第 7 項說明。

	102 年 度	101 年 度
(2)利息支出：		
－關聯企業	$ 22,210	$ 21,894

上列利息支出係因進貨交易按約定付款期間付款，而自交易日起至付款日止加計之利息；民國 102 及 101 年度之年利率皆為 2.375%。

	102 年 度	101 年 度
(3)租金支出：		
－關聯企業	$ 7,043	$ 5,994

本公司依一般市場行情與關係人簽訂租賃合約，並依合約按月支付租金。

	102 年 度	101 年 度
(4)補償費：		
－關聯企業	$ 424,632	$ 502,803
－主要管理階層控制之個體	186	-
	$ 424,818	$ 502,803

	102 年 度	101 年 度
(5)廣告費：		
－關聯企業	$ 308	$ 14,095
－主要管理階層控制之個體	3,394	241
	$ 3,702	$ 14,336

3.應收(付)款項

	102年12月31日	101年12月31日	101年1月1日
(1)應收關係人款項：			
－關聯企業	$ 1,703,276	$ 605,086	$ 615,015
－主要管理階層控制之個體	442	-	-
	$ 1,703,718	$ 605,086	$ 615,015

	102年12月31日	101年12月31日	101年1月1日
(2)其他應收關係人款項			
－關聯企業	$ 101,996	$ 81,740	$ 116,097
－主要管理階層控制之個體	12,440	9,080	8,702
	$ 114,436	$ 90,820	$ 124,799

	102年12月31日	101年12月31日	101年1月1日
(3)應付關係人款項：			
－關聯企業	$ 1,257,655	$ 927,761	$ 780,270
－主要管理階層控制之個體	3,106,242	1,975,276	1,895,958
	$ 4,363,897	$ 2,903,037	$ 2,676,228

	102年12月31日	101年12月31日	101年1月1日
(4)其他應付款			
－關聯企業	$ 129,380	$ 132,114	$ 227,460
－主要管理階層控制之個體	184	-	-
	$ 129,564	$ 132,114	$ 227,460

4.購置財產交易：

	102 年 度	101 年 度
購置出租資產及自用車輛		
－關聯企業	$ 3,853,411	$ 3,226,604

(二)主要管理階層薪酬資訊

	102 年 度	101 年 度
薪資及其他短期員工福利	$ 299,865	$ 284,067

八、質押之資產

本公司之資產提供擔保明細如下：

項 目	102年12月31日	101年12月31日	擔 保 用 途
應收票據及帳款	$ 7,920,081	$ 5,495,665	短期借款及應付商業本票之副擔保
受限制資產(註)			
－活期存款及定期存款	152,383	210,721	短期借款額度及履約保證金
不動產、廠房及設備			
－土 地	409,738	409,738	短期借款額度
－房屋及建築	187,331	189,776	短期借款額度
	$ 8,669,533	$ 6,305,900	
資產負債表外交易			
－應收租賃票據	$ 7,065,979	$ 7,379,351	長短期借款及應付商業本票之副擔保

項 目	101年1月1日	擔 保 用 途
應收票據及帳款	$ 4,562,993	短期借款及應付商業本票之副擔保
受限制資產(註)		
－活期存款及定期存款	234,528	短期借款額度及履約保證金
不動產、廠房及設備		
－土 地	278,768	短期借款額度
－房屋及建築	200,818	短期借款額度
	$ 5,277,107	
資產負債表外交易		
－應收租賃票據	$ 7,237,016	長短期借款及應付商業本票之副擔保

註：表列「其他流動資產」及「其他非流動資產」科目項下。

九、重大或有負債及未認列之合約承諾

(一)營業租賃協議，請詳附註六(二十八)。

(二)截至民國102年12月31日止，本集團所簽訂之重要契約彙總如下:

契約性質	當 事 人	契約起訖日期	主 要 內 容
本 公 司			
總代理契約	日本豐田自動車株式會社	102年1月1日至104年12月31日(豐田車) 102年3月1日至104年12月31日(Lexus車)	在台灣地區販賣進口或國產之豐田車系、日野車系之各型車輛及零配件等。
	日本日野自動車工業株式會社	100年4月1日至105年3月31日	
製品買賣契約	國瑞汽車(股)公司	84年7月1日起(日野車)、87年1月1日起(豐田車)除依終止條款規定情形外，持續有效	國瑞汽車公司同意提供其授權製造之車輛及零配件供本公司在台灣地區銷售之用。
經銷契約	國都汽車(股)公司等經銷商	101年5月15日至104年5月14日	授權經銷商在主要販賣區域內，販賣本公司所提供之車輛與零配件、用品等。
業務委託契約	國都汽車(股)公司、國瑞汽車(股)公司及長源汽車(股)公司	98年7月1日起 91年6月1日起 92年1月1日起 除經雙方簽署書面同意終止契約外，持續有效	委託本公司代為處理車輛販售、物流、售前、售後服務及販促管理等事宜。
長源汽車股份有限公司			
買賣契約	國瑞汽車(股)公司	自92年1月1日起，除經雙方同意終止契約或違反契約約定事項外，持續有效。	國瑞汽車公司同意提供其授權製造之各式車輛供本公司在台灣地區銷售之用。
台灣豐田產業機械股份有限公司			
經銷契約	Toyota Industries Corporation	101年01月01日~103年12月31日	在台灣地區販賣進口之豐田車系之各型工業用、產業用之特種車輛及零配件。

(三)本公司為加強與經銷商之策略聯盟，於 103 年 2 月 20 日經常務董事會通過參與中部汽車股份有限公司(以下稱中部汽車)私募普通股事宜。本投資案之交易價格將依私募相關法令，參考中部汽車財務報告顯示之每股淨值，並考量影響股東權益之因素，以決定最終交易價格。截至民國 103 年 3 月 25 日出具報告日止，上開最終交易價格尚未確認。

十、重大之災害損失

無。

十一、重大之期後事項

(一) 民國 102 年度盈餘分配案請詳附註六(二十)

(二) 請詳附註九(三)。

十二、其他

(一)資本管理

本集團之資本管理目標，係為保障集團能繼續經營，維持最佳資本結構以降低資金成本，以支持企業營運及股東權益之極大化。

(二)金融工具

1.金融工具公允價值資訊

除下表所列者外，本集團非以公允價值衡量之金融工具(包括現金及約當現金、應收票據、應收帳款、其他應收款、短期借款、應付票據、應付帳款及其他應付款)的帳面金額係公允價值之合理近似值，另以公允價值衡量之金融工具的公允價值資訊請詳附註十二、(三)：

	102年12月31日 帳面金額	102年12月31日 公允價值
金融負債：		
長期借款(包含一年或一營業週期內到期)	$ 7,221,743	$ 7,221,743
其他金融負債	142,079	142,079
	$ 7,363,822	$ 7,363,822

	101年12月31日 帳面金額	101年12月31日 公允價值
金融負債：		
長期借款(包含一年或一營業週期內到期)	$ 5,672,154	$ 5,672,154
其他金融負債	153,947	153,947
	$ 5,826,101	$ 5,826,101

	101年1月1日 帳面金額	101年1月1日 公允價值
金融負債：		
長期借款(包含一年或一營業週期內到期)	$ 5,047,004	$ 5,047,004
其他金融負債	123,356	123,356
	$ 5,170,360	$ 5,170,360

2.財務風險管理政策

(1)本集團日常營運受多項財務風險之影響，包含市場風險(包括匯率風險、利

率風險、及價格風險)、信用風險及流動性風險。本集團整體風險管理政策著重於金融市場的不可預測事項，並尋求可降低對本集團財務狀況及財務績效之潛在不利影響。本集團使用多項衍生金融工具以規避特定暴險，請詳附註六(二)、(四)及(十一)。

(2)風險管理工作由本集團內各公司之財務部門按照董事會核准之政策執行。本集團內各公司之財務部門透過與集團營運單位密切合作，負責辨認、評估與規避財務風險。董事會對整體風險管理訂有書面原則，亦對特定範圍與事項提供書面政策，例如匯率風險、利率風險、信用風險、衍生與非衍生金融工具之使用，以及剩餘流動資金之投資。

3.重大財務風險之性質及程度

(1)市場風險

匯率風險

●本集團係跨國營運，因此受多種不同貨幣所產生之匯率風險，主要為美元及人民幣。相關匯率風險來自未來之商業交易、已認列之資產與負債，及對國外營運機構之淨投資。

●本集團管理階層已訂定政策，規定集團內各公司管理相對其功能性貨幣之匯率風險。集團內各公司應透過集團內各公司之財務部門就其整體匯率風險進行避險。為管理來自未來商業交易及已認列資產與負債之匯率風險，集團內各公司透過集團內各公司之財務部門採用遠期外匯合約進行。當未來商業交易、已認列資產或負債係以非該個體之功能性貨幣之外幣計價時，匯率風險便會產生。

●本集團從事之業務涉及若干非功能性貨幣（本公司及部分子公司之功能性貨幣為台幣、部分子公司之功能性貨幣為人民幣)，故受匯率波動之影響，具重大匯率波動影響之外幣資產及負債資訊如下：

	101年1月1日		
	外幣(仟元)	匯率	帳面金額(新台幣)
(外幣:功能性貨幣)			
金融資產			
貨幣性項目			
美金：新台幣	USD 6,086	30.2750	$ 184,254
日幣：新台幣	JPY 142,766	0.3910	55,822
採用權益法之投資			
美金：新台幣	USD 2,502	30.2750	$ 75,748
金融負債			
貨幣性項目			
美金：新台幣	USD 59,711	30.2750	$1,807,751
日幣：新台幣	JPY 155,152	0.3910	60,664
美金：人民幣(註)	USD 10,000	6.2940	302,750

註：由於合併個體中部分個體之功能性貨幣非為新台幣，因此於揭露時亦須予考量，例如當某一子公司之功能性貨幣為人民幣，但有美金之外幣部位亦列入考量。

●本集團因重大匯率波動影響之外幣市場風險分析如下：

	102年度 敏感度分析		
	變動幅度	影響損益	影響其他綜合損益
(外幣:功能性貨幣)			
金融資產			
貨幣性項目			
美金：新台幣	1%	$ 5,062	$ -
日幣：新台幣	1%	661	-
美金：人民幣(註)	1%	1,043	-
採用權益法之投資			
美金：新台幣	1%	-	3,755
金融負債			
貨幣性項目			
美金：新台幣	1%	70,505	-
日幣：新台幣	1%	5,820	-

	102年12月31日		
	外幣(仟元)	匯率	帳面金額(新台幣)
(外幣:功能性貨幣)			
金融資產			
貨幣性項目			
美金：新台幣	USD 16,984	29.8050	$ 506,208
日幣：新台幣	JPY 232,700	0.2839	66,064
美金：人民幣(註)	USD 3,500	6.0543	104,318
採用權益法之投資			
美金：新台幣	USD 12,600	29.8050	$ 375,543
金融負債			
貨幣性項目			
美金：新台幣	USD 236,554	29.8050	$7,050,492
日幣：新台幣	JPY 2,049,867	0.2839	581,957

	101年12月31日		
	外幣(仟元)	匯率	帳面金額(新台幣)
(外幣:功能性貨幣)			
金融資產			
貨幣性項目			
美金：新台幣	USD 5,415	29.0400	$ 157,252
日幣：新台幣	JPY 66,313	0.3364	22,308
美金：人民幣(註)	USD 7,467	6.2303	216,842
採用權益法之投資			
美金：新台幣	USD 10,225	29.0400	$ 296,934
金融負債			
貨幣性項目			
美金：新台幣	USD 114,667	29.0400	$3,329,930
日幣：新台幣	JPY 2,078,088	0.3364	699,069
美金：人民幣(註)	USD 20,000	6.2303	580,800

註：由於合併個體中部分個體之功能性貨幣非為新台幣，因此於揭露時亦須予考量，例如當某一子公司之功能性貨幣為人民幣，但有美金之外幣部位亦列入考量。

	101年度 敏感度分析		
	變動幅度	影響損益	影響其他綜合損益
(外幣:功能性貨幣)			
金融資產			
貨幣性項目			
美金：新台幣	1%	$ 1,573	$ -
日幣：新台幣	1%	223	-
美金：人民幣(註)	1%	2,168	-
採用權益法之投資			
美金：新台幣	1%	-	2,969
金融負債			
貨幣性項目			
美金：新台幣	1%	33,299	-
日幣：新台幣	1%	6,991	-
美金：人民幣(註)	1%	5,808	-

註：由於合併個體中部分個體之功能性貨幣非為新台幣，因此於揭露時亦予以考量，例如當某一子公司之功能性貨幣為人民幣，但有美金之外幣部位亦須列入考量。

價格風險及利率風險

(1)本公司及子公司持有之公允價值變動列入損益之金融資產及備供出售金融資產主要為國內類貨幣市場型基金及上市公司股票，均受市場價格波動之影響。

(2)子公司-和潤企業股份有限公司、和運租車股份有限公司及長源汽車股份有限公司借入之款項部分係採固定利率計息，有一定之市場風險。若依資產負債表日持有之部位核算，市場利率每上升或下降1%，將使借款之公平價值上升或下降$325,180。

(3)子公司－和潤企業股份有限公司及和運租車股份有限公司從事之利率交換交易係以 PVBP (Present Value of Basis Point)法評估市場風險，並於操作時依契約價值之變動設定停損點，發生之損失應在可預期之範圍內，故無重大之市場風險。

(2)信用風險

A.信用風險係本集團因客戶或金融工具之交易對手無法履行合約義務而產生財務損失之風險。本集團依內部明定之授信政策，集團內各營運個體於訂定付款及提出交貨之條款與條件前，須就其每一新客戶進行管理及信用風險分析。內部風險控管係透過考慮其財務狀況、過往經驗及其他因素，以評估客戶之信用品質。個別風險之限額係董事會依內部或外部之評等而制訂，並定期監控信用額度之使用。主要信用風險來自現金及約當現金、衍生金融工具，及存放於銀行與金融機構之

存款，亦有來自顧客之信用風險，並包括尚未收現之應收帳款及已承諾之交易。對銀行及金融機構而言，僅有信用評等良好之機構，才會被接納為交易對象。

B.民國 102 年及 101 年度，並無超出信用限額之情事，且管理階層不預期會受交易對手之不履約而產生任何重大損失。

C.子公司－和潤企業股份有限公司與銀行簽訂有合作契約或協議書，共同合作辦理新車及中古車融資貸款業務。依合約契約規定， 和潤企業係負責開發客源，協助銀行推廣汽車分期貸款及信用貸款業務，惟若貸款案件之借款人發生延滯繳款情形，和潤企業應負責代償其借款餘額，惟可向銀行取得該債權及車輛動產抵押設定權。截至民國 102 年 12 月 31 日、101 年 12 月 31 日及 101 年 1 月 1 日止，和潤企業因上述業務而具有資產負債表外信用風險之金融商品金額分別約為 $14,657,335、$14,368,676 及$11,543,028，和潤企業並已代銀行收取分期還款票據；和潤企業並依過去歷史經驗，對因提供上述服務而可能發生之財務保證合約負債進行評估，並認列財務保證費用，帳列「其他流動負債」科目項下。

D.本集團未逾期且未減損金融資產之信用品質資訊，請詳附註六(五)。

(3)流動性風險

A.現金流量預測是由集團內各營運個體執行，並由集團內各公司之財務部門予以彙總。集團內各公司之財務部門監控集團流動資金需求之預測，確保其有足夠資金得以支應營運需要，並在任何時候維持足夠之未支用的借款承諾額度，請詳附註六、(十三)，以使集團不致違反相關之借款限額或條款，此等預測考量集團之債務融資計劃、債務條款遵循、符合內部資產負債表之財務比率目標。

B.下表係本集團之非衍生性金融負債及以淨額或總額交割之衍生性金融負債，按相關到期日予以分組，非衍生性金融負債係依據資產負債表日至合約到期日之剩餘期間進行分析；衍生性金融負債係依據資產負債表日至預期到期日之剩餘期間進行分析。下表所揭露之合約現金流量金額係未折現之金額。

非衍生性金融負債：

102年12月31日	1年以內	1至2年內	2年至3年內
短期借款	$39,805,982	$ -	$ -
應付短期票券	21,728,390	-	-
應付票據	80,586	-	-
應付帳款	7,386,282	-	-
其他應付款	4,399,369	-	-
長期借款(包含一年或一營業週期內到期)	1,550,000	2,293,212	3,383,196

非衍生性金融負債：

101年12月31日	1年以內	1至2年內	2年至3年內
短期借款	$38,300,308	$ -	$ -
應付短期票券	20,053,191	-	-
應付票據	72,870	-	-
應付帳款	4,968,928	-	-
其他應付款	4,112,626	-	-
長期借款(包含一年或一營業週期內到期)	2,342,973	1,550,000	1,782,806

非衍生性金融負債：

101年1月1日	1年以內	1至2年內	2年至3年內
短期借款	$32,247,665	$ -	$ -
應付短期票券	12,100,033	-	-
應付票據	63,861	-	-
應付帳款	4,854,254	-	-
其他應付款	4,403,676	-	-
長期借款(包含一年或一營業週期內到期)	1,650,000	2,349,378	1,050,000

衍生性金融負債：

102年12月31日	1年以內	1至2年內	2年至3年內
利率交換	$ -	$ 4,568	$ -
換匯換利	-	283,027	-
			-
101年12月31日	1年以內	1至2年內	2年至3年內
利率交換	$ -	$ 9,403	$ -
換匯換利	-	157,374	-
遠期外匯合約	14,063	-	-
101年1月1日	1年以內	1至2年內	2年至3年內
利率交換	$ -	$ 22,563	$ -

(三)公允價值估計

1.下表為分析以公允價值衡量之金融工具所採用之評價技術。各等級之定義如下：

第一等級：相同資產或負債於活絡市場之公開報價(未經調整)。

第二等級：除包含於第一等級之公開報價外，資產或負債直接(亦即價格)或間接(亦即由價格推導而得)可觀察之輸入值。

第三等級：非以可觀察市場資料為基礎之資產或負債之輸入值。

本集團於民國 102 年 12 月 31 日、101 年 12 月 31 日及 101 年 1 月 1 日以公允價值衡量之金融資產及負債如下：

102年12月31日	第一等級	第二等級	第三等級	合計
金融資產：				
透過損益按公允價值衡量之金融資產				
權益證券	$1,955,409	$ -	$ -	$1,955,409
遠期外匯合約	-	91,441	-	91,441
備供出售金融資產				
權益證券	562,633	-	329,626	892,259
合計	$2,518,042	$ 91,441	$ 329,626	$2,939,109
金融負債：				
透過損益按公允價值衡量之金融負債				
避險之衍生性金融負債	$ -	$ 287,595	$ -	$ 287,595

101年12月31日	第一等級	第二等級	第三等級	合計
金融資產：				
透過損益按公允價值衡量之金融資產				
權益證券	$2,100,882	$ -	$ -	$2,100,882
備供出售金融資產				
權益證券	479,032	-	257,467	736,499
合計	$2,579,914	$ -	$ 257,467	$2,837,381
金融負債：				
透過損益按公允價值衡量之金融負債				
遠期外匯合約	$ -	$ 14,063	$ -	$ 14,063
避險之衍生性金融負債	-	166,777	-	166,777
合計	$ -	$ 180,840	$ -	$ 180,840

101年1月1日	第一等級	第二等級	第三等級	合計
金融資產：				
透過損益按公允價值衡量之金融資產				
權益證券	$ 463,356	$ -	$ -	$ 463,356
遠期外匯合約	-	8,295	-	8,295
備供出售金融資產				
權益證券	422,536	-	259,052	681,588
合計	$ 885,892	$ 8,295	$ 259,052	$1,153,239
金融負債：				
避險之衍生金融負債	$ -	$ 22,563	$ -	$ 22,563

2.於活絡市場交易之金融工具，其公允價值係依資產負債表日之市場報價衡量。當報價可即時且定期自證券交易所、交易商、經紀商、產業、評價服務機構或監管機構取得，且該等報價係代表在正常交易之基礎下進行之實際及定期市場交易時，該市場被視為活絡市場。本集團持有金融資產之市場報價為收盤價，該等工具係屬於第一等級。第一等級之工具主要包括權益工具及債務工具，其分類為透過損益按公允價值衡量之金融資產及負債或備供出售金融資產。

3.未在活絡市場交易之金融工具(例如於櫃檯買賣之衍生工具)，其公允價值係利用評價技術決定。評價技術將盡可能的多利用可觀察之市場資料(如有)，並盡可能少依賴企業之特定估計。若計算一金融工具之公允價值所需之所有重大參數均為可觀察資料，則該金融工具係屬於第二等級。

4.如一項或多項重大參數並非依可觀察市場資料取得，則該金融工具係屬於第三等級。

5.用以評估金融工具之特定評估技術包括：

(1)同類型工具之公開市場報價或交易商報價。

(2)利率交換之公允價值係將估計之未來現金流量依可觀察之殖利率曲線折算之現值。

(3)遠期外匯合約公允價值之決定係採用資產負債表日之遠期匯率折算至現值。

(4)其他評價技術，以決定其餘金融工具之公允價值，例如現金流量折現分析。

6.除某些遠期外匯合約因市場無直接可觀察之遠期匯率外，所有取得之公允價值估計均屬於第二等級。

7.下表列示於民國 102 年 12 月 31 日、101 年 12 月 31 日及 101 年 1 月 1 日屬於第三等級金融工具之變動。

	權益證券
102年1月1日	$ 257,467
認列於其他綜合損益	72,159
102年12月31日	$ 329,626
	權益證券
101年1月1日	$ 259,052
認列於其他綜合損益	(1,585)
101年12月31日	$ 257,467

（以下空白）

2.為他人背書保證：

編號	背書保證者公司名稱	被背書保證對象		對單一企業背書保證限額	本期最高背書保證餘額	期末背書保證餘額	實際動支金額	以財產擔保之背書保證金額	累計背書保證金額佔最近期財務報表淨值之比率	背書保證最高限額	屬母公司對子公司背書保證	屬子公司對母公司背書保證	屬對大陸地區背書保證	備註
		公司名稱	關係											
0	和泰汽車股份有限公司	天津和裕豐田汽車銷售服務有限公司	孫公司	9,913,787	406,889	406,889	88,613	-	1.23%	16,522,978	Y	N	Y	註1
0	和泰汽車股份有限公司	上海和凌汽車服務有限公司	孫公司	9,913,787	622,925	622,925	-	-	1.89%	16,522,978	Y	N	Y	註1
0	和泰汽車股份有限公司	上海和裕豐田汽車服務有限公司	孫公司	9,913,787	238,440	238,440	71,383	-	0.72%	16,522,978	Y	N	Y	註1
0	和泰汽車股份有限公司	重慶和凌雷克薩斯汽車銷售服務有限公司	孫公司	9,913,787	402,368	402,368	-	-	1.22%	16,522,978	Y	N	Y	註1
0	和泰汽車股份有限公司	上海和晨汽車服務有限公司	孫公司	9,913,787	134,123	134,123	-	-	0.41%	16,522,978	Y	N	Y	註1
0	和泰汽車股份有限公司	唐山和凌雷克薩斯汽車銷售服務有限公司	孫公司	9,913,787	521,588	521,588	4,923	-	1.58%	16,522,978	Y	N	Y	註1
0	和泰汽車股份有限公司	棗庄和裕豐田汽車銷售服務有限公司	孫公司	9,913,787	237,772	237,772	34,229	-	0.72%	16,522,978	Y	N	Y	註1
0	和泰汽車股份有限公司	南昌和凌雷克薩斯汽車服務銷售有限公司	孫公司	9,913,787	402,368	402,368	50,091	-	1.22%	16,522,978	Y	N	Y	註1
0	和泰汽車股份有限公司	上海和乾物流設備貿易有限公司	孫公司	9,913,787	93,937	93,937	-	-	0.28%	16,522,978	Y	N	Y	註1
0	和泰汽車股份有限公司	天津和凌雷克薩斯汽車銷售服務有限公司	孫公司	9,913,787	426,314	426,314	250,347	-	1.29%	16,522,978	Y	N	Y	註1
0	和泰汽車股份有限公司	天津和晨汽車服務有限公司	孫公司	9,913,787	371,894	371,894	42,259	-	1.13%	16,522,978	Y	N	Y	註1
1	和潤企業股份有限公司	和運國際租賃有限公司	子公司	5,059,558	4,755,951	4,755,951	3,466,178	-	79.90%	5,357,179	Y	N	Y	註2
1	和潤企業股份有限公司	和榮汽車股份有限公司	子公司	5,059,558	130,000	-	-	-	-	5,357,179	Y	N	N	註2

註 1： 本公司背書保證責任總額以不超過股東權益總額之百分之五十為限額，而對單一企業背書保證則以不超過股東權益總額之百分之三十為限額。
註 2： 背書保證責任總額以不超過股東權益總額之百分之九十為限，而對單一企業背書保證則以不超過股東權益總額之百分之八十五為限，淨值以最近期經會計師查核簽證或核閱之財務報表所載為準。

3.期末持有有價證券情形(不包含投資子公司、關聯企業及合資控制部分)：

持有之公司	有價證券種類及名稱	與有價證券發行人之關係	帳列科目	期末				備註
				股 數	帳面金額	持股比例	市價	
和泰汽車股份有限公司	股票－兆豐金控(股)公司	無	備供出售金融資產－非流動	19,069,019	478,632	0.15%	478,632	
和泰汽車股份有限公司	－士林電機廠(股)公司等	無	備供出售金融資產－非流動	略	83,502	0.00%～0.42%	83,502	
和泰汽車股份有限公司	和裕投資股份有限公司等	略	備供出售金融資產－非流動	略	278,905	0.42%～3.10%	278,905	
和泰汽車股份有限公司	受益憑證－元大萬泰貨幣市場基金	不適用	透過損益按公允價值衡量之金融資產-流動	19,738,909	290,000	-	292,298	
和泰汽車股份有限公司	兆豐國際貨幾貨幣市場基金	不適用	透過損益按公允價值衡量之金融資產-流動	23,892,107	290,000	-	292,329	
和泰汽車股份有限公司	日盛貨幣市場基金	不適用	透過損益按公允價值衡量之金融資產-流動	20,217,090	290,000	-	292,270	
和泰汽車股份有限公司	瀚亞威寶貨幣市場基金	不適用	透過損益按公允價值衡量之金融資產-流動	22,005,539	290,000	-	292,438	
和泰汽車股份有限公司	群益安穩貨幣市場基金	不適用	透過損益按公允價值衡量之金融資產-流動	18,524,078	290,000	-	291,984	
和泰汽車股份有限公司	聯邦貨幣市場基金	不適用	透過損益按公允價值衡量之金融資產-流動	22,564,757	290,000		291,282	
			金融資產評價調整		12,601	-	-	
			合計		$ 1,752,601		$ 1,752,601	
和晨投資有限公司	和安保險代理人股份有限公司等	略	備供出售金融資產－非流動	略	2,356	0.5%	2,356	
和晨投資有限公司	受益憑證－瀚亞威寶貨幣市場基金	不適用	透過損益按公允價值衡量之金融資產-流動	1,772,539	23,481	-	23,556	
			金融資產評價調整		75	-	-	
			合計		$ 23,556		$ 23,556	
台灣豐田產業機械股份有限公司	受益憑證－瀚亞威寶貨幣市場基金	不適用	透過損益按公允價值衡量之金融資產-流動	8,029,814	106,000	-	106,711	
台灣豐田產業機械股份有限公司	元大萬泰貨幣市場基金	不適用	透過損益按公允價值衡量之金融資產-流動	4,898,726	72,000	-	72,541	
			金融資產評價調整		1,252	-	-	
			合計		$ 179,252		$ 179,252	

一、附註揭露事項

(一)重大交易事項相關資訊

(有關被投資公司應揭露資訊，除新和商事株式會社因財務報表未達須經會計師查核簽證標準，而依其未經查核之財務報表揭露外，餘均係依各該被投資公司經會計師查核之財務報表編製，且下列與子公司間交易事項，於編製合併財務報表時皆已沖銷，以下揭露資訊係供參考。)本公司民國 102 年度重大交易事項相關資訊列示如下：

1.資金貸與他人：

編號	貸出資金之公司	貸與對象	往來項目	是否為關係人	本期最高金額	期末餘額	實際動支金額	利率區間	資金貸與性質	業務往來金額	有短期融通資金必要之原因	提列備抵呆帳金額	擔保品 名稱	擔保品 價值	對個別對象資金貸與限額	資金貸與總限額	備註
1	上海和裕豐田汽車服務有限公司	和通汽車投資有限公司	其他應收款	Y	196,918	196,918	-	2.15%	短期融通資金	-	營業週轉	-	無	-	283,252	283,252	
2	上海和凌汽車服務有限公司	和通汽車投資有限公司	其他應收款	Y	265,839	265,839	-	2.15%	短期融通資金	-	營業週轉	-	無	-	367,413	367,413	
3	上海和晨汽車服務有限公司	和通汽車投資有限公司	其他應收款	Y	78,767	78,767	-	2.15%	短期融通資金	-	營業週轉	-	無	-	121,682	121,682	
4	上海和乾物流設備貿易有限公司	和通汽車投資有限公司	其他應收款	Y	98,459	98,459	-	2.15%	短期融通資金	-	營業週轉	-	無	-	119,523	119,523	
5	重慶和凌雷克薩斯汽車銷售服務有限公司	和通汽車投資有限公司	其他應收款	Y	393,836	393,836	-	2.15%	短期融通資金	-	營業週轉	-	無	-	561,045	561,045	
6	天津和裕豐田汽車銷售服務有限公司	和通汽車投資有限公司	其他應收款	Y	137,843	137,843	-	2.15%	短期融通資金	-	營業週轉	-	無	-	163,605	163,605	
7	唐山和凌雷克薩斯汽車銷售服務有限公司	和通汽車投資有限公司	其他應收款	Y	246,147	246,147	-	2.15%	短期融通資金	-	營業週轉	-	無	-	331,320	331,320	
8	南昌和凌雷克薩斯汽車銷售服務有限公司	和通汽車投資有限公司	其他應收款	Y	187,072	187,072	-	2.15%	短期融通資金	-	營業週轉	-	無	-	238,235	238,235	
9	棗庄和裕豐田汽車銷售服務有限公司	和通汽車投資有限公司	其他應收款	Y	29,538	29,538	-	2.15%	短期融通資金	-	營業週轉	-	無	-	187,267	187,267	
10	天津和晨汽車服務有限公司	和通汽車投資有限公司	其他應收款	Y	19,692	19,692	-	2.15%	短期融通資金	-	營業週轉	-	無	-	49,614	49,614	
11	天津和凌雷克薩斯汽車銷售服務有限公司	和通汽車投資有限公司	其他應收款	Y	196,918	196,918	-	2.15%	短期融通資金	-	營業週轉	-	無	-	288,094	288,094	
12	和通汽車投資有限公司	上海和晨汽車服務有限公司	其他應收款	Y	137,843	137,843	-	4.60%	短期融通資金	-	營業週轉	-	無	-	823,470	1,646,940	
12	和通汽車投資有限公司	南昌和凌雷克薩斯汽車銷售服務有限公司	其他應收款	Y	137,843	137,843	-	4.60%	短期融通資金	-	營業週轉	-	無	-	823,470	1,646,940	
12	和通汽車投資有限公司	天津和裕豐田汽車銷售服務有限公司	其他應收款	Y	98,459	98,459	-	4.60%	短期融通資金	-	營業週轉	-	無	-	823,470	1,646,940	
12	和通汽車投資有限公司	天津和晨汽車服務有限公司	其他應收款	Y	137,843	137,843	-	4.60%	短期融通資金	-	營業週轉	-	無	-	823,470	1,646,940	
12	和通汽車投資有限公司	上海和裕豐田汽車服務有限公司	其他應收款	Y	137,843	137,843	-	4.60%	短期融通資金	-	營業週轉	-	無	-	823,470	1,646,940	
12	和通汽車投資有限公司	上海和凌汽車服務有限公司	其他應收款	Y	108,305	108,305	-	4.60%	短期融通資金	-	營業週轉	-	無	-	823,470	1,646,940	
12	和通汽車投資有限公司	上海和乾物流設備貿易有限公司	其他應收款	Y	137,843	137,843	-	4.60%	短期融通資金	-	營業週轉	-	無	-	823,470	1,646,940	
12	和通汽車投資有限公司	重慶和凌雷克薩斯汽車銷售服務有限公司	其他應收款	Y	137,843	137,843	-	4.60%	短期融通資金	-	營業週轉	-	無	-	823,470	1,646,940	
12	和通汽車投資有限公司	唐山和凌雷克薩斯汽車銷售服務有限公司	其他應收款	Y	137,843	137,843	-	4.60%	短期融通資金	-	營業週轉	-	無	-	823,470	1,646,940	
12	和通汽車投資有限公司	棗庄和裕豐田汽車銷售服務有限公司	其他應收款	Y	137,843	137,843	-	4.60%	短期融通資金	-	營業週轉	-	無	-	823,470	1,646,940	
12	和通汽車投資有限公司	天津和凌雷克薩斯汽車銷售服務有限公司	其他應收款	Y	137,843	137,843	-	4.60%	短期融通資金	-	營業週轉	-	無	-	823,470	1,646,940	

進(銷)貨之公司	交易對象	關係	交易情形				交易條件與一般交易不同之情形及原因		應收(付)票據、帳款		備註
			進(銷)貨	金額	佔總進(銷)貨之比率	授信期間	單價	授信	餘額	佔總應收(付)票據、帳款之比率	
和泰汽車股份有限公司	日本豐田自動車株式會社	主要管理階層控制之個體	進貨	9,594,643	11%	月結15天付款	係進口車主要供應商，故不適用	正常	(2,929,963)	49%	
和泰汽車股份有限公司	日本日野自動車工業株式會社	主要管理階層控制之個體	進貨	192,076	-	1~15日之進貨於30日付款，16~30日之進貨於次月15日付款	係進口車主要供應商，故不適用	正常	(14,334)	-	
長源汽車股份有限公司	和泰汽車(股)公司	為其最終母公司	進貨	1,371,143	19%	週結7天付款，並自交易日起按一般利率計息	係進口車主要供應商，故不適用	不適用	(71,453)	30%	
長源汽車股份有限公司	國瑞汽車(股)公司	關聯企業	進貨	5,342,098	76%	週結7天付款，並自交易日起按一般利率計息	係國產車主要供應商，故不適用	不適用	(44,232)	19%	
長源汽車股份有限公司	和昭實業(股)公司	聯屬公司	銷貨	392,169	4%	月結14天	正常	正常	25,213	3%	
長源汽車股份有限公司	和運租車(股)公司	關聯企業	銷貨	404,600	4%	即期收款	正常	正常	12,463	1%	
台灣豐田產業機械股份有限公司	Toyota Industries Corporation	主要管理階層控制之個體	進貨	298,495	73%	月結15天	係進口車主要供應商，故不適用	不適用	(24,689)	54%	
車美仕股份有限公司	和泰汽車(股)公司	為其最終母公司	銷貨	1,416,680	35%	月結16天	正常	正常	147,381	28%	
車美仕股份有限公司	和泰汽車(股)公司	為其最終母公司	進貨	109,613	3%	月結16天	正常	正常	(12,008)	2%	
車美仕股份有限公司	國瑞汽車(股)公司	關聯企業	銷貨	218,695	5%	次月5日	正常	正常	30,047	4%	
和潤企業股份有限公司	國都汽車(股)公司	關聯企業	進貨	5,208,769	16%	即期付款	正常	正常	(73,540)	19%	
和潤企業股份有限公司	北都汽車(股)公司	關聯企業	進貨	4,027,200	12%	即期付款	正常	正常	(93,300)	24%	
和潤企業股份有限公司	南都汽車(股)公司	關聯企業	進貨	3,399,867	10%	即期付款	正常	正常	(27,280)	7%	
和潤企業股份有限公司	東部汽車(股)公司	關聯企業	進貨	606,603	2%	即期付款	正常	正常	(7,430)	2%	
和潤企業股份有限公司	桃苗汽車(股)公司	關聯企業	進貨	719,132	2%	即期付款	正常	正常	(1,360)	-	
和潤企業股份有限公司	高都汽車(股)公司	關聯企業	進貨	938,874	3%	即期付款	正常	正常	(58,370)	22%	
和潤企業股份有限公司	蘭陽汽車(股)公司	關聯企業	進貨	124,603	-	即期付款	正常	正常	(1,980)	-	
和運租車股份有限公司	和泰汽車(股)公司	為其最終母公司	進貨	841,633	8%	即期付款	正常	正常	(1,065)	5%	

持有之公司	有價證券種類及名稱	與有價證券發行人之關係	帳列科目	期末				備註
				股數	帳面金額	持股比例	市價	
車美仕股份有限公司	旭和螺絲工業股份有限公司等	略	備供出售金融資產－流動	略	2,671	0.06%~0.50%	2,671	
大全彩藝工業股份有限公司	倍適得電器股份有限公司等	略	備供出售金融資產－非流動	略	972	0.18%~0.35%	972	
和泰興業股份有限公司	股票－台灣農林股份有限公司等	略	備供出售金融資產－流動	略	941	-	941	
和泰興業股份有限公司	旭和螺絲工業股份有限公司等	略	備供出售金融資產－流動	略	2,671	0.06%~0.50%	2,671	
和潤企業股份有限公司	和安保險代理人股份有限公司等	略	備供出售金融資產－非流動	略	2,356	0.5%	2,356	
和運租車股份有限公司	和安保險代理人股份有限公司等	略	備供出售金融資產－非流動	略	2,356	0.5%	2,356	
英屬維京群島上海和裕投資股份有限公司	渝都BVI投資公司等	無	備供出售金融資產－非流動	略	37,339	10.5%	37,339	

4.累積買進或賣出同一有價證券之金額達新台幣三億元或實收資本額百分之二十以上：

買、賣之公司	有價證券種類及名稱	帳列科目	交易對象	關係	期初		買入		賣出				期末	
					股數	金額	股數	金額(註)	股數	售價	帳面成本	處分損益	股數	金額
和泰汽車股份有限公司	桃苗汽車股份有限公司	採用權益法之投資	桃苗汽車股份有限公司	關聯企業	-	-	15,153,573	1,347,984	-	-	-	-	15,153,573	1,347,984
和泰汽車股份有限公司	高都汽車股份有限公司	採用權益法之投資	高都汽車股份有限公司	關聯企業	-	-	22,216,150	1,258,942	-	-	-	-	22,216,150	1,258,942

註：包括採用權益法認列之投資(損)益。

5.取得不動產之金額達新台幣三億元或實收資本額百分之二十以上：無。

6.處分不動產之金額達新台幣三億元或實收資本額百分之二十以上：無。

7.與關係人進、銷貨之金額達新台幣一億元或實收資本額百分之二十以上：

進(銷)貨之公司	交易對象	關係	交易情形				交易條件與一般交易不同之情形及原因		應收(付)票據、帳款		備註
			進(銷)貨	金額	佔總進(銷)貨之比率	授信期間	單價	授信	餘額	佔總應收(付)票據、帳款之比率	
和運租車股份有限公司	國都汽車(股)公司	關聯企業	進貨	1,134,678	10%	即期付款	正常	正常	-	-	註
和運租車股份有限公司	北都汽車(股)公司	關聯企業	進貨	1,655,895	15%	即期付款	正常	正常	-	-	〃
和運租車股份有限公司	南都汽車(股)公司	關聯企業	進貨	542,531	5%	即期付款	正常	正常	-	-	〃
和運租車股份有限公司	長源汽車(股)公司	關聯企業	進貨	406,753	4%	即期付款	正常	正常	-	-	〃
和運租車股份有限公司	桃苗汽車(股)公司	關聯企業	進貨	233,493	2%	即期付款	正常	正常	-	-	〃
和運租車股份有限公司	高都汽車(股)公司	關聯企業	進貨	248,098	2%	即期付款	正常	正常	-	-	〃
和中汽車股份有限公司	和運租車(股)公司	關聯企業	進貨	308,103	37%	即期付款	正常	正常	-	-	
和榮汽車股份有限公司	和運租車(股)公司	關聯企業	進貨	421,082	41%	即期付款	正常	正常	(3,757)	69%	
東部汽車股份有限公司	和泰汽車(股)公司	為其最終母公司	進貨	1,633,968	91%	週結7天付款，並自交易日起按一般利率計息	正常	正常	(36,281)	82%	

註：和運對關聯企業之進貨，係供和運出租資產使用，帳列不動產、廠房及設備項下。

8.應收關係人款項達新台幣一億元或實收資本額百分之二十以上：

帳列應收款項之公司	交易對象	關係	應收關係人款項餘額		週轉率	逾期應收關係人款項		應收關係人款項期後收回金額	提列備抵呆帳金額
						金額	處理方式		
和泰汽車股份有限公司	國都汽車(股)公司	關聯企業	應收帳款	$ 323,402	39.48	$ -	—	$ 323,402	$ -
			其他應收款	33,998				33,998	
和泰汽車股份有限公司	北都汽車(股)公司	關聯企業	應收帳款	300,138	73.38	-	—	300,138	-
			其他應收款	3,564				3,564	
和泰汽車股份有限公司	南都汽車(股)公司	關聯企業	應收帳款	260,671	51.14	-	—	260,671	-
			其他應收款	3,657				3,657	
和泰汽車股份有限公司	高都汽車(股)公司	關聯企業	應收帳款	293,691	24.53	-	—	293,691	-
			其他應收款	3,685				3,685	
和泰汽車股份有限公司	桃苗汽車(股)公司	關聯企業	應收帳款	407,409	25.02	-	—	407,409	-
			其他應收款	4,806				4,806	
車美仕股份有限公司	和泰汽車(股)公司	母公司	應收帳款	147,381	9.88	-	—	147,381	-

進(銷)貨之公司	交易對象	關係	交易情形				交易條件與一般交易不同之情形及原因		應收(付)票據、帳款		備註
			進(銷)貨	金額	佔總進(銷)貨之比率	授信期間	單價	授信	餘額	佔總應收(付)票據、帳款之比率	
和泰汽車股份有限公司	北都汽車(股)公司	關聯企業	銷貨	$ 15,717,444	17%	週結7天收款，並自交易日起按一般利率計息	正常	正常	$ 300,138	13%	
和泰汽車股份有限公司	南都汽車(股)公司	關聯企業	銷貨	11,505,638	12%	週結7天收款，並自交易日起按一般利率計息	正常	正常	260,671	12%	
和泰汽車股份有限公司	國都汽車(股)公司	關聯企業	銷貨	9,908,488	11%	週結7天收款，並自交易日起按一般利率計息	正常	正常	323,402	15%	
和泰汽車股份有限公司	高都汽車(股)公司	關聯企業	銷貨	3,645,249	4%	週結7天收款，並自交易日起按一般利率計息	正常	正常	293,691	13%	
和泰汽車股份有限公司	桃苗汽車(股)公司	關聯企業	銷貨	5,134,182	5%	週結7天收款，並自交易日起按一般利率計息	正常	正常	407,409	18%	
和泰汽車股份有限公司	長源汽車(股)公司	子公司	銷貨	1,371,143	1%	週結7天收款，並自交易日起按一般利率計息	進口大車及零件均售予該公司，故不適用	正常	71,453	3%	
和泰汽車股份有限公司	東部汽車(股)公司	子公司	銷貨	1,633,968	2%	週結7天收款，並自交易日起按一般利率計息	正常	正常	36,281	2%	
和泰汽車股份有限公司	和運租車(股)公司	子公司	銷貨	841,633	1%	即期收款	正常	正常	1,065	-	
和泰汽車股份有限公司	蘭陽汽車(股)公司	關聯企業	銷貨	455,085	-	週結7天收款，並自交易日起按一般利率計息	正常	正常	27,914	1%	
和泰汽車股份有限公司	車美仕(股)公司	子公司	銷貨	109,613	-	月結16天付款	正常	正常	12,008	1%	
和泰汽車股份有限公司	國瑞汽車(股)公司	關聯企業	進貨	44,591,359	51%	週結7天付款，並自交易日起按一般利率計息	係國產車主要供應商，故不適用	正常	(545,712)	9%	
和泰汽車股份有限公司	Toyota Motor Asia Pacific PTE Ltd.	主要管理階層控制之個體	進貨	17,186,140	20%	月結15天付款	係進口車主要供應商，故不適用	正常	(136,628)	2%	
和泰汽車股份有限公司	車美仕(股)公司	子公司	進貨	1,416,680	2%	月結16天付款	係小型車部分配件主要供應商，故不適用	正常	(147,381)	2%	
和泰汽車股份有限公司	台灣橫濱輪胎(股)公司	關聯企業	進貨	667,071	1%	月結16天付款	係車輛輪胎主要供應商，故不適用	正常	(72,894)	1%	

編號	交易人名稱	交易往來對象	與交易人之關係	交易往來情形			
				科目	金額	交易條件	佔合併總營收或總資產之比率
1	長源汽車股份有限公司	車美仕股份有限公司	3	進貨	14,477	次二月16日	-
1	長源汽車股份有限公司	車美仕股份有限公司	3	租金支出	9,081	依簽訂之租約規定辦理	-
1	長源汽車股份有限公司	和運租車股份有限公司	3	應收帳款	12,463		-
2	和潤企業股份有限公司	東部汽車股份有限公司	3	進貨	606,603	次二月16日	-
2	和潤企業股份有限公司	東部汽車股份有限公司	3	佣金支出	6,737	月結16日	-
2	和潤企業股份有限公司	和發汽車股份有限公司	3	佣金支出	14,480	月結16日	-
2	和潤企業股份有限公司	和運租車股份有限公司	3	其他應付款	7,553		-
2	和潤企業股份有限公司	和運租車股份有限公司	3	什項開支	65,444	即期付款	-
2	和潤企業股份有限公司	和運租車股份有限公司	3	其他收入	210,150	即期收款	-
3	和運租車股份有限公司	和潤企業股份有限公司	3	應付費用	42,717		-
3	和運租車股份有限公司	和發汽車股份有限公司	3	銷貨收入	421,082	即期付款	-
3	和運租車股份有限公司	東部汽車股份有限公司	3	進貨	46,239	即期付款	-
3	和運租車股份有限公司	長源汽車股份有限公司	3	進貨	406,753	即期付款	-
3	和運租車股份有限公司	和志汽車股份有限公司	3	進貨	94,281	即期付款	-
4	東部汽車股份有限公司	車美仕股份有限公司	3	進貨	37,996	即期付款	-
4	東部汽車股份有限公司	長源汽車股份有限公司	3	進貨	38,930	按一般交易條件辦理	-
4	東部汽車股份有限公司	和潤企業股份有限公司	3	應收帳款	10,767		-
4	東部汽車股份有限公司	和潤企業股份有限公司	3	服務收入	17,228	即期收款	-
4	東部汽車股份有限公司	和潤企業股份有限公司	3	補貼款	9,539	即期付款	-
5	和泰興業股份有限公司	和運租車股份有限公司	3	租金支出	10,402	依簽訂之租約規定辦理	-
5	和泰興業股份有限公司	和泰服務行銷股份有限公司	3	進貨	13,423	月結60日	-
5	和泰興業股份有限公司	和泰服務行銷股份有限公司	3	應付帳款	10,049		-
6	上海和晟汽車服務有限公司	和運國際租賃有限公司	3	銷貨收入	65,302	月結30日	-
7	上海和裕豐田汽車服務有限公司	和運國際租賃有限公司	3	銷貨收入	26,892	月結30日	-
8	上海和凌汽車服務有限公司	和運國際租賃有限公司	3	銷貨收入	30,533	月結30日	-
9	天津和凌雷克薩斯汽車銷售服務有限公司	上海和凌汽車服務有限公司	3	銷貨收入	28,972	月結30日	-
10	重慶和凌雷克薩斯汽車銷售服務有限公司	上海和凌汽車服務有限公司	3	銷貨收入	39,707	月結30日	-
10	重慶和凌雷克薩斯汽車銷售服務有限公司	南昌和凌雷克薩斯汽車銷售服務有限公司	3	銷貨收入	14,536	月結30日	-
11	唐山和凌雷克薩斯汽車銷售服務有限公司	天津和凌雷克薩斯汽車銷售服務有限公司	3	銷貨收入	6,320	月結30日	-
11	唐山和凌雷克薩斯汽車銷售服務有限公司	南昌和凌雷克薩斯汽車銷售服務有限公司	3	銷貨收入	6,438	月結30日	-
12	凱美佳汽車科技(上海)有限公司	車美仕股份有限公司	3	銷貨收入	12,381	月結30日	-
12	凱美佳汽車科技(上海)有限公司	重慶和凌雷克薩斯汽車銷售服務有限公司	3	銷貨收入	7,765	月結30日	-
12	凱美佳汽車科技(上海)有限公司	上海和凌汽車服務有限公司	3	銷貨收入	6,795	月結30日	-
12	凱美佳汽車科技(上海)有限公司	東莞和裕豐田汽車銷售服務有限公司	3	銷貨收入	6,183	月結30日	-
13	天津和晟汽車服務有限公司	上海和晟汽車服務有限公司	3	銷貨收入	10,570	月結30日	-
14	南昌和凌雷克薩斯汽車銷售服務有限公司	上海和凌汽車服務有限公司	3	銷貨收入	7,690	月結30日	-

9.從事衍生性金融商品交易：

截至民國102年12月31日止，尚未到期之衍生性金融商品交易如下：

持有衍生性商品之公司	衍生性金融商品	合約金額(仟元)	到期日	帳面價值	公平價值
和泰汽車股份有限公司	預購遠期外匯合約	USD 211,260	103/1/14～103/3/14	$ 91,441	$ 91,441
和潤企業股份有限公司	換匯換利交易	USD 106,500	104/8/3～105/12/23	(58,771)	(58,771)
和潤企業股份有限公司	換匯換利交易	JPY 2,000,000	104/8/3	(224,256)	(224,256)
和潤企業股份有限公司	利率交換合約	NTD 8,600,000	103/4/22～105/2/22	(3,800)	(3,800)
和運租車股份有限公司	利率交換合約	NTD 1,750,000	103/1/10～105/11/28	(768)	(768)

10.母公司與子公司及各子公司間之業務關係及重要交易往來情形及金額：

(二)轉投資事業相關資訊

被投資公司名稱、所在地區等相關資訊：

1.被投資公司相關資訊：

投資公司名稱	被投資公司名稱	所在地區	主要營業項目	原始投資金額		期末持有			被投資公司本期損益	本期認列之投資損益	備註
				本期期末	上期期末	股數	比率	帳面金額			
和泰汽車股份有限公司	國瑞汽車股份有限公司	台灣	汽車、零件銷售及汽車製造等業務	$ 4,390,907	$ 4,390,907	103,800,000	30.00	$ 3,967,745	$ 3,535,603	$ 1,058,087	採權益法評價被投資公司
和泰汽車股份有限公司	英屬維京群島上海和裕投資股份有限公司	英屬維京群島	轉投資大陸地區，從事汽車、零件貿易及汽車修理等業	1,752,785	1,498,362	55,277,700	100.00	3,136,089	(22,497)	(22,497)	子公司
和泰汽車股份有限公司	和晟投資有限公司	台灣	一般轉投資業務	650,182	650,182	-	100.00	5,655,323	1,076,075	1,076,075	子公司
和泰汽車股份有限公司	長源汽車股份有限公司	台灣	汽車、零件銷售及汽車修理等業務	326,463	326,463	186,668,292	100.00	2,620,148	274,066	274,066	子公司
和泰汽車股份有限公司	和泰興業股份有限公司	台灣	代理銷售冷氣空調系統及承包冷氣空調工程	73,787	73,787	24,710,856	50.23	1,450,958	471,353	236,376	子公司
和泰汽車股份有限公司	桃苗汽車股份有限公司	台灣	汽車、零件銷售及汽車修理等業務	1,333,514	-	15,153,573	20.00	1,347,984	366,326	17,014	採權益法評價被投資公司
和泰汽車股份有限公司	高都汽車股份有限公司	台灣	汽車、零件銷售及汽車修理等業務	1,236,592	-	22,161,150	20.00	1,258,942	243,546	24,282	採權益法評價被投資公司
和泰汽車股份有限公司	南都汽車股份有限公司	台灣	汽車、零件銷售及汽車修理等業務	186,851	186,851	14,806,073	23.67	740,178	409,751	96,988	採權益法評價被投資公司
和泰汽車股份有限公司	北都汽車股份有限公司	台灣	汽車、零件銷售及汽車修理等業務	201,700	201,753	25,438,987	34.81	786,986	397,006	138,215	採權益法評價被投資公司
和泰汽車股份有限公司	大全彩藝工業股份有限公司	台灣	包裝產品之生產銷售	5,557	5,557	1,007,609	45.54	261,024	25,542	11,632	子公司
和泰汽車股份有限公司	台灣豐田產業機械股份有限公司	台灣	產業用車輛銷售及修理等業務	50,000	50,000	37,302,352	100.00	578,606	97,620	97,620	子公司
和泰汽車股份有限公司等	車美仕股份有限公司	其他	略	668,698	412,698	-	-	1,493,503	955,816	290,863	略
英屬維京群島上海和裕投資股份有限公司	英屬維京群島天津和裕投資股份有限公司	英屬維京群島	轉投資大陸地區，從事汽車、零件貿易及汽車修理等業	104,318	104,318	3,500,000	70.00	114,524	(20,727)	-	孫公司
英屬維京群島上海和裕投資股份有限公司	英屬維京群島北京和裕投資股份有限公司	英屬維京群島	轉投資大陸地區，從事汽車、零件貿易及汽車修理等業	35,766	35,766	1,200,000	40.00	27,653	(35,565)	-	子公司採權益法評價被投資公司

102年度

編號	交易人名稱	交易往來對象	與交易人之關係	交易往來情形			
				科目	金額	交易條件	佔合併總營收或總資產之比率
0	和泰汽車股份有限公司	長源汽車股份有限公司	1	銷貨收入	1,371,143	週結7天收款，並自交易日起按一般利率計算	1%
0	和泰汽車股份有限公司	長源汽車股份有限公司	1	勞務收入	479,576	次二月16日	-
0	和泰汽車股份有限公司	長源汽車股份有限公司	1	租金收入	58,654	依簽訂之租約規定辦理	-
0	和泰汽車股份有限公司	長源汽車股份有限公司	1	其他收入	18,471	次二月16日	-
0	和泰汽車股份有限公司	長源汽車股份有限公司	1	補償費	44,808	月結16日	-
0	和泰汽車股份有限公司	長源汽車股份有限公司	1	應收帳款	71,453		-
0	和泰汽車股份有限公司	長源汽車股份有限公司	1	其他應收款	9,388		-
0	和泰汽車股份有限公司	台灣豐田產業機械股份有限公司	1	銷貨收入	21,812	次二月16日	-
0	和泰汽車股份有限公司	台灣豐田產業機械股份有限公司	1	其他收入	8,313	次二月16日	-
0	和泰汽車股份有限公司	台灣豐田產業機械股份有限公司	1	租金支出	5,322	次二月16日	-
0	和泰汽車股份有限公司	和運租車股份有限公司	1	銷貨收入	782,136	即期收款	-
0	和泰汽車股份有限公司	和運租車股份有限公司	1	租金收入	17,596	依簽訂之租約規定辦理	-
0	和泰汽車股份有限公司	和運租車股份有限公司	1	租金支出	13,989	依簽訂之租約規定辦理	-
0	和泰汽車股份有限公司	和運租車股份有限公司	1	其他收入	9,396	月結16日	-
0	和泰汽車股份有限公司	和潤企業股份有限公司	1	租金收入	10,481	依簽訂之租約規定辦理	-
0	和泰汽車股份有限公司	和潤企業股份有限公司	1	其他收入	22,972	月結16日	-
0	和泰汽車股份有限公司	和潤企業股份有限公司	1	應付費用	31,984		-
0	和泰汽車股份有限公司	和潤企業股份有限公司	1	分期補貼款	342,770	次二月16日	-
0	和泰汽車股份有限公司	車美仕股份有限公司	1	銷貨收入	109,613	次月21日	-
0	和泰汽車股份有限公司	車美仕股份有限公司	1	其他收入	32,415	次月21日	-
0	和泰汽車股份有限公司	車美仕股份有限公司	1	補償收入	11,511	次月21日	-
0	和泰汽車股份有限公司	車美仕股份有限公司	1	廣告補償收入	15,698	月結16日	-
0	和泰汽車股份有限公司	車美仕股份有限公司	1	進貨	1,416,680	月結16日	1%
0	和泰汽車股份有限公司	車美仕股份有限公司	1	新車整銷費	51,996	月結16日	-
0	和泰汽車股份有限公司	車美仕股份有限公司	1	應收帳款	12,008		-
0	和泰汽車股份有限公司	車美仕股份有限公司	1	應付帳款	147,381		-
0	和泰汽車股份有限公司	車美仕股份有限公司	1	應付費用	6,081		-
0	和泰汽車股份有限公司	和志汽車股份有限公司	1	租金收入	5,653	依簽訂之租約規定辦理	-
0	和泰汽車股份有限公司	東部汽車股份有限公司	1	銷貨收入	1,633,968	週結7天收款，並自交易日起按一般利率計算	1%
0	和泰汽車股份有限公司	東部汽車股份有限公司	1	其他收入	8,420	次二月16日	-
0	和泰汽車股份有限公司	東部汽車股份有限公司	1	補償費	9,825	月結16日	-
0	和泰汽車股份有限公司	東部汽車股份有限公司	1	應收帳款	36,281		-
0	和泰汽車股份有限公司	和發汽車股份有限公司	1	銷貨收入	11,275	次二月16日	-

大陸被投資公司名稱	主要營業項目	實收資本額	投資方式	本期期初自台灣匯出累積投資金額	本期匯出或收回投資金額 匯出	本期匯出或收回投資金額 收回	本期期末自台灣匯出累積投資金額	被投資公司本期損益	本公司直接或間接投資之持股比例	本期認列投資(損)益	期末投資帳面價值	截至本期止已匯回台灣投資收益	備註
和運國際租賃有限公司	汽車租賃、批發、零售及支援服務	894,150	註七	298,050	596,100	-	894,150	80,673	66.03	53,268	813,411	-	註五2.
和穩制冷設備(上海)貿易有限公司	冷氣空調設備買賣	5,961	註九	5,961	-	-	5,961	-	50.23	-	-	-	
和展制冷設備貿易(上海)有限公司	冷氣空調設備買賣	89,415	註七	89,415	-	-	89,415	(4,413)	50.23	(2,217)	66,261	-	註五3.
福清寶聯汽車服務有限公司	汽車維修及清洗服務	26,825	註九	2,981	-	-	2,981	-	11.11	-	-	-	
天津和凌雷克薩斯汽車銷售服務有限公司	汽車銷售維修服務	357,660	註四	-	-	-	-	(29,545)	100.00	(29,545)	288,094	-	註五1.
天津和展汽車服務有限公司	汽車銷售維修服務	165,409	註四	-	-	-	-	(30,869)	100.00	(30,869)	49,614	-	註五1.
臨沂和裕豐田汽車銷售服務有限公司	汽車銷售維修服務	134,123	註四	-	-	-	-	-	10.00	-	13,412	-	
凱美士汽車科技(上海)有限公司	車輛用品買賣	38,676	註八	38,676	-	-	38,676	6,827	51.00	3,482	30,624	-	註五3.
廣州廣汽長和汽車科技有限公司	車輛用品買賣	95,177	註八	42,830	-	-	42,830	9,621	22.95	2,208	22,093	-	註五3.
臨沂和凌雷克薩斯汽車銷售服務有限公司	汽車銷售維修服務	298,050	註四	-	-	-	-	(42,132)	35.00	(14,746)	88,998	-	註五3.
泰州高都雷克薩斯汽車銷售服務有限公司	汽車銷售維修服務	268,245	註四	-	-	-	-	(31,898)	35.00	(11,164)	85,648	-	註五4.
北京和凌雷克薩斯汽車銷售服務有限公司	汽車銷售維修服務	357,660	註四	-	-	-	-	(48,350)	35.00	(16,922)	108,765	-	註五4.
晉中中邦豐田汽車銷售服務有限公司	汽車銷售維修服務	149,025	註四	-	-	-	-	(7,747)	35.00	(2,711)	49,554	-	註五4.

註一： 透過轉投資第三地區現有公司。
註二： 透過第三地區投資設立公司再投資大陸公司。
註三： 透過轉投資第三地及大陸地區現有公司再轉投資大陸公司。
註四： 透過大陸地區現有公司再投資大陸公司。
註五： 本期認列投資損益欄中：
1.經與中華民國會計師事務所有合作關係之國際性會計師事務所查核簽證之財務報告。
2.經台灣母公司簽證會計師查核簽證之財務報告。
3.經本所其他會計師所查核之財務報表評價所得。
4.其他。
註六： 包括持有上海和凌汽車服務有限公司 25%股權之帳面價值$92,566 仟元。

投資公司名稱	被投資公司名稱	所在地區	主要營業項目	原始投資金額 本期期末	原始投資金額 上期期末	期末持有 股數	期末持有 比率	期末持有 帳面金額	被投資公司本期損益	本期認列之投資損益	備註
和展投資有限公司	和運租車股份有限公司	台灣	小客車租賃業務	$ 181,907	$ 181,907	39,983,159	66.04	$ 1,441,363	$ 455,052	$ -	採公司
和展投資有限公司	和潤企業股份有限公司	台灣	各種車輛之分期買賣及租賃業務	779,742	779,742	143,707,547	66.03	3,951,310	1,151,595	-	採公司
和展投資有限公司	和昭實業股份有限公司	台灣	汽車之分期買賣業務	34,756	34,756	3,475,571	18.29	221,872	65,720	-	子公司採權益法評價之被投
和展投資有限公司	和中汽車股份有限公司	台灣	中古車買賣	12,000	-	1,200,000	20.00	14,647	13,235	-	採公司
和展投資有限公司	北都汽車股份有限公司	台灣	汽車、零件銷售及汽車修理等業務	77	-	2,000	0.0021	83	397,006	-	採權益法評價被投資公司
和潤企業股份有限公司	英屬維京群島 HOYUN INTERNATIONAL LIMITED	英屬維京群島	一般投資業務	451,546	150,515	15,150,000	50.50	622,100	80,673	-	採公司
和潤企業股份有限公司	和榮汽車股份有限公司	台灣	中古車買賣	20,400	20,400	2,040,000	51.00	37,568	15,138	-	採公司
和潤企業股份有限公司	和中汽車股份有限公司	台灣	中古車買賣	18,600	-	1,860,000	31.00	22,573	12,816	-	採公司
和潤企業股份有限公司	和航汽車股份有限公司	台灣	中古車買賣	30,600	-	3,060,000	51.00	30,288	(613)	-	採公司
和運租車股份有限公司	英屬維京群島 HOYUN INTERNATIONAL LIMITED	英屬維京群島	一般投資業務	442,604	147,535	14,850,000	49.50	609,781	80,673	-	採公司
和泰興業股份有限公司	Ichiban International Co., Ltd.	英屬維京群島	一般投資業務	89,415	89,415	3,000,000	100.00	131,916	(4,413)	-	採公司
和泰興業股份有限公司	和泰服務行銷股份有限公司	台灣	冷氣零件買賣	50,000	50,000	5,000,000	100.00	67,500	952	-	採公司
和泰興業股份有限公司	智得傳播興業股份有限公司	台灣	廣告製作	2,400	2,400	240,000	30.00	1,250	(2,046)	-	子公司採權益法評價之被投
和泰興業股份有限公司	台灣柏原和泰股份有限公司	台灣	漆料、塗料批發零售	8,820	-	882,000	49.00	5,720	(6,327)	-	子公司採權益法評價之被投
Ichiban International Co., Ltd.	Air Master International Co., Ltd.	薩摩亞	一般投資業務	89,415	89,415	3,000,000	100.00	131,916	(4,413)	-	採公司

註七： 係由本公司之子公司透過第三地區投資設立公司再間接轉投資大陸公司。
註八：直接投資大陸公司。
註九：業已辦理清算完結。

公司名稱	本期期末累計自台灣匯出赴大陸地區投資金額	經濟部投審會核准投資金額	依經濟部投審會規定赴大陸地區投資限額
和泰汽車股份有限公司	$ 1,633,500	$ 2,594,190	$ 22,965,794

2.直接或間接經由第三地區事業與轉投資大陸之被投資公司所發生之重大事項：
(1)進貨金額及百分比與相關應付款項之期末餘額百分比：無。
(2)銷貨金額及百分比與相關應收款項之期末餘額百分比：無。
(3)財產交易金額及其所產生之損益數額：無。
(4)票據背書、保證或提供擔保品之期末餘額及其目的：請詳附註十三(一)重大交易事項相關資訊 2.。
(5)資金融通之最高餘額、期末餘額、利率區間及當期利息總額：請詳附註十三(一)重大交易事項相關資訊 1。
(6)其他對當期損益或財務狀況有重大影響之交易事項，如勞務之提供或收受等：無。

(三)大陸投資資訊

1.基本資料：

大陸被投資公司名稱	主要營業項目	實收資本額	投資方式	本期期初自台灣匯出累積投資金額	本期匯出或收回投資金額 匯出	本期匯出或收回投資金額 收回	本期期末自台灣匯出累積投資金額	被投資公司本期損益	本公司直接或間接投資之持股比例	本期認列投資(損)益	期末投資帳面價值	截至本期止已匯回台灣投資收益	備註
和通汽車投資有限公司	投資經營決策、資金運作與財務管理、資訊服務、人員培訓等經營管理服務	998,468	註一	-	104,318	-	104,318	(95,845)	100.00	(95,845)	823,470	-	註五2.
上海和裕豐田汽車服務有限公司	汽車銷售維修服務	100,443	註一 註六	100,443	-	-	100,443	9,564	100.00	9,564	290,678	-	註五2.
上海和通國際貿易有限公司	汽車銷售及代理車輛報關服務	17,883	註九	5,961	-	-	5,961	-	100.00	-	-	-	
重慶渝都豐田汽車服務有限公司	汽車銷售維修服務	147,687	註一	10,953	-	-	10,953	-	10.50	-	10,953	-	註五3.
北京和裕豐田汽車銷售服務有限公司	汽車銷售維修服務	89,415	註二	29,805	-	-	29,805	(35,565)	40.00	(14,226)	27,653	-	註五3.
重慶和凌雷克薩斯汽車銷售服務有限公司	汽車銷售維修服務	178,830	註一	178,830	-	-	178,830	50,968	100.00	50,968	563,877	-	註五2.
上海和展汽車服務有限公司	汽車銷售維修服務	89,415	註一	89,415	-	-	89,415	11,982	100.00	11,982	121,699	-	註五2.
天津和裕豐田汽車銷售服務有限公司	汽車銷售維修服務	149,025	註二	104,318	-	-	104,318	(20,727)	70.00	(14,509)	114,524	-	註五1.
上海和凌汽車服務有限公司	汽車銷售維修服務	104,318	註三	78,238	-	-	78,238	30,967	100.00	30,967	376,259	-	註五2.
重慶渝潤汽車銷售服務有限公司	汽車銷售維修服務	147,687	註一	11,736	-	-	11,736	-	10.50	-	11,736	-	註五3.
上海和乾物流設備貿易有限公司	產業用車輛及配件之銷售業務	131,142	註一	131,142	-	-	131,142	(2,579)	100.00	(2,579)	119,524	-	註五2.
東莊和裕豐田汽車銷售服務有限公司	汽車銷售維修服務	277,187	註一	128,162	149,025	-	277,187	(37,369)	100.00	(37,369)	187,267	-	註五2.
唐山和凌雷克薩斯汽車銷售服務有限公司	汽車銷售維修服務	172,869	註一	172,869	-	-	172,869	30,589	100.00	30,589	331,320	-	註五1.
南昌和凌雷克薩斯汽車銷售服務有限公司	汽車銷售維修服務	193,733	註一	193,733	-	-	193,733	15,823	100.00	15,823	238,235	-	註五1.
天津和通汽車銷售服務有限公司	汽車銷售及代理車輛報關服務	29,805	註九	29,805	-	-	29,805	-	100.00	-	-	-	

十四、營運部門資訊

(一)一般性資訊

本公司管理階層已依據營運決策者於制定決策所使用之報導資訊辨認應報導部門。本公司以產業別之角度經營業務。本公司應報導部門如下：

1. 豐田及日野產品總代理部門：代理豐田及日野車輛、零件等產品，並銷售予經銷商。此部門即和泰汽車股份有限公司，截至民國 102 年 12 月 31 日止，本公司自有資本率為 74%。
2. 分期事業部門：各種車輛之分期買賣業務。
3. 租賃事業部門：各種車輛之分期租賃業務。
4. 大車事業部門：大型車輛之買賣業務。
5. 其他部門：未報導之其他經營活動及營運部門。

(二)部門資訊之衡量

1. 營運部門之會計政策皆與附註二所述之重要會計政策彙總說明相同。
2. 本公司營運部門損益係以稅前淨利衡量，並作為評估績效之基礎。

(三)部門損益、資產與負債之資訊

提供予主要營運決策者之應報導部門資訊如下：

	102 年 度						
項目	豐田及日野產品總代理	分期事業	租賃事業	大車事業	其他部門	調節及銷除	合計
來自企業外客戶之收入	$ 90,303,844	$ 4,824,338	$ 12,757,814	$ 9,193,222	$ 29,387,693	$ -	$ 146,466,911
來自企業內他部門之收入(註)	4,080,941	371,571	885,467	446,975	2,723,237	(8,508,191)	-
收入合計	$ 94,384,785	$ 5,195,909	$ 13,643,281	$ 9,640,197	$ 32,110,930	($ 8,508,191)	$ 146,466,911
部門損益	$ 8,781,604	$ 1,426,078	$ 577,801	$ 331,782	$ 2,490,624	($ 3,036,625)	$ 10,571,264
折舊及攤銷	$ 98,441	$ 294,592	$ 6,141,276	$ 15,236	$ 1,362,131	$ -	$ 7,911,676
所得稅費用	$ 1,131,492	$ 274,479	$ 122,748	$ 57,716	$ 351,578	$ -	$ 1,938,013
採權益法認列之投資收益	$ 3,298,721	$ 52,034	$ 39,933	$ -	$ 1,004,687	($ 3,036,382)	$ 1,358,993
部門資產	$ 44,822,513	$ 58,843,187	$ 23,498,417	$ 3,462,540	$ 32,380,160	($ 27,978,462)	$ 135,028,355
部門負債	$ 11,776,558	$ 52,891,815	$ 21,346,890	$ 717,115	$ 11,052,978	($ 1,033,325)	$ 96,752,031

	101 年 度						
項目	豐田及日野產品總代理	分期事業	租賃事業	大車事業	其他部門	調節及銷除	合計
來自企業外客戶之收入	$ 83,947,792	$ 4,039,544	$ 11,219,663	$ 12,704,119	$ 26,627,222	$ -	$ 138,538,340
來自企業內他部門之收入(註)	5,321,791	441,692	789,472	363,727	1,670,543	(8,587,225)	-
收入合計	$ 89,269,583	$ 4,481,236	$ 12,009,135	$ 13,067,846	$ 28,297,765	($ 8,587,225)	$ 138,538,340
部門損益	$ 8,497,764	$ 1,426,073	$ 581,644	$ 492,918	$ 2,104,197	($ 2,849,664)	$ 10,252,932
折舊及攤銷	$ 97,412	$ 200,481	$ 5,470,526	$ 10,972	$ 909,489	$ -	$ 6,688,880
所得稅費用	$ 961,213	$ 284,697	$ 115,691	$ 117,832	$ 280,822	$ -	$ 1,760,255
採權益法認列之投資收益	$ 3,633,518	$ 30,116	$ 20,650	$ -	$ 952,045	($ 2,811,410)	$ 1,824,919
部門資產	$ 38,632,509	$ 54,341,734	$ 20,795,364	$ 4,895,867	$ 26,495,891	($ 23,650,911)	$ 121,510,454
部門負債	$ 8,542,744	$ 49,201,398	$ 19,001,386	$ 2,424,508	$ 9,102,877	($ 1,346,285)	$ 86,926,628

註：係部門間銷售貨物及提供勞務收入。合併個體將部門間之銷售及移轉，視為與第三人間之交易，以現時市價衡量。

(四)部門損益之調節資訊

1. 由於本公司營運決策者於評估部門績效及決策如何分配資源時，係以稅前淨利為基礎，故無調節之必要。
2. 提供主要營運決策者之總資產金額，與本公司財務報表內之資產採一致之衡量方式。

(五)產品別及勞務別之資訊

外部客戶收入主要來自豐田及日野車產品總代理及租賃部門。

收入餘額明細組成如下：

	民國102年度	民國101年度
商品銷售收入	$ 130,606,432	$ 124,365,544
租賃收入	11,259,293	9,766,295
其他收入	4,601,186	4,406,501
合計	$ 146,466,911	$ 138,538,340

(六)地區別資訊

本公司及子公司民國 102 年及 101 年度地區別資訊如下：

	民國102年度		民國101年度	
	收入(註)	非流動資產	收入(註)	非流動資產
台灣	$131,851,654	$ 40,797,387	$125,165,257	$ 35,513,760
大陸	14,615,257	5,721,187	13,373,083	4,365,246
合計	$146,466,911	$ 46,518,574	$138,538,340	$ 39,879,006

註：收入係以客戶所在國家為基礎歸屬。

(七)重要客戶資訊

本公司民國 102 年及 101 年度重要客戶資訊如下：

	民國102年度		民國101年度	
	收入	部門	收入	部門
甲	$ 19,531,093	豐田及日野車產品總代理	$ 18,214,338	豐田及日野車產品總代理
乙	18,538,086	"	17,842,360	"
丙	15,717,699	"	15,001,056	"

十五、首次採用 IFRSs

本合併財務報告係本集團依 IFRSs 所編製之首份合併財務報告，於編製初始資產負債表時，本集團業已將先前依中華民國一般公認會計原則編製財務報告所報導之金額調整為依 IFRSs 報導之金額。本集團就首次採用 IFRSs 所選擇之豁免、追溯適用之例外及自中華民國一般公認會計原則轉換至 IFRSs 如何影響本集團財務狀況、財務績效及現金流量之調節，說明如下：

(一)所選擇之豁免項目

1.企業合併

本集團對發生於轉換至國際財務報導準則日（以下簡稱轉換日）前之企業合併，選擇不追溯適用國際財務報導準則第 3 號「企業合併」規定。此豁免亦適用於本集團過去取得之投資關聯企業。

2.股份基礎給付交易

本集團對於轉換日前因股份基礎給付交易所產生已既得之權益工具選擇不追溯適用國際財務報導準則第 2 號「股份基礎給付交易」。

3.認定成本

(1)本集團對在轉換日之前已依中華民國一般公認會計原則重估價之不動產、廠房及設備，選擇以該重估價值作為重估價日之認定成本。

(2)本集團對在轉換日之前帳列固定資產且已依中華民國一般公認會計原則重估價之投資性不動產，選擇以該重估價值作為重估價日之認定成本。

4.租賃

本集團選擇適用國際財務報導解釋第 4 號「決定一項安排是否包含租賃」之過渡規定。因此，本集團係根據轉換日所存在之事實及情況，判斷存在於該日之安排是否包含租賃。

5.員工福利

本集團選擇於轉換日將與員工福利計劃有關之全部累計精算損益一次認列於保留盈餘。並選擇以轉換日起各個會計期間推延決定之金額，揭露國際會計準則第 19 號「員工福利」第 120A 段(P)要求之確定福利義務現值、計劃資產公允價值及計劃盈虧、以及經驗調整之資訊。

6.累積換算差異數

本集團選擇於轉換日將國外營運機構所產生之累積換算差異數認定為零，俟後產生之兌換差額則依國際會計準則第 21 號「匯率變動之影響」之規定處理。

7.先前已認列金融工具之指定

本集團於轉換日選擇將部分原帳列「以成本衡量之金融資產」之投資金額以轉換日之公允價值指定為備供出售金融資產。

8.借款成本

本集團選擇適用民國 96 年修訂之國際會計準則第 23 號「借款成本」第 27 及 28 段之過渡規定，自轉換日起適用該準則。

(二)本集團除金融資產及金融負債之除列，因其與本集團無關，未適用國際財務報導準則第 1 號之追溯適用之例外規定外，其他追溯適用之例外說明如下：

1.會計估計

於民國 101 年 1 月 1 日依 IFRSs 所作之估計，係與該日依中華民國一般公認會計原則所作之估計一致。

2.避險會計

避險會計僅可推延適用於自轉換日起符合國際會計準則第 39 號「金融工具：認列與衡量」避險會計條件之交易。避險關係不得追溯指定，且避險會計相關之書面文件不得追溯建立。因此，依國際財務報導準則第 1 號之規定，僅有在民國 101 年 1 月 1 日符合避險會計條件之避險關係，始得反映為本集團經營結果之避險。

3.非控制權益

推延適用國際會計準則第 27 號（民國 97 年修正）之下列規定：

(1)有關將綜合損益總額歸屬於母公司業主及非控制權益，即使非控制權益因而產生虧損餘額之規定；

(2)有關母公司對子公司未導致喪失控制之所有權權益之變動，應作為權益交易處理之規定；及

(3)有關母公司對子公司喪失控制之規定。

(三)自中華民國一般公認會計原則轉換至 IFRSs 之調節

國際財務報導準則第 1 號規定，企業須對比較期間之權益、綜合損益及現金流量進行調節。各期間之權益及綜合損益，依先前之中華民國一般公認會計原則轉換至 IFRSs 之調節，列示於下列各表：

1.民國 101 年 1 月 1 日權益之調節

	中華民國一般公認會計原則	轉換影響數	IFRSs	說明
流動資產				
現金及約當現金	$ 10,965,276	($ 1,047,187)	$ 9,918,089	(1)
透過損益按公允價值衡量之金融資產－流動	471,651	-	471,651	
備供出售金融資產－流動	800	-	800	
應收票據	5,262,612	-	5,262,612	
應收帳款	39,460,374	112,822	39,573,196	(2)
其他應收款	563,003	1,261,554	1,824,557	(1)(3)
存貨	6,510,748	(176,316)	6,334,432	(2)(10)
預付款項	3,176,116	(173,717)	3,002,399	
遞延所得稅資產-流動	209,157	(209,157)	-	(5)
其他流動資產	231,937	-	231,937	
流動資產合計	66,851,674	(232,001)	66,619,673	
非流動資產				
備供出售金融資產－非流動	421,736	259,052	680,788	(6)
以成本衡量之金融資產－非流動	207,315	(207,315)	-	(6)(7)
採用權益法之投資	6,163,872	(249,411)	5,914,461	(2)(4)(6)(7)(9)(11)
不動產、廠房及設備	26,383,300	213,200	26,596,500	(8)(10)(12)
投資性不動產	-	502,764	502,764	(12)
無形資產	238,356	(237,355)	1,001	(4)
出租資產	502,929	(502,929)	-	(12)
遞延所得稅資產	-	1,170,056	1,170,056	(2)(4)(5)(9)(11)
其他非流動資產	427,465	591,635	1,019,100	(3)(4)
非流動資產合計	34,344,973	1,539,697	35,884,670	
資產總計	$ 101,196,647	$ 1,307,696	$ 102,504,343	

	中華民國一般公認會計原則	轉換影響數	IFRSs	說明
流動負債				
短期借款	$ 32,247,665	$ -	$ 32,247,665	
應付短期票券	12,100,033	-	12,100,033	
避險之衍生金融負債－流動	22,563	-	22,563	
應付票據	63,861	-	63,861	
應付帳款	4,854,254	-	4,854,254	
其他應付款	4,428,310	242,376	4,670,686	(3)(11)
當期所得稅負債	1,015,621	-	1,015,621	
其他流動負債	2,574,601	(195,749)	2,378,852	(2)
流動負債合計	57,306,908	46,627	57,353,535	
非流動負債				
長期借款	3,397,063	-	3,397,063	
土地增值稅準備	580,162	(580,162)	-	(8)
遞延所得稅負債	199,042	1,531,925	1,730,967	(2)(5)(8)
其他非流動負債	8,426,659	524,456	8,951,115	(3)(4)(9)
非流動負債合計	12,602,926	1,476,219	14,079,145	
負債總計	69,909,834	1,522,846	71,432,680	
歸屬於母公司業主之權益				
股本				
普通股股本	5,461,792	-	5,461,792	
資本公積				
普通股溢價	263,060	-	263,060	
長期投資	77,308	(77,308)	-	(7)
保留盈餘				
法定盈餘公積	4,190,211	-	4,190,211	
特別盈餘公積	-	381,843	381,843	(14)
未分配盈餘	16,286,246	-	16,286,246	(2)(4)(7)(8)(9)(11)(13)(14)
其他權益	1,004,308	(524,245)	480,063	(6)(8)(9)(13)
非控制權益	4,003,888	4,560	4,008,448	(2)(6)(9)(11)
權益總計	31,286,813	(215,150)	31,071,663	
負債及權益總計	$ 101,196,647	$ 1,307,696	$ 102,504,343	

重大調節原因說明：

(1)存款期間超過三個月以上之定期存款

本集團現行「現金」科目內包括存款期間超過三個月以上之定期存款。未來現金包括庫存現金及活期存款，故三個月以上之定期存款不列入現金，且依國際會計準則第 7 號「現金流量表」規定，持有約當現金之目的在於滿足短期現金承諾，而非為投資或其他目的。通常只有短期內（例如，自取得日起三個月內）到期之投資方可視為約當現金。故本集團因此於轉換日調減現金及約當現金($1,047,187)，並調增其他應收款

$1,047,187。

(2)多元要素合約

本集團所銷售的部分商品與服務，係包含數個可單獨辨認之組成項目，依我國現行會計準則規定，隨銷貨附贈之保修券或客戶購買服務時贈送之紅利點數，應於銷售商品時認列所有之相關已收或應收對價之公允價值，並估計該隨貨附贈之贈品及其他對價可能產生之成本及相關負債，依國際財務報導解釋第 13 號「客戶忠誠計畫」規定，銷售之相關已收或應收對價之公允價值應分攤至贈品及該原始銷售商品部分，於原銷售時僅認列分攤至原始銷售商品部份之對價為收入，待給予客戶贈品時，再認列分攤至贈品之對價為收入；另本集團所銷售的產品，部分含有工程安裝服務，現行會計處理係於完工驗收時認列收入；依國際會計準則第 18 號「收入」規定，含數個可單獨辨認之多元要素合約，銷售之相關已收或應收對價之公允價值應分攤至各項可辨認組成項目中，並按照產品交付時點或服務提供的完工比例，分別認列收入。故本集團因此於轉換日調增應收帳款$112,822，調減存貨($256,516)、預收貨款(表列其他流動負債)($195,749)、調減採用權益法之投資($15,626)，並調增遞延所得稅資產－非流動(表列其他)$399、調增遞延所得稅負債－非流動$9,248、調增未分配盈餘$5,107 及調增非控制權益$22,473。

(3)保固負債與相關補貼之認列

本集團於銷售商品時有提供客戶未來期間之保固服務，本集團因同時與上游供應商簽有保固協議，可確定獲得一部分或全部的歸墊，依現行會計處理，係就相關的保固負債扣除歸墊權後，按淨額估列相關的保固負債，惟依照國際會計準則第 37 號「負債準備、或有負債及或有資產」規定，企業應就保固負債估列相關的清償義務，並在當其幾乎確定若清償義務將可受到補貼時，認列相關的歸墊權，並將歸墊權認列為單獨一項資產，於綜合損益表中，企業得將與負債準備有關的費用及因歸墊所認列的金額以淨額表達。故本集團因此於轉換日調增其他應收款$214,367 及長期應收款(表列其他非流動資產)$473,798，並調增其他應付款$214,367 及長期應付款(表列其他非流動負債)$473,798。

(4)租賃

A.本集團與第三人所簽訂之部分長期租賃契約含逐年調整之變動租金，依我國現行會計準則規定係依據各期約定之租金認列為各期之費用。惟依國際會計準則第 17 號「租賃」規定，企業應將契約約定之所有租金於租賃期間按直線法攤銷認列為各期費用。故本集團因此於轉換日調減採用權益法之投資($6,060)、調增遞延所得稅資產$5,853、調增其他非流動負債$23,627，並調減未分配盈餘($23,834)。

B.本集團一次性支付之土地使用權，依我國現行會計準則規定係分類為無形資產項下。惟依國際會計準則第 17 號「租賃」規定，應視為長期營業租賃之預付租金處理。故本集團因此於轉換日調減土地使用權(表列無形資產)($237,355)，並調增長期預付租金(表列其他)$237,355。

(5)所得稅

依我國現行會計準則規定，遞延所得稅資產或負債係依其相關負債或資產之分類，而劃分為流動或非流動項目，對於遞延所得稅負債或資產未能歸屬至財務報表所列之資產或負債者，則按預期該遞延所得稅負債或資產清償或實現之期間長短劃分為流動或非流動項目。惟依國際會計準則第 1 號「財務報表之表達」規定，企業不得將遞延所得稅資產或負債分類為流動資產或負債。且依國際會計準則第 12 號「所得稅」規定，企業在有法定執行權將當期所得稅資產及負債互抵時，始應將遞延所得稅資產及遞延所得稅負債互抵。就台灣稅制而言，當期所得稅資產及負債不具有得予以互抵之法定執行權，故遞延所得稅資產及負債不得互抵。故本集團因此於轉換日調減遞延所得稅資產-流動($209,157)、調增遞延所得稅資產$1,038,410，並調增遞延所得稅負債$829,253。

(6)金融資產：權益工具

本集團所持有之未上市櫃及興櫃股票依民國 100 年 7 月 7 日修正前「證券發行人財務報告編製準則」規定，係以成本衡量並帳列「以成本衡量之金融資產」。惟依國際會計準則第 39 號「金融工具：認列與衡量」規定，權益工具無活絡市場但其公允價值能可靠衡量時(意即該權益工具之合理公允價值估計數區間之變異性並非重大，或於區間內各種估計數之機率能合理評估，並用以估計公允價值)，應以公允價值衡量。故本集團因此於轉換日依民國 100 年 12 月 22 日修正之「證券發行人財務報告編製準則規定」調增備供出售金融資產-非流動$259,052、調減以成本衡量之金融資產-非流動($86,150)、調增採用權益法之投資$129,162，並調增金融商品之未實現損益$299,888 及非控制權益$2,175。

(7)投資關聯企業/採用權益法之投資

A.本集團所持有的部分股權投資，因持股未達 20%，係以成本衡量並帳列「以成本衡量之金融資產」。惟依國際會計準則第 28 號「投資關聯企業」對持股未達 20%但可能有重大影響力的各項指標予以綜合判斷的結果，部分轉投資係改採權益法處理。故本集團因此於轉換日調減以成本衡量之金融資產－非流動($121,165)、調增採用權益法之投資$189,746，並調增未分配盈餘$68,581。

B.被投資公司增資發行新股時，若各股東非按比例認購或取得，致使投資比例發生變動但未喪失重大影響，依我國現行會計準則規定，投資公司所投資之股權淨值之增減數應調整資本公積及長期股權投資。惟依國際會計準則規定，股權增加應依取得投資處理，股權減少則依處分投資處理並認列處分損益，配合本集團企業合併豁免的選用，本集團將因持股比例變動產生之「資本公積－長期投資」調減($77,308)、並調增未分配盈餘$77,308。

(8)固定資產重估及土地增值稅重分類

本集團對在轉換日之前已依我國一般公認會計原則重估價之不動產、廠房及設備，選擇以該重估價作為重估價日之認定成本。另，本集團辦理資產重估之土地依法計提之土地增值稅準備，依我國現行會計準則係表達於「各項準備－土地增值稅準備」；土地增值稅係屬所得稅範圍，依國際會計準則第 12 號「所得稅」規定應表達於「遞延所得稅負債」，故本集團因此於轉換日調減土地增值準備($580,162)、調增遞延所得稅負債$580,162、調減未實現重估增值($668,521)，並調增未分配盈餘$758,030 及其他$89,509。

(9)退休金

A.退休金精算採用之折現率，係依我國財務會計準則公報第 18 號第 23 段規定應參酌之因素訂定。惟依國際會計準則第 19 號「員工福利」規定，折現率之採用係參考報導期間結束日幣別及期間與退休金計畫一致之高品質公司債之市場殖利率決定；在此類債券無深度市場之國家，應使用政府公債（於報導期間結束日)之市場殖利率。

B.依本集團會計政策規定，未認列過渡性淨給付義務係按預期可獲得退休金給付在職員工之平均剩餘服務年限，採直線法攤銷。惟本集團係屬首次適用國際財務報導準則，不適用國際會計準則第 19 號「員工福利」之過渡性規定，故無未認列過渡性負債。

C.依我國現行會計準則規定，資產負債表日累積給付義務超過退休基金資產公平價值部分為應認列退休金負債之下限。惟國際會計準則第 19 號「員工福利」並無此下限之規定。

D.本集團退休金精算損益，依我國現行會計準則規定，採緩衝區法認列為當期淨退休金成本。惟選擇於轉換日將與員工福利計畫有關之全部累計精算損益一次認列於保留盈餘。

故本集團因此於轉換日調減採用權益法之投資($623,318)、調增遞延所得稅資產$7,371、調增應計退休金負債$37,372、並調減未分配盈餘($689,139)、調增未認列退休金淨損失$52,159 及調減非控制權益($16,339)。

(10)出租車輛之處分

本集團對採營業租賃方式出租予客戶的車輛，按我國現行會計處理規定，係帳列「固定資產－出租資產」，並於處分時，自固定資產中除列，處分價款與帳面價值間之差異，帳列「營業外收入及利益－處分固定資產利益」項下。惟依國際會計準則第 16 號「不動產、廠房與設備」規定，企業於正常活動過程中若將持有以供出租之不動產、廠房及設備項目例行性地對外銷售，則應於該等資產停止出租而轉供出售時，以其帳面金額轉列為存貨。出售該等資產之價款應依國際會計準則第 18 號「收入」之規定認列為收入，並認列相關之銷貨成本。故本集團因此於轉換日調增存貨$80,200，並調減出租資產（表列不動產、廠房及設備）($80,200)。

(11)員工福利

我國現行會計準則對於累積未休假獎金之認列並無明文規定，本集團係於實際支付時認列相關費用。惟依國際會計準則第 19 號「員工福利」規定，應於報導期間結束日估列已累積未使用之累積未休假獎金費用。故本集團因此於轉換日調增應付費用(表列其他應付款)$28,009、調減採用權益法之投資($2,483)及調增遞延所得稅資產$4,762，並調減未分配盈餘($21,981)及非控制權益($3,749)。

(12)投資性不動產

本集團供出租使用之不動產，依我國現行會計準則係表達於「出租資產」；依國際會計準則第 40 號「投資性不動產」規定，符合定義之投資性不動產應表達於「投資性不動產」。故本集團因此於轉換日調增投資性不動產$502,764、調減出租資產($502,929)，並調增固定資產淨額$165。

(13)累積換算調整數

本集團依國際財務報導準則第 1 號「首次採用國際財務報導準則」所提供的豁免項目選擇於轉換日將國外營運機構所產生之累積換算差異數認定為零，俟後產生之兌換差額則依國際會計準則第 21 號「匯率變動之影響」之規定處理。故本集團因此於轉換日調減累積換算調整數($207,771)，並調增未分配盈餘$207,771。

(14)特別盈餘公積

依民國 101 年 4 月 6 日金管證發字第 1010012865 號令規定，本集團因選擇將未實現重估增值及累積換算調整數轉入未分配盈餘，應提列特別盈餘公積計$381,843。

2.民國 101 年 12 月 31 日權益之調節

	中華民國一般公認會計原則	轉換影響數	IFRSs	說明
流動資產				
現金及約當現金	$ 11,197,559	($ 1,599,750)	$ 9,597,809	(1)
透過損益按公允價值衡量之金融資產－流動	2,100,882	-	2,100,882	
備供出售金融資產－流動	857	-	857	
應收票據	6,752,284	-	6,752,284	
應收帳款	50,069,951	136,579	50,206,530	(2)
其他應收款	543,308	1,887,728	2,431,036	(1)(3)
存貨	7,349,099	(239,696)	7,109,403	(2)(10)
預付款項	3,389,789	(163,740)	3,226,049	
遞延所得稅資產-流動	323,066	(323,066)	-	(5)
其他流動資產	206,598	-	206,598	
流動資產合計	81,933,393	(301,945)	81,631,448	
非流動資產				
備供出售金融資產－非流動	478,175	257,467	735,642	(6)
以成本衡量之金融資產－非流動	205,881	(205,881)	-	(6)(7)
採用權益法之投資	6,906,455	(296,894)	6,609,561	(2)(4)(6)(7)(8)(9)(11)
不動產、廠房及設備	29,948,657	319,267	30,267,924	(10)(12)
投資性不動產	-	484,561	484,561	(12)
無形資產	238,832	(238,832)	-	(4)
出租資產	484,643	(484,643)	-	(12)
遞延所得稅資產	-	1,065,805	1,065,805	(2)(4)(5)(9)(11)
其他非流動資產	376,190	339,323	715,513	(3)(4)
非流動資產合計	38,638,833	1,240,173	39,879,006	
資產總計	$ 120,572,226	$ 938,228	$ 121,510,454	

	中華民國一般公認會計原則	轉換影響數	IFRSs	說明
流動負債				
短期借款	$ 38,733,113	($ 432,805)	$ 38,300,308	
應付短期票券	20,053,191	-	20,053,191	
透過損益按公允價值衡量之金融負債－流動	14,063	-	14,063	
避險之衍生金融負債－流動	166,777	-	166,777	
應付票據	72,870	-	72,870	
應付帳款	4,968,928	-	4,968,928	
其他應付款	4,956,833	310,872	5,267,705	(2)(3)(11)
當期所得稅負債	1,009,500	-	1,009,500	
其他流動負債	2,828,813	(215,002)	2,613,811	(2)
流動負債合計	72,804,088	(336,935)	72,467,153	
非流動負債				
長期借款	2,897,897	432,805	3,330,702	
土地增值稅準備	580,162	(580,162)	-	(8)
遞延所得稅負債	369,332	1,302,352	1,671,684	(2)(5)(8)(9)
其他非流動負債	9,073,301	383,788	9,457,089	(3)(4)(9)
非流動負債合計	12,920,692	1,538,783	14,459,475	
負債總計	85,724,780	1,201,848	86,926,628	
歸屬於母公司業主之權益				
股本				
普通股股本	5,461,792	-	5,461,792	
資本公積				
普通股溢價	263,060	-	263,060	
長期投資	77,308	(77,308)	-	(7)
保留盈餘				
法定盈餘公積	4,848,802	-	4,848,802	
特別盈餘公積	-	381,843	381,843	(14)
未分配盈餘	18,773,937	20,836	18,794,773	(2)(4)(7)(8)(9)(11)(13)(14)
其他權益	937,689	(598,194)	339,495	(4)(6)(8)(9)(13)
非控制權益	4,484,858	9,203	4,494,061	(2)(6)(9)(11)
權益總計	34,847,446	(263,620)	34,583,826	
負債及權益總計	$ 120,572,226	$ 938,228	$ 121,510,454	

3.民國 101 年度綜合損益之調節

	中華民國一般公認會計原則	轉換影響數	IFRSs	說明
營業收入	$ 135,244,208	$ 3,294,132	$ 138,538,340	(2)(10)
營業成本	(118,442,842)	(4,059,058)	(122,501,900)	(2)(9)(10)(11)
營業毛利	16,801,366	(764,926)	16,036,440	
未實現銷貨利益	(6,920)	-	(6,920)	
已實現銷貨利益	10,341	-	10,341	
營業毛利淨額	16,804,787	(764,926)	16,039,861	
營業費用				
推銷費用	(7,357,461)	862,418	(6,495,043)	(2)(4)(9)(11)
管理費用	(2,742,821)	(10,408)	(2,753,229)	(4)(9)(11)
營業利益	6,704,505	87,084	6,791,589	
營業外收入及支出				
其他收入	1,433,728	(27,566)	1,406,162	(10)
其他利益及損失	548,546	(152,985)	395,561	(8)(12)
財務成本	(268,338)	103,039	(165,299)	(3)
採用權益法之關聯企業及合資損益之份額	1,806,604	18,315	1,824,919	(2)(4)(7)(9)(11)
稅前淨利	10,225,045	27,887	10,252,932	
所得稅費用	(1,763,697)	3,442	(1,760,255)	(2)(4)(9)(11)
繼續營業單位本期淨利	8,461,348	31,329	8,492,677	
本期淨利	8,461,348	31,329	8,492,677	
其他綜合損益				
國外營運機構財務報表換算之兌換差額	-	(75,293)	(75,293)	
備供出售金融資產未實現評價利益	-	20,447	20,447	(6)
現金流量避險	-	(11,289)	(11,289)	
確定福利計畫精算損益		(4,675)	(4,675)	(9)
採用權益法之關聯企業及合資之其他綜合損益之份額	-	(134,664)	(134,664)	
與其他綜合損益組成部分相關之所得稅	-	795	795	
本期其他綜合損益(稅後淨額)	-	(204,679)	(204,679)	
本期綜合損益總額	$ 8,461,348	($ 173,350)	$ 8,287,998	
本期淨利歸屬於：				
母公司業主	$ 7,515,715	$ 20,836	$ 7,536,551	
非控制權益	$ 945,633	10,493	956,126	
	$ 8,461,348	$ 31,329	$ 8,492,677	
綜合損益總額歸屬於：				
母公司業主	$ 7,515,715	(119,732)	7,395,983	
非控制權益	$ 945,633	(53,618)	892,015	
	$ 8,461,348	($ 173,350)	$ 8,287,998	

重大調節原因說明：

(1)存款期間超過三個月以上之定期存款

本集團現行「現金」科目內包括存款期間超過三個月以上之定期存款。未來現金包括庫存現金及活期存款，故三個月以上之定期存款不列入現金，且依國際會計準則第 7 號「現金流量表」規定，持有約當現金之目的在於滿足短期現金承諾，而非為投資或其他目的。通常只有短期內(例如，自取得日起三個月內)到期之投資方可視為約當現金。故本集團因此於 101 年 12 月 31 日調減現金及約當現金($1,599,750)，並調增其他應收款$1,599,750。

(2)多元要素合約

本集團所銷售的部分商品與服務，係包含數個可單獨辨認之組成項目，依我國現行會計準則規定，隨銷貨附贈之保修券或客戶購買服務時贈送之紅利點數，應於銷售商品時認列所有之相關已收或應收對價之公允價值，並估計該隨貨附贈之贈品及其他對價可能產生之成本及相關負債，依國際財務報導解釋第 13 號「客戶忠誠計畫」規定，銷售之相關已收或應收對價之公允價值應分攤至贈品及該原始銷售商品部分，於原銷售時僅認列分攤至原始銷售商品部份之對價為收入，待給予客戶贈品時，再認列分攤至贈品之對價為收入；另本集團所銷售的產品，部分含有工程安裝服務，現行會計處理係於完工驗收時認列收入；依國際會計準則第 18 號「收入」規定，含數個可單獨辨認之多元要素合約，銷售之相關已收或應收對價之公允價值應分攤至各項可辨認組成項目中，並按照產品交付時點或服務提供的完工比例，分別認列收入。故本集團因此於 101 年 12 月 31 日調增應收帳款$136,579，調減存貨($293,589)、調減應付費用(表列其他付款)($3,668)、預收貨款(表列其他流動負債)($215,002)、調減採用權益法之投資($30,379)，並調增遞延所得稅資產$1,132、調增遞延所得稅負債$3,938、調增未分配盈餘$5,107 及調增非控制權益$22,473；另於 101 年 1 月 1 日至 12 月 31 日調增營業收入$51,859、調增營業成本$37,073、調減營業費用($3,668)、調減營業外收益及費損($14,753)、調增所得稅費用$2,806，致未分配盈餘減少($8,675)及非控制權益增加$9,570。

(3)保固負債與相關補貼之認列

本集團於銷售商品時有提供客戶未來期間之保固服務，本集團因同時與上游供應商簽有保固協議，可確定獲得一部分或全部的歸墊，依現行會計處理，係就相關的保固負債扣除歸墊權後，按淨額估列相關的保固負債，惟依照國際會計準則第 37 號「負債準備、或有負債及或有資產」規定，企業應就保固負債估列相關的清償義務，並在當其幾乎確定若清償義務將可受到補貼時，認列相關的歸墊權，並將歸墊權認列為單獨一項

資產，於綜合損益表中，企業得將與負債準備有關的費用及因歸墊所認列的金額以淨額表達。故本集團因此於 101 年 12 月 31 日調增其他應收款$287,978 及長期應收款$309,829(表列其他非流動資產)，並調增其他應付款$289,178 及長期應付款(表列其他非流動負債)$308,629。

(4)租賃

A.本集團與第三人所簽訂之部分長期租賃契約含逐年調整之變動租金，依我國現行會計準則規定係依據各期約定之租金認列為各期之費用。惟依國際會計準則第 17 號「租賃」規定，企業應將契約約定之所有租金於租賃期間按直線法攤銷認列為各期費用。故本集團因此於 101 年 12 月 31 日調減採用權益法之投資($6,878)、調增遞延所得稅資產$8,309、調增其他負債(表列其他非流動負債)$33,476，並調減未分配盈餘($23,834)及調增累積換算調整數$44；另於 101 年 1 月 1 日至 12 月 31 日調增營業費用$9,908，調減營業外收益及費損($817)，調減所得稅費用($2,470)，致未分配盈餘減少($8,255)。

B.本集團一次性支付之土地使用權，依我國現行會計準則規定係分類為無形資產項下。惟依國際會計準則第 17 號「租賃」規定，應視為長期營業租賃之預付租金處理。故本集團因此於 101 年 12 月 31 日調減土地使用權（表列無形資產）($238,832)，並調增長期預付租金（表列其他非流動負債）$238,832。

(5)所得稅

依我國現行會計準則規定，遞延所得稅資產或負債係依其相關負債或資產之分類，而劃分為流動或非流動項目，對於遞延所得稅負債或資產未能歸屬至財務報表所列之資產或負債者，則按預期該遞延所得稅負債或資產清償或實現之期間長短劃分為流動或非流動項目。惟依國際會計準則第 1 號「財務報表之表達」規定，企業不得將遞延所得稅資產或負債分類為流動資產或負債。且依國際會計準則第 12 號「所得稅」規定，企業在有法定執行權將當期所得稅資產及負債互抵時，始應將遞延所得稅資產及遞延所得稅負債互抵。就台灣稅制而言，當期所得稅資產及負債不具有得予以互抵之法定執行權，故遞延所得稅資產及負債不得互抵。故本集團因此於 101 年 12 月 31 日調減遞延所得稅資產($323,066)、調增遞延所得稅資產$1,040,784，並調增遞延所得稅負債$717,718。

(6)金融資產：權益工具

本集團所持有之未上市櫃及興櫃股票依民國 100 年 7 月 7 日修正前「證券發行人財務報告編製準則」規定，係以成本衡量並帳列「以成本衡量之金融資產」。惟依國際會計準則第 39 號「金融工具：認列與衡量」規定，權益工具無活絡市場但其公允價值能可靠衡量時（意即該權益工具之合理公允價值估計數區間之變異性並非重大，或於區間內各種估計數之機率能合理評估，並用以估計公允價值），應以公允價值衡量。故本集團因此於 101 年 12 月 31 日調增備供出售金融資產-非流動$257,467、調減以成本衡量之金融資產-非流動($84,717)、調增採用權益法之投資$93,291，並調增金融商品之未實現損益$264,011 及非控制權益$2,030。

(7)投資關聯企業/採用權益法之投資

A.本集團所持有的部分股權投資，因持股未達 20%，係以成本衡量並帳列「以成本衡量之金融資產」。惟依國際會計準則第 28 號「投資關聯企業」對持股未達 20%但可能有重大影響力的各項指標予以綜合判斷的結果，部分轉投資係改採權益法處理。故本集團因此於 101 年 12 月 31 日調減以成本衡量之金融資產－非流動($121,164)、調增採用權益法之投資$201,523，並調增未分配盈餘$68,581；另於 101 年 1 月 1 日至 12 月 31 日調增營業外收益及費損$11,778，致未分配盈餘增加$11,778。

B.本集團選擇對過去投資關聯企業會計處理(企業合併)之豁免，並將原依現行會計處理所產生不符合 IFRSs 規定之資本公積，於轉換日調整保留盈餘。本公司因此於轉換日及民國 101 年 12 月 31 日將持股比例變動產生之「資本公積-長期投資」調減($77,308)及調增保留盈餘$77,308。

(8)固定資產重估及土地增值稅重分類

本集團對在轉換日之前已依我國一般公認會計原則重估價之不動產、廠房及設備，選擇以該重估價作為重估價日之認定成本。另，本集團辦理資產重估之土地依法計提之土地增值稅準備，依我國現行會計準則係表達於「各項準備－土地增值稅準備」；土地增值稅係屬所得稅範圍，依國際會計準則第 12 號「所得稅」規定應表達於「遞延所得稅負債」，故本集團因此於轉換日調減土地增值準備($580,162)、調增遞延所得稅負債$580,162、調減未實現重估增值($668,521)，並調增未分配盈餘$758,030 及其他$89,509。

(9)退休金

A.退休金精算採用之折現率，係依我國財務會計準則公報第 18 號第 23 段規定應參酌之因素訂定。惟依國際會計準則第 19 號「員工福利」規定，折現率之採用係參考報導期間結束日幣別及期間與退休金計畫一致之高品質公司債之市場殖利率決定；在此類債券無深度市場之國家，應使用政府公債（於報導期間結束日)之市場殖利率。

B.依本集團會計政策規定，未認列過渡性淨給付義務係按預期可獲得退休金給付在職員工之平均剩餘服務年限，採直線法攤銷。惟本集團係屬首次適用國際財務報導準則，不適用國際會計準則第 19 號「員工福利」之過渡性規定，故無未認列過渡性負債。

C.依我國現行會計準則規定，資產負債表日累積給付義務超過退休基金資產公平價值部分為應認列退休金負債之下限。惟國際會計準則第 19 號「員工福利」並無此下限之規定。

D.本集團退休金精算損益，依我國現行會計準則規定，採緩衝區法認列為當期淨退休金成本。惟選擇於轉換日將與員工福利計畫有關之全部累計精算損益一次認列於保留盈餘。

故本集團因此於 101 年 12 月 31 日調減採用權益法之投資($634,245)、調增遞延所得稅資產$11,268、調增遞延所得稅負債$534、調增應計退休金負債$48,603、並調減未分配盈餘($689,139)、調減未認列退休金淨損失($141,092)、調增與其他綜合損益組成部分相關之所得稅$26,024、調減確定福利之精算損益($153,073)及調減非控制權益($22,043)；另本集團退休金精算損益，依我國現行會計政策規定，採緩衝區法認列為當期淨退休金成本，惟依國際會計準則第 19 號「員工福利」規定，本集團選擇立即認列於其他綜合淨利中，故於 101 年 1 月 1 日至 12 月 31 日調減營業成本($2,598)、營業費用($541)、調增營業外收益及費損$22,420 及所得稅費用$534，致未分配盈餘及非控制權益分別增加$23,606 及$1,419。

(10)出租車輛之處分

本集團對採營業租賃方式出租予客戶的車輛，按我國現行會計處理規定，係帳列「固定資產－出租資產」，並於處分時，自固定資產中除列，處分價款與帳面價值間之差異，帳列「營業外收入及利益－處分固定資產利益」項下。惟依國際會計準則第 16 號「不動產、廠房與設備」規定，企業於正常活動過程中若將持有以供出租之不動產、廠房及設備項目例行性地對外銷售，則應於該等資產停止出租而轉供出售時，以其帳面金額轉列為存貨。出售該等資產之價款應依國際會計準則第 18 號「收入」之規定認列為收入，並認列相關之銷貨成本。故本集團因此於 101 年 12 月 31 日調增存貨$53,893，並調減出租資產（表列不動產、廠房及設備淨額）($53,893)；另於 101 年 1 月 1 日至 12 月 31 日調增營業收入及營業成本分別為$712,193 及$767,398，調增營業外收益及費損$55,205。

(11)員工福利

我國現行會計準則對於累積未休假獎金之認列並無明文規定，本集團係於實際支付時認列相關費用。惟依國際會計準則第 19 號「員工福利」規定，應於報導期間結束日估列已累積未使用之累積未休假獎金費用。故本集團因此於 101 年 12 月 31 日調增應付費用(表列其他應付款)$25,362、調減採用權益法之投資($2,795)及調增遞延所得稅資產$4,312，並調減未分配盈餘($21,981)及非控制權益($3,750)。另於 101 年 1 月 1 日至 12 月 31 日調增營業成本及營業費用分別為$161、$1,953，調減營業外收益及費用($312)，調減所得稅費用為($4,312)，致未分配盈餘調增$2,382，調減非控制權益($496)。

(12)投資性不動產

本集團供出租使用之不動產，依我國現行會計準則係表達於「出租資產」；依國際會計準則第 40 號「投資性不動產」規定，符合定義之投資性不動產應表達於「投資性不動產」。故本集團因此於 101 年 12 月 31 日調增投資性不動產$484,561、調減出租資產($484,643)，並調增固定資產淨額$82。

(13)累積換算調整數

本集團依國際財務報導準則第 1 號「首次採用國際財務報導準則」所提供的豁免項目選擇於轉換日將國外營運機構所產生之累積換算差異數認定為零，俟後產生之兌換差額則依國際會計準則第 21 號「匯率變動之影響」之規定處理。故本集團因此於轉換日調減累積換算調整數($207,771)，並調增未分配盈餘$207,771。

(14)特別盈餘公積

依民國 101 年 4 月 6 日金管證發字第 1010012865 號令規定，本集團因選擇將未實現重估增值及累積換算調整數轉入未分配盈餘，應提列特別盈餘公積計$381,843。

4.民國 101 年度現金流量表之重大調整

(1)自中華民國一般公認會計原則轉換至 IFRSs，對所報導之本集團產生之現金流量並無影響。

(2)中華民國一般公認會計原則與 IFRSs 表達間之調節項目，對所產生之現金流量無淨影響。

五、102 年度財務報表

會計師查核報告

(103)財審報字第 13003310 號

和泰汽車股份有限公司　公鑒：

和泰汽車股份有限公司民國 102 年 12 月 31 日及民國 101 年 12 月 31 日、1 月 1 日之個體資產負債表，暨民國 102 年及 101 年 1 月 1 日至 12 月 31 日之個體綜合損益表、個體權益變動表及個體現金流量表，業經本會計師查核竣事。上開個體財務報告之編製係管理階層之責任，本會計師之責任則為根據查核結果對上開個體財務報告表示意見。和泰汽車股份有限公司民國 102 年及 101 年度之部分採用權益法之投資，其所認列之投資損益及附註十三所揭露之被投資公司相關資訊，係依各該被投資公司所委任其他會計師查核之財務報告評價而得，本會計師並未查核該等財務報告；民國 102 年及 101 年度依據其他會計師查核之財務報告所認列之綜合損益(含採用權益法認列之子公司、關聯企業及合資損益之份額及採用權益法認列之子公司、關聯企業及合資之其他綜合損益份額)分別為利益新台幣 171,973 仟元及新台幣 99,173 仟元，截至民國 102 年及 101 年 12 月 31 日、1 月 1 日止，其相關之採用權益法之投資餘額分別為新台幣 1,916,974 仟元、新台幣 1,083,991 仟元及新台幣 1,044,889 仟元。

本會計師係依照「會計師查核簽證財務報表規則」及中華民國一般公認審計準則規劃並執行查核工作，以合理確信財務報告有無重大不實表達。此項查核工作包括以抽查方式獲取財務報告所列金額及所揭露事項之查核證據、評估管理階層編製財務報告所採用之會計原則及所作之重大會計估計，暨評估財務報告整體之表達。本會計師相信此項查核工作及其他會計師之查核報告可對所表示之意見提供合理之依據。

依本會計師之意見，基於本會計師之查核結果及其他會計師之查核報告，第一段所述個體財務報告在所有重大方面係依照「證券發行人財務報告編製準則」編製，足以允當表達和泰汽車股份有限公司民國 102 年 12 月 31 日及民國 101 年 12 月 31 日、1 月 1 日之財務狀況，暨民國 102 年及 101 年 1 月 1 日至 12 月 31 日之財務績效與現金流量。

資 誠 聯 合 會 計 師 事 務 所

會計師 吳郁隆

會計師 張明輝

前財政部證券暨期貨管理委員會
核准簽證文號：(86)台財證(六)第 83252 號
前財政部證券管理委員會
核准簽證文號：(81)台財證(六)第 79059 號

中 華 民 國 1 0 3 年 3 月 2 5 日

和泰汽車股份有限公司

個體資產負債表

民國102年12月31日及民國101年12月31日、1月1日

單位：新台幣仟元

	資產	附註	102年12月31日 金額	%	101年12月31日 金額	%	101年1月1日 金額	%
	流動資產							
1100	現金及約當現金	六(一)	$ 6,710,404	15	$ 6,818,053	18	$ 6,779,266	19
1110	透過損益按公允價值衡量之金融資產－流動	六(二)	1,844,042	4	1,974,232	5	409,232	1
1150	應收票據淨額	六(四)	20,116	-	21,470	-	16,903	-
1170	應收帳款淨額	六(四)	470,615	1	539,090	1	744,826	2
1180	應收帳款－關係人淨額	六(四)及七	1,736,878	4	742,586	2	608,741	2
1200	其他應收款	七	1,178,634	3	1,285,981	3	598,211	2
130X	存貨	六(五)	2,274,170	5	1,575,266	4	2,092,681	6
1410	預付款項		226,929	-	163,651	1	221,715	1
11XX	**流動資產合計**		14,461,788	32	13,120,329	34	11,471,575	33
	非流動資產							
1523	備供出售金融資產－非流動	六(三)	841,039	2	690,409	2	633,969	2
1550	採用權益法之投資	六(六)	23,297,486	52	18,693,837	48	17,025,360	48
1600	不動產、廠房及設備	六(七)	3,855,755	8	3,883,723	10	3,618,715	10
1760	投資性不動產淨額	六(八)	1,786,426	4	1,679,974	4	1,708,851	5
1780	無形資產		4,482	-	-	-	-	-
1840	遞延所得稅資產	六(二十三)	273,626	1	267,414	1	214,760	1
1900	其他非流動資產		301,911	1	296,823	1	478,000	1
15XX	**非流動資產合計**		30,360,725	68	25,512,180	66	23,679,655	67
1XXX	**資產總計**		$ 44,822,513	100	$ 38,632,509	100	$ 35,151,230	100

（續次頁）

和泰汽車股份有限公司

個體資產負債表

民國 102 年 12 月 31 日及民國 101 年 12 月 31 日、1 月 1 日

單位：新台幣仟元

	負債及權益	附註	102 年 12 月 31 日 金額	%	101 年 12 月 31 日 金額	%	101 年 1 月 1 日 金額	%
	流動負債							
2100	短期借款	六(九)	$ 879,248	2	$ 317,523	1	$ 188,916	1
2120	透過損益按公允價值衡量之金融負債－流動	六(十)	-	-	14,063	-	-	-
2150	應付票據		-	-	4,545	-	-	-
2170	應付帳款	六(十一)	1,866,789	4	1,014,775	3	888,145	2
2180	應付帳款－關係人	六(十一)及七	4,141,619	9	2,488,336	6	2,358,527	7
2200	其他應付款	六(十二)及七	1,694,247	4	1,622,723	4	1,586,531	4
2230	當期所得稅負債	六(二十三)	653,911	1	628,068	2	603,938	2
2250	負債準備－流動	六(十四)	836,189	2	745,059	2	235,296	1
2300	其他流動負債		40,856	-	32,762	-	76,758	-
21XX	**流動負債合計**		10,112,859	22	6,867,854	18	5,938,111	17
	非流動負債							
2550	負債準備－非流動	六(十四)	948,214	2	971,633	2	1,427,397	4
2570	遞延所得稅負債	六(二十三)	713,986	2	701,758	2	721,008	2
2600	其他非流動負債		1,499	-	1,499	-	1,499	-
25XX	**非流動負債合計**		1,663,699	4	1,674,890	4	2,149,904	6
2XXX	**負債總計**		11,776,558	26	8,542,744	22	8,088,015	23
	權益							
	股本	六(十五)						
3110	普通股股本		5,461,792	12	5,461,792	14	5,461,792	16
	資本公積	六(十六)						
3200	資本公積		263,060	1	263,060	1	263,060	1
	保留盈餘	六(十七)						
3310	法定盈餘公積		5,600,373	13	4,848,802	12	4,190,211	12
3320	特別盈餘公積		381,843	1	381,843	1	381,843	1
3350	未分配盈餘		20,588,269	46	18,794,773	49	16,286,246	46
	其他權益							
3400	其他權益		750,618	1	339,495	1	480,063	1
3XXX	**權益總計**		33,045,955	74	30,089,765	78	27,063,215	77
	重大或有負債及未認列之合約承諾	九						
	重大期後事項	十一						
	負債及權益總計		$ 44,822,513	100	$ 38,632,509	100	$ 35,151,230	100

後附個體財務報告附註為本個體財務報告之一部分，請併同參閱。

董事長：黃南光　　經理人：蘇純興　　會計主管：李美琪

和泰汽車股份有限公司
個體綜合損益表
民國102年及101年1月1日至12月31日

單位：新台幣仟元
(除每股盈餘為新台幣元外)

	項目	附註	102年度 金額	%	101年度 金額	%
4000	**營業收入**	六(十八)及七	$ 94,384,785	100	$ 89,269,583	100
5000	**營業成本**	六(五)及七	(87,085,118)	(92)	(82,413,856)	(93)
5900	**營業毛利**		7,299,667	8	6,855,727	7
5910	未實現銷貨利益		(138,790)	-	(184,241)	-
5920	已實現銷貨利益		184,241	-	38,193	-
5950	**營業毛利淨額**		7,345,118	8	6,709,679	7
	營業費用	六(二十一)(二十二)				
6100	推銷費用		(1,744,953)	(2)	(1,749,278)	(2)
6200	管理費用		(1,071,374)	(1)	(1,124,528)	(1)
6000	**營業費用合計**		(2,816,327)	(3)	(2,873,806)	(3)
6900	**營業利益**		4,528,791	5	3,835,873	4
	營業外收入及支出					
7010	其他收入	六(十九)	835,404	1	1,031,813	1
7020	其他利益及損失	六(二十)	142,498	-	21,045	-
7050	財務成本		(23,810)	-	(24,485)	-
7070	採用權益法認列之子公司、關聯企業及合資損益之份額	六(六)	3,298,721	3	3,633,518	4
7000	**營業外收入及支出合計**		4,252,813	4	4,661,891	5
7900	**稅前淨利**		8,781,604	9	8,497,764	9
7950	所得稅費用	六(二十三)	(1,131,492)	(1)	(961,213)	(1)
8200	**本期淨利**		$ 7,650,112	8	$ 7,536,551	8
	其他綜合損益(淨額)					
8310	國外營運機構財務報表換算之兌換差額		$ 155,446	-	($ 1,433)	-
8325	備供出售金融資產未實現評價利益	六(三)	120,398	-	56,440	-
8380	採用權益法認列之子公司、關聯企業及合資之其他綜合損益份額		(54,153)	-	(195,575)	-
8500	**本期綜合利益總額**		$ 7,871,803	8	$ 7,395,983	8
	基本每股盈餘	六(二十四)				
9750	**基本每股盈餘合計**		$ 14.01		$ 13.80	
	稀釋每股盈餘					
9850	**稀釋每股盈餘合計**		$ 14.00		$ 13.79	

後附個體財務報告附註為本個體財務報告之一部分，請併同參閱。

董事長：黃南光　　經理人：蘇純興　　會計主管：李美琪

和泰汽車股份有限公司

個體權益變動表

民國 102 年及 101 年 1 月 1 日至 12 月 31 日

單位：新台幣仟元

	附註	普通股股本	資本公積－發行溢價	保留盈餘：法定盈餘公積	保留盈餘：特別盈餘公積	保留盈餘：未分配盈餘合計	其他權益：國外營運機構財務報表換算之兌換差額	其他權益：備供出售金融資產未實現損益	其他權益：現金流量避險中屬有效避險部分之避險工具利益（損失）	其他權益：其他權益－其他	權益總額
101 年度											
101 年 1 月 1 日餘額		$ 5,461,792	$ 263,060	$ 4,190,211	$ 381,843	$ 16,286,246	$ -	$ 494,962	($ 14,899)	$ -	$ 27,063,215
盈餘指撥及分派：	六(十七)										
法定盈餘公積		-	-	658,591	-	(658,591)	-	-	-	-	-
現金股利		-	-	-	-	(4,369,433)	-	-	-	-	(4,369,433)
101 年度淨利		-	-	-	-	7,536,551	-	-	-	-	7,536,551
101 年度其他綜合損益		-	-	-	-	-	(26,515)	20,452	(7,456)	(127,049)	(140,568)
101 年 12 月 31 日餘額		$ 5,461,792	$ 263,060	$ 4,848,802	$ 381,843	$ 18,794,773	($ 26,515)	$ 515,414	($ 22,355)	($ 127,049)	$ 30,089,765
102 年度											
102 年 1 月 1 日餘額		$ 5,461,792	$ 263,060	$ 4,848,802	$ 381,843	$ 18,794,773	($ 26,515)	$ 515,414	($ 22,355)	($ 127,049)	$ 30,089,765
盈餘指撥及分派：	六(十七)										
法定盈餘公積		-	-	751,571	-	(751,571)	-	-	-	-	-
現金股利		-	-	-	-	(4,915,613)	-	-	-	-	(4,915,613)
102 年度淨利		-	-	-	-	7,650,112	-	-	-	-	7,650,112
102 年度其他綜合損益		-	-	-	-	(189,432)	200,216	120,749	(36,891)	127,049	221,691
102 年 12 月 31 日餘額		$ 5,461,792	$ 263,060	$ 5,600,373	$ 381,843	$ 20,588,269	$ 173,701	$ 636,163	($ 59,246)	$ -	$ 33,045,955

後附個體財務報告附註為本個體財務報告之一部分，請併同參閱。

董事長：黃南光　　經理人：蘇純興　　會計主管：李美琪

和泰汽車股份有限公司

個體現金流量表

民國 102 年及 101 年 1 月 1 日至 12 月 31 日

單位：新台幣仟元

	附註	102 年度	101 年度
營業活動之現金流量			
本期稅前淨利		$ 8,781,604	$ 8,497,764
調整項目			
不影響現金流量之收益費損項目			
透過損益按公允價值衡量之金融資產淨(利益)損失		(114,725)	19,915
呆帳轉列收入		-	(846)
折舊費用(含投資性不動產)	六(七)(八)(二十一)	97,301	97,412
各項攤提	六(二十一)	1,140	-
處分不動產、廠房及設備(利益)損失淨額(含出租資產)	六(七)(二十)	(810)	9,037
採用權益法認列之關聯企業利益之份額	六(六)	(3,298,721)	(3,633,518)
利息費用		23,810	24,485
利息收入	六(十九)	(116,745)	(128,345)
未實現銷貨利益		138,790	184,241
已實現銷貨利益		(184,241)	(38,193)
與營業活動相關之資產/負債變動數			
與營業活動相關之資產之淨變動			
透過損益按公允價值衡量之金融資產		230,851	(1,570,852)
應收票據總額		1,353	(4,551)
應收帳款總額		(925,816)	72,721
其他應收款		107,268	(688,865)
存貨		(698,904)	517,415
預付款項		(63,278)	58,064
與營業活動相關之負債之淨變動			
應付票據及帳款		2,500,752	260,984
其他應付款		71,344	36,179
其他流動負債		99,224	465,767
其他非流動負債		(23,419)	(455,764)
營運產生之現金流入		6,626,778	3,723,050
收取之現金股利		1,922,294	1,678,687
支付之利息		(23,630)	(24,472)
支付之所得稅		(1,099,634)	(1,008,986)
收取之利息		116,824	129,440
營業活動之淨現金流入		7,542,632	4,497,719
投資活動之現金流量			
取得備供出售金融資產	六(三)	(30,232)	-
取得採用權益法之投資價款	六(六)	(3,080,477)	(56,700)
取得不動產、廠房及設備	六(八)	(164,873)	(350,370)
處分不動產、廠房及設備暨投資性不動產價款	六(七)	1,174	508
無形資產增加		(5,622)	-
其他資產-其他(增加)減少		(16,363)	188,456
投資活動之淨現金流出		(3,296,393)	(218,106)
籌資活動之現金流量			
短期借款(減少)增加		561,725	128,607
發放之現金股利	六(十七)	(4,915,613)	(4,369,433)
籌資活動之淨現金流出		(4,353,888)	(4,240,826)
本期現金及約當現金(減少)增加數		(107,649)	38,787
期初現金及約當現金餘額		6,818,053	6,779,266
期末現金及約當現金餘額		$ 6,710,404	$ 6,818,053

後附個體財務報告附註為本個體財務報告之一部分，請併同參閱。

董事長：黃南光　　經理人：蘇純興　　會計主管：李美琪

和泰汽車股份有限公司

個 體 財務 報告附註

民國 102 年及 101 年 1 月 1 日至 12 月 31 日

單位：新台幣仟元

(除特別註明者外)

一、公司沿革

(一)和泰汽車股份有限公司(以下簡稱「本公司」)係依中華民國公司法之規定，於民國 44 年 4 月 25 日經核准設立，主要經營業務包括各種車輛、車輛用冷暖氣機及其零件之裝配、買賣及進出口業務。本公司股票於民國 86 年 2 月 25 日奉准於台灣證券交易所掛牌買賣。

(二)本公司為日本豐田汽車公司、日野汽車公司、橫濱輪胎公司在台代理商，並為國瑞汽車股份有限公司在台之總經銷商。

二、通過財務報告之日期及程序

本個體財務報告已於民國 103 年 3 月 25 日經董事會通過發布。

三、新發布及修訂準則及解釋之適用

(一)已採用金融監督管理委員會(以下簡稱「金管會」)認可之新發布、修正後國際財務報導準則之影響

本年度係首次採用國際財務報導準則，故不適用。

(二)尚未採用金管會認可之新發布、修正後國際財務報導準則之影響

1.國際財務報導準則第 9 號「金融工具：金融資產分類與衡量」

(1)國際會計準則理事會於民國 98 年 11 月發布國際財務報導準則第 9 號，生效日為民國 102 年 1 月 1 日，得提前適用(惟國際會計準則理事會於民國 102 年 11 月 19 日業已刪除強制適用日期，得立即選擇適用)。此準則雖經金管會認可，惟金管會規定我國於民國 102 年適用國際財務報導準則時，企業不得提前採用此準則，應採用國際會計準則第 39 號「金融工具：認列與衡量」 2009 年版本之規定。

(2)此準則係取代國際會計準則第 39 號之第一階段。國際財務報導準則第 9 號提出金融工具分類及衡量之新規定，且可能影響本公司金融工具之會計處理。

(3)本公司尚未評估國際財務報導準則第 9 號之整體影響，惟經初步評估可能影響本公司持有分類為「備供出售金融資產」之工具，因國際財務報導準則第 9 號規定僅於符合特定條件下之權益工具，得指定將其公允價值變動認列為其他綜合損益，且於該資產除列時不得將已認列之其他綜合損益轉列至當期損益。

(三)國際會計準則理事會已發布但尚未經金管會認可之國際財務報導準則之影響

經國際會計準則理事會發布，但尚未經金管會認可，實際適用應以金管會規定為準之新準則、解釋及修正之影響評估如下：

新準則、解釋及修正	主要修正內容	IASB發布之生效日
國際財務報導準則第7號之比較揭露對首次採用者之有限度豁免(修正國際財務報導準則第1號)	允許企業首次適用IFRSs時，得選擇適用國際財務報導準則第7號「金融工具：揭露」之過渡規定，無須揭露比較資訊。	民國99年7月1日
2010 年國際財務報導準則之改善	修正國際財務報導準則第1、3及7號、國際會計準則第1及34號及國際財務報導解釋第13號相關規定。	民國100年1月1日
國際財務報導準則第9號「金融工具：金融負債分類及衡量」	要求指定公允價值變動列入損益之金融負債須將與該金融負債發行人本身有關之信用風險所產生之公允價值變動反映於「其他綜合損益」，且於除列時其相關損益不得轉列當期損益。除非於原始認列時，即有合理之證據顯示若將該公允價值變動反映於「其他綜合損益」，會造成重大之會計配比不當(不一致)，則可反映於「當期損益」。(該評估僅可於原始認列時決定，續後不得再重評估)。	民國102年11月19日(非強制)
揭露-金融資產之移轉(修正國際財務報導準則第7號)	增加對所有於報導日存在之未除列之已移轉金融資產及對已移轉資產之任何持續參與提供額外之量化及質性揭露。	民國100年7月1日
嚴重高度通貨膨脹及首次採用者固定日期之移除(修正國際財務報導準則第1號)	當企業之轉換日在功能性貨幣正常化日以後，該企業得選擇以轉換日之公允價值衡量所持有功能性貨幣正常化日前之所有資產及負債。此修正亦允許企業自轉換日起，推延適用國際會計準則第39號「金融工具」之除列規定及首次採用者得不必追溯調整認列首日利益。	民國100年7月1日
遞延所得稅：標的資產之回收(修正國際會計準則第12號)	以公允價值衡量之投資性不動產之資產價值應預設係經由出售回收，除非有其他可反駁此假設之證據存在。此外，此修正亦取代了原解釋公告第21號「所得稅：重估價非折舊性資產之回收」。	民國101年1月1日
國際財務報導準則第10號「合併財務報表」	該準則係在現有架構下重新定義控制之原則，建立以控制作為決定那些個體應納入合併財務報告之基礎；並提供當不易判斷控制時，如何決定控制之額外指引。	民國102年1月1日
國際財務報導準則第11號「聯合協議」	於判斷聯合協議之類型時，不再只是著重其法律形式而是依合約性權利與義務以決定分類為聯合營運或是合資，且廢除合資得採用比例合併之選擇。	民國102年1月1日
國際財務報導準則第12號「對其他個體權益之揭露」	該準則涵蓋所有對其他個體權益之揭露，包含子公司、聯合協議、關聯企業及未合併結構型個體。	民國102年1月1日
國際會計準則第27號「單獨財務報表」(2011年修正)	刪除合併財務報表之規定，相關規定移至國際財務報導準則第10號「合併財務報表」。	民國102年1月1日
國際會計準則第28號「投資關聯企業及合資」(2011年修正)	配合國際財務報導準則第11號「聯合協議」之訂定，納入合資採用權益法之相關規定。	民國102年1月1日
國際財務報導準則第13號「公允價值衡量」	定義公允價值，於單一國際財務報導準則中訂定衡量公允價值之架構，並規定有關公允價值衡量之揭露，藉以減少衡量公允價值及揭露有關公允價值衡量資訊之不一致及實務分歧，惟並未改變其他準則已規定之公允價值衡量。	民國102年1月1日
國際會計準則第19號「員工給付」(2011年修正)	刪除緩衝區法並於精算損益發生期間認列於其他綜合損益，及規定所有前期服務成本立即認列，並以折現率乘以淨確定給付負債(資產)計算而得之淨利息取代利息成本及計畫資產之預期報酬，且除淨利息外之計畫資產報酬列入其他綜合損益。	民國102年1月1日
其他綜合損益項目之表達(修正國際會計準則第1號)	此修正將綜合損益表之表達，分為「損益」及「其他綜合損益」兩節，且要求「其他綜合損益」節應將後續不重分類至損益者及於符合特定條件時，後續將重分類至損益者予以區分。	民國101年7月1日
國際財務報導解釋第20號「露天礦場於生產階段之剝除成本」	符合特定條件之剝除活動成本應認列為「剝除活動資產」。剝除活動之效益係以產生存貨之形式實現之範圍內，應依國際會計準則第2號「存貨」規定處理。	民國102年1月1日
揭露-金融資產及金融負債之互抵(修正國際財務報導準則第7號)	應揭露能評估淨額交割約定對企業財務狀況之影響或潛在影響之量化資訊。	民國102年1月1日
金融資產及金融負債之互抵(修正國際會計準則第32號)	釐清國際會計準則第32號中「目前有法律上可執行之權利將所認列之金額互抵」及「在總額交割機制下，亦可視為淨額交割之特定條件」的相關規定。	民國103年1月1日
政府貸款(修正國際財務報導準則第1號)	首次採用者對於在轉換日既存之政府貸款，推延適用國際財務報導準則第9號「金融工具」及國際會計準則第20「政府補助之會計及政府輔助之揭露」之規定處理，且於轉換日既有低於市場利率之政府貸款之利益不應認列為政府補助。	民國102年1月1日
2009-2011年對國際財務報導準則之改善	修正國際財務報導第1號和國際會計準則第1、16、32及34號相關規定。	民國102年1月1日
合併財務報表、聯合協議及對其他個體權益之揭露過渡指引(修正國際財務報導準則第10、11及12號)	明確定義所謂「首次適用日」，係指國際財務報導準則第10、11及12號首次適用之年度報導期間之首日。	民國102年1月1日
投資個體(修正國際財務報導準則第10及12號和國際會計準則第27號)	定義何謂「投資個體」及其典型特性。符合投資個體定義之母公司，不應合併其子公司而應適用透過損益按公允價值衡量其子公司。	民國103年1月1日
國際財務報導解釋第21號「稅賦」	除所得稅外，企業對於政府依據法規所徵收之其他稅賦應依國際會計準則第37號「負債準備、或有負債及或有資產」之規定認列負債。	民國103年1月1日

新準則、解釋及修正	主要修正內容	IASB發布之生效日
非金融資產之可回收金額之揭露(修正國際會計準則第36號)	當現金產生單位包含商譽或非確定耐用年限之無形資產但未有減損時，移除揭露可回收金額之規定。	民國103年1月1日
衍生工具之債務變更及避險會計之繼續(修正國際會計準則第39號)	衍生工具之原始交易雙方同意由一個或多個結算者作為雙方的新交易對象，且符合某些條件時無須停止適用避險會計。	民國103年1月1日
國際財務報導準則第9號「金融工具：避險會計」及修正國際財務報導準則第9號、國際財務報導準則第7號與國際會計準則第39號	1.放寬被避險項目及避險工具之符合要件，並刪除高度有效之明確標準以貼近企業風險管理活動對避險會計之適用。 2.得選擇單獨提早適用原始認列時指定為透過損益按公允價值衡量與該金融負債發行人本身有關之信用風險所產生之公允價值變動反映於「其他綜合損益」之相關規定。	民國102年11月19日 (非強制)
與服務有關之員工或第三方提撥之處理(修正國際會計準則第19號)	允許與服務有關但不隨年資變動之員工或第三方提撥，按當期服務成本之減項處理。隨年資變動者，於服務期間按與退休給付計畫相同方式攤銷。	民國103年7月1日
2010-2012年對國際財務報導準則之改善	修正國際財務報導準則第2、3、8及13號和國際會計準則第16、24及38號相關規定。	民國103年7月1日
2011-2013年對國際財務報導準則之改善	修正國際財務報導準則第1、3及13號和國際會計準則第40號相關規定。	民國103年7月1日

本公司現正評估上述新準則、解釋及修正之潛在影響，故暫時無法合理估計對本公司個體財務報告之影響。

四、重大會計政策之彙總說明

編製本個體財務報告所採用之主要會計政策說明如下。除另有說明外，此等政策在所有報導期間一致地適用。

(一)遵循聲明

1.本個體財務報告係依據證券發行人財務報告編製準則編製之首份個體財務報告。

2.依上開編製準則編製民國 101 年 1 月 1 日(本公司轉換至國際財務報導準則日)個體資產負債表(以下稱「初始個體資產負債表」)時，本公司已調整依先前中華民國一般公認會計原則編製之財務報告所報導之金額。由中華民國一般公認會計原則轉換至金管會認可之國際財務報導準則、國際會計準則、解釋及解釋公告(以下簡稱 IFRSs)如何影響本公司之財務狀況、財務績效及現金流量，請詳附註十五說明。

(二)編製基礎

1.除下列重要項目外，本個體財務報告係按歷史成本編製：

(1)按公允價值衡量之透過損益按公允價值衡量之金融資產及負債(包括衍生工具)。

(2)按公允價值衡量之備供出售金融資產。

2.編製符合 IFRSs 之財務報告需要使用一些重要會計估計，在應用本公司的會計政策過程中亦需要管理階層運用其判斷，涉及高度判斷或複雜性之項目，或涉及個體財務報告之重大假設及估計之項目，請詳附註五說明。

(三)外幣換算

本公司個體財務報告所列之項目，係以本公司營運所處主要經濟環境之貨幣(即功能性貨幣)衡量。本個體財務報告係以本公司之功能性貨幣新台幣作為表達貨幣列報。

1.外幣交易及餘額

(1)外幣交易採用交易日之即期匯率換算為功能性貨幣，除了符合現金流量避險而遞延於其他綜合損益者外，換算此等交易產生之換算差額認列為當期損益。

(2)外幣貨幣性資產及負債餘額，按資產負債表日之即期匯率評價調整，因調整而產生之換算差額認列為當期損益。

(3)外幣非貨幣性資產及負債餘額，屬透過損益按公允價值衡量者，按資產負債表日之即期匯率評價調整，因調整而產生之兌換差額認列為當期損益；屬透過其他綜合損益按公允價值衡量者，按資產負債表日之即期匯率評價調整，因調整而產生之兌換差額認列於其他綜合損益項目；屬非按公允價值衡量者，則按初始交易日之歷史匯率衡量。

(4)所有兌換損益按交易性質在損益表之「其他利益及損失」列報。

2.國外營運機構之換算

(1)功能性貨幣與表達貨幣不同之所有公司個體，其經營結果和財務狀況以下列方式換算為表達貨幣：

A.表達於每一資產負債表之資產及負債係以該資產負債表日之收盤匯率換算；

B.表達於每一綜合損益表之收益及費損係以當期平均匯率換算；及

C.所有因換算而產生之兌換差額認列為其他綜合損益。

(2)當部分處分或出售之國外營運機構為關聯企業或聯合控制個體時，將於其他綜合損益項下之兌換差額按比例重分類於當期損益作為出售利益或損失之一部分。惟當本公司即使仍保留對前關聯企業或聯合控制個體之部分權益，但已喪失對國外營運機構屬關聯企業之重大影響或已喪失對國外營運機構屬聯合控制個體之聯合控制，則係以處分對國外營運機構之全部權益處理。

(3)當部分處分或出售之國外營運機構為子公司時，係按比例將認列為其他綜合損益之累計兌換差額重新歸屬予該國外營運機構之非控制權益。惟當本公司即使仍保留對前子公司之部分權益，但已喪失對國外營運機構屬子公司之控制，則係以處分對國外營運機構之全部權益處理。

(四)資產負債區分流動及非流動之分類標準

1.資產符合下列條件之一者，分類為流動資產：

(1)預期將於正常營業週期中實現該資產，或意圖將其出售或消耗者。

(2)主要為交易目的而持有者。

(3)預期於資產負債表日後十二個月內實現者。

(4)現金或約當現金，但於資產負債表日後至少十二個月交換或用以清償負債受到限制者除外。

本公司將所有不符合上述條件之資產分類為非流動。

2.負債符合下列條件之一者，分類為流動負債：

(1)預期將於正常營業週期中清償者。

(2)主要為交易目的而持有者。

(3)預期於資產負債表日後十二個月內到期清償者。

(4)不能無條件將清償期限遞延至資產負債表日後至少十二個月者。負債之條款，可能依交易對方之選擇，以發行權益工具而導致清償者，不影響其分類。

本公司將所有不符合上述條件之負債分類為非流動。

(五)約當現金

約當現金係指短期並具高度流動性之投資，該投資可隨時轉換成定額現金且價值變動之風險甚小。定期存款符合前述定義且其持有目的係為滿足營運上之短期現金承諾者，分類為約當現金。

(六)透過損益按公允價值衡量之金融資產

1.透過損益按公允價值衡量之金融資產係指持有供交易之金融資產或原始認列時被指定為透過損益按公允價值衡量之金融資產。金融資產若在取得時主要係為短期內出售，則分類為持有供交易之金融資產。衍生工具除依避險會計被指定為避險項目外，均分類為持有供交易之金融資產。本公司於金融資產符合下列條件之一時，於原始認列時將其指定為透過損益按公允價值衡量：

(1)係混合(結合)合約；或

(2)可消除或重大減少衡量或認列不一致；或

(3)係依書面之之風險管理或投資策略，以公允價值基礎管理並評估其績效之投資。

2.本公司對於符合交易慣例之透過損益按公允價值衡量之金融資產係採用交易日會計。

3.透過損益按公允價值衡量之金融資產，於原始認列時按公允價值衡量，相關交易成本則認列為當期損益。續後按公允價值衡量，其公允價值之變動認列於當期損益。

(七)備供出售金融資產

1.備供出售金融資產係指定為備供出售或未被分類為任何其他類別之非衍生金融資產。

2.本公司對於符合交易慣例之備供出售金融資產係採用交易日會計。

3.備供出售金融資產於原始認列時按其公允價值加計交易成本衡量，續後按公允價值衡量，其公允價值之變動認列於其他綜合損益。

(八)放款及應收款

係屬原始產生之放款及應收款，係在正常營業過程中就商品銷售或服務提供所產生之應收客戶款項。於原始認列時按公允價值衡量，後續採有效利息法按攤銷後成本扣除減損後之金額衡量。惟屬未付息之短期應收帳款，因折現影響不重大，後續以原始發票金額衡量。

(九)金融資產減損

1.本公司於每一資產負債表日，評估是否已經存在減損之任何客觀證據，顯示某一或一組金融資產於原始認列後發生一項或多項事項(即「損失事項」)，且該損失事項對一金融資產或一組金融資產之估計未來現金流量具有能可靠估計之影響。

2.本公司用以決定是否存在減損損失之客觀證據的政策如下：

(1)發行人或債務人之重大財務困難；

(2)違約，諸如利息或本金支付之延滯或不償付；

(3)本公司因與債務人財務困難相關之經濟或法律理由，給予債務人原不可能考量之讓步；

(4)債務人將進入破產或其他財務重整之可能性大增；

(5)由於財務困難而使該金融資產之活絡市場消失；

(6)可觀察到之資料顯示，一組金融資產之估計未來現金流量於該等資產原始認列後發生可衡量之減少，雖然該減少尚無法認定係屬該組中之某個別金融資產，該等資料包括該組金融資產之債務人償付狀況之不利變化，或與該組金融資產中資產違約有關之全國性或區域性經濟情況；

(7)發行人所處營運之技術、市場、經濟或法令環境中所發生具不利影響之重大改變的資訊，且該證據顯示可能無法收回該權益投資之投資成本；或

(8)權益工具投資之公允價值大幅或持久性下跌至低於成本。

3.本公司經評估當已存在減損之客觀證據，且已發生減損損失時，按以下方式處理：

(1)以攤銷後成本衡量之金融資產

係以該資產帳面金額與估計未來現金流量按該金融資產原始有效利率折現之現值間之差額，認列減損損失於當期損益。當後續期間減損損失金額減少，且該減少能客觀地與認列減損後發生之事項相連結，則先前認列之減損損失在未認列減損情況下於迴轉日應有之攤銷後成本之限額內於當期損益迴轉。認列及迴轉減損損失之金額係藉由備抵帳戶調整資產之帳面金額。

(2)備供出售金融資產

係以該資產之取得成本(減除任何已償付之本金及攤銷數)與現時公允價值間之差額，再減除該金融資產先前列入損益之減損損失，自其他綜合損益重分類至當期損益。屬權益工具投資者，其已認列於損益之減損損失不得透過當期損益迴轉。認列及迴轉減損損失之金額係藉由備抵帳戶調整資產之帳面金額。

(十)存貨

存貨按成本與淨變現價值孰低者衡量，比較成本與淨變現價值孰低時，採逐項比較法，淨變現價值係指在正常營業過程中之估計售價減除相關變動銷售費用後之餘額。

(十一)採用權益法之投資/子公司及關聯企業

1.子公司指本公司有權主導其財務及營運政策之所有個體（包括特殊目的個體），一般係直接或間接持有其超過 50%表決權之股份。本公司對子公司之投資於個體財務報告採權益法評價。

2.本公司與子公司間交易所產生之未實現損益業已銷除。子公司之會計政策已作必要之調整，與本公司採用之政策一致。

3.本公司對子公司取得後之損益份額認列為當期損益，對其取得後之其他綜合損益份額則認列為其他綜合損益。如本公司對子公司所認列之損失份額等於或超過在該子公司之權益時，本公司繼續按持股比例認列損失。

4.關聯企業指所有本公司對其有重大影響而無控制之個體，一般係直接或間接持有其 20%以上表決權之股份。本公司對關聯企業之投資採用權益法處理，取得時依成本認列。

5.本公司對關聯企業取得後之損益份額認列為當期損益，對其取得後之其他綜合損益份額則認列為其他綜合損益。如本公司對任一關聯企業之損失份額等於或超過其在該關聯企業之權益（包括任何其他無擔保之應收款），本公司不認列進一步之損失，除非本公司對該關聯企業發生法定義務、推定義務或已代其支付款項。

6.當關聯企業發生非損益及其他綜合損益之權益變動且不影響對關聯企業之持股比例時，本公司將所有權益變動按持股比例認列為「資本公積」。

7.本公司與關聯企業間交易所產生之未實現損益業已依其對關聯企業之權益比例銷除；除非證據顯示該交易所轉讓之資產已減損，否則未實現損失亦予以銷除。關聯企業之會計政策已作必要之調整，與本公司採用之政策一致。

8.當本公司處分關聯企業時，如喪失對該關聯企業之重大影響，對於先前認列於其他綜合損益與該關聯企業有關之所有金額，其會計處理與本公司若直接處分相關資產或負債之基礎相同，亦即如先前認列為其他綜合損益之利益或損失，於處分相關資產或負債時將被重分類為損益，則當喪失對關聯企業之重大影響時，將該利益或損失自權益重分類為損益。如仍對該關聯企業有重大影響，僅按比例將先前在其他綜合損益中認列之金額依上述方式轉出。

9.本公司對聯合控制個體之投資於個體財務報告採權益法評價。本公司與聯合控制個體間交易所產生之未實現損益業已消除。本公司對聯合控制個體取得後之損益份額認列為當期損益，對其取得後之其他綜合損益份額則認列為其他綜合損益。如本公司對任一聯合控制個體之損失份額等於或超過其在該聯合控制個體之權益（包括任何其他無擔保之應收款），本公司不認列進一步之損失，除非本公司對該聯合控制個體發生法定義務、推定義務或已代其支付款項。在合併財務報告採權益法者適用。

10.依「證券發行人財務報告編製準則」規定，個體財務報告當期損益及其他綜合損益應與合併基礎編製之財務報告中當期損益及其他綜合損益歸屬於母公司業主之分攤數相同，個體財務報告業主權益應與合併基礎編製之財務報告中歸屬於母公司業主之權益相同。

(十二)不動產、廠房及設備

1.不動產、廠房及設備係以取得成本為入帳基礎，並將購建期間之有關利息資本化。

2.後續成本只有在與該項目有關之未來經濟效益很有可能流入本公司，且該項目之成本能可靠衡量時，才包括在資產之帳面金額或認列為一項單獨資產。被重置部分之帳面金額應除列。所有其他維修費用於發生時認列為當期損益。

3.不動產、廠房及設備之後續衡量採成本模式，除土地不提折舊外，其他按估計耐用年限以直線法計提折舊。不動產、廠房及設備各項組成若屬重大，則單獨提列折舊。

4.本公司於每一財務年度結束日對各項資產之殘值、耐用年限及折舊方法進行檢視，若殘值及耐用年限之預期值與先前之估計不同時，或資產所含之未來經濟效益之預期消耗型態已有重大變動，則自變動發生日起依國際會計準則第 8 號「會計政策、會計估計變動及錯誤」之會計估計變動規定處理。各項資產之耐用年限如下：

房屋及建築	2 年 ～ 60 年
水電設備	8 年 ～ 10 年
辦公設備	2 年 ～ 20 年
其他設備	5 年 ～ 6 年
出租資產	7 年 ～ 50 年

(十三)投資性不動產

投資性不動產以取得成本認列，後續衡量採成本模式。除土地外，按估計耐用年限以直線法提列折舊，耐用年限為 10～50 年。

(十四)無形資產

電腦軟體以取得成本認列，依直線法按估計耐用年限 3～5 年攤銷。

(十五)非金融資產減損

本公司於資產負債表日針對有減損跡象之資產，估計其可回收金額，當可回收金額低於其帳面價值時，則認列減損損失。可回收金額係指一項資產之公允價值減出售成本或其使用價值，兩者較高者。當以前年度已認列資產減損之情況不存在或減少時，則迴轉減損損失，惟迴轉減損損失而增加之資產帳面金額，不超過該資產若未認列減損損失情況下減除折舊或攤銷後之帳面金額。

(十六)借款

借款於原始認列時按公允價值扣除交易成本後之金額衡量，後續就扣除交易成本價款與贖回價值之任何差額採有效利息法按攤銷後成本於借款期間內衡量。

(十七)應付帳款及票據

應付帳款及票據係在正常營業過程中自供應商取得商品或勞務而應支付之義務。於原始認列時按公允價值衡量，後續採有效利息法按攤銷後成本衡量。惟屬未付息之短期應付帳款，因折現影響不重大，後續以原始發票金額衡量。

(十八)透過損益按公允價值衡量之金融負債

透過損益按公允價值衡量之金融負債，於原始認列時按公允價值衡量，相關交易成本則認列為當期損益。續後按公允價值衡量，其公允價值之變動認列於當期損益。

(十九)負債準備

負債準備(係為保固準備)係因過去事件而負有現時法定或推定義務，很有可能需要流出具經濟效益之資源以清償該義務，且該義務之金額能可靠估計時認列。負債準備之衡量係以資產負債表日清償該義務所需支出之最佳估計現值衡量，折現率採用反映目前市場對貨幣時間價值及負債特定風險之評估之稅前折現率，折現之攤銷認列為利息費用。未來營運損失不得認列負債準備。

(二十)員工福利

1.短期員工福利

短期員工福利係以預期支付之非折現金額衡量,並於相關服務提供時認列為費用。

2.退休金

(1)確定提撥計劃

對於確定提撥計劃，係依權責發生基礎將應提撥之退休基金數額認列為當期之退休金成本。預付提撥金於可退還現金或減少未來給付之範圍內認列為資產。

(2)確定福利計劃

A.確定福利計畫下之淨義務係以員工當期或過去服務所賺得之未來福利金額折現計算，並以資產負債表日之確定福利義務現值減除計畫資產之公允價值及未認列之前期服務成本。確定福利淨義務每年由精算師採用預計單位福利法計算，折現率則參考資產負債表日與確定福利計畫之貨幣及期間一致之高品質公司債之市場殖利率決定；折現率係使用政府公債（於資產負債表日)之市場殖利率。

B.確定福利計劃產生之精算損益係於發生當期認列於其他綜合損益。

C.前期服務成本屬立即既得者，則相關費用立即認列為損益；非屬立即既得者，則以直線法於平均既得期間認列為損益。

3.員工分紅及董監酬勞

員工分紅及董監事酬勞係於具法律或推定義務且金額可合理估計時,認列為費用及負債。嗣後股東會決議實際配發金額與估列金額有差異時，則按會計估計變動處理。另本公司係以財務報告年度之次年度股東會決議日前一日之每股公允價值，並考慮除權除息影響後之金額，計算股票紅利之股數。

(二十一)所得稅

1.所得稅費用包含當期及遞延所得稅。除與列入其他綜合損益或直接列入權益之項目有關之所得稅分別列入其他綜合損益或直接列入權益外，所得稅係認列於損益。

2.本公司依據營運及產生應課稅所得之所在國家在資產負債表日已立法或已實質性立法之稅率計算當期所得稅。未分配盈餘依所得稅法加徵 10%之所得稅,俟盈餘產生年度之次年度於股東會通過盈餘分派案後，始就實際盈餘之分派情形，認列 10%之未分配盈餘所得稅費用。

3.遞延所得稅採用資產負債表法，按資產及負債之課稅基礎與其於個體資產負債表之帳面金額所產生之暫時性差異認列。源自於原始認列之商譽所產生之遞延所得稅負債則不予認列，若遞延所得稅源自於交易(不包括企業合併)中對資產或負債之原始認列，且在交易當時未影響會計利潤或課稅所得(課稅損失)，則不予認列。若投資子公司及關聯企業產生之暫時性差異，本公司可以控制暫時性差異迴轉之時點，且暫時性差異很有可能於可預見之未來不會迴轉者則不予認列。遞延所得稅採用在資產負債表日已立法或已實質性立法，並於有關之遞延所得稅資產實現或遞延所得稅負債清償時預期適用之稅率(及稅法)為準。

4.遞延所得稅資產於暫時性差異很有可能用以抵減未來應課稅所得之範圍內認列，並於每一資產負債表日重評估未認列及已認列之遞延所得稅資產。

(二十二)股本

普通股分類為權益。直接歸屬於發行新股或認股權之增額成本以扣除所得稅後之淨額於權益中列為價款減項。

(二十三)股利分配

分派予本公司股東之股利於本公司股東會決議分派股利時於財務報告認列，分派現金股利認列為負債。

(二十四)收入認列

本公司銷售車輛相關產品。收入係正常營業活動中對公司外顧客銷售商品已收或應收對價之公允價值，以扣除銷貨退回、數量折扣及折讓之淨額表達。商品銷售於商品交付予買方、銷貨金額能可靠衡量且未來經濟效益很有可能流入企業時認列收入。當與所有權相關之重大風險與報酬已移轉予顧客，本公司對商品既不持續參與管理亦未維持有效控制且顧客根據銷售合約接受商品，或有客觀證據顯示所有接受條款均已符合時，商品交付方屬發生。本公司對銷售之產品提供數量折扣，數量折扣係以每年之預期購買量為基礎評估。

五、重大會計判斷、估計及假設不確定性之主要來源

本公司編製本個體財務報告時，管理階層已運用其判斷以決定所採用之會計政策，並依據資產負債表日當時之情況對於未來事件之合理預期以作出會計估計及假設。所作出之重大會計估計與假設可能與實際結果存有差異，將考量歷史經驗及其他因子持續評估及調整。請詳下列對重大會計判斷、估計與假設不確定性之說明：

(一)會計政策採用之重要判斷

金融資產－權益投資之減損

本公司依據國際會計準則第 39 號決定個別金融資產－權益投資是否發生減損，於作此項決定時需重大判斷。本公司評估個別權益投資之公允價值低於其成本的時間及金額,以及被投資者之財務健全情況和短期業務前景，包括產業及部門績效、技術變遷以及營運及融資現金流量等因素。

當個別權益投資公允價值低於其成本之情況係屬大幅度或持久性時，本公司對於分類為「備供出售金融資產」者，將自其認列累計公允價值於其他綜合損益之金額轉列於當期損益。

(二)重要會計估計及假設

1.收入認列

銷貨收入原則上係於獲利過程完成時認列。相關退貨及折讓負債準備係依歷史經驗及其他已知原因估計可能發生之產品退回及折讓,於產品出售當期列為銷貨收入之減項，且本公司定期檢視估計之合理性。

2.有形資產及無形資產(商譽除外)減損評估

資產減損評估過程中,本公司需依賴主觀判斷並依據資產使用模式及產業特性,決定特定資產群組之獨立現金流量、資產耐用年數及未來可能產生之收益與費損,任何由於經濟狀況之變遷或公司策略所帶來的估計改變均可能在未來造成重大減損。

3.採用權益法之投資減損評估

當有減損跡象顯示某項採權益法之投資可能已經減損致帳面金額無法被回收，本公司隨即評估該項投資之減損。本公司係依據享有被投資公司預期未來現金流量之折現值評估可回收金額,並分析其相關假設之合理性。

4.遞延所得稅資產之可實現性

遞延所得稅資產係於未來很有可能有足夠之課稅所得供可減除暫時性差異使用時方予以認列。評估遞延所得稅資產之可實現性時，必須涉及管理階層之重大會計判斷及估計，包含預期未來銷貨收入成長及利潤率、免稅期間、可使用之所得稅抵減、稅務規劃等假設。任何關於全球經濟環境、產業環境的變遷及法令的改變,均可能引起遞延所得稅資產之重大調整。

5.存貨之評價

由於存貨須以成本與淨變現價值孰低者計價,故本公司必須運用判斷及估計決定資產負債表日存貨之淨變現價值。由於科技快速變遷,本公司評估資產負債表日存貨因正常損耗、過時陳舊或無市場銷售價值之金額,並將存貨成本沖減至淨變現價值。此存貨評價主要係依未來特定期間內之產品需求為估計基礎，故可能產生重大變動。

6.金融資產－無活絡市場之未上市(櫃)公司股票公允價值衡量

本公司持有之無活絡市場之未上市(櫃)公司股票,其公允價值衡量主要係參考近期籌資活動、同類型公司評價、公司技術發展情形、市場狀況及其他經濟指標所做估計。任何判斷及估計之變動,均可能會影響其公允價值之衡量。有關金融工具公允價值之說明，請詳附註十二、(三)。

六、重要會計科目之說明

(一)現金及約當現金

	102年12月31日	101年12月31日	101年1月1日
庫存現金及週轉金	$ 400	$ 380	$ 380
支票存款及活期存款	62,150	43,292	77,142
約當現金			
定期存款	-	900,000	1,700,000
短期票券	6,647,854	5,874,381	5,001,744
	$ 6,710,404	$ 6,818,053	$ 6,779,266

1.本公司往來之金融機構信用品質良好，且本公司與多家金融機構往來以分散信用風險，預期發生違約之可能性甚低，於資產負債表日最大信用風險之暴險金額為現金及約當現金之帳面金額。

2.本公司未有將現金及約當現金提供質押之情形。

(二)透過損益按公允價值衡量之金融資產

	102年12月31日	101年12月31日	101年1月1日
流動項目：			
持有供交易之金融資產			
國內開放式類貨幣市場型基金	$ 1,740,000	$ 1,970,852	$ 400,000
非避險之衍生性金融工具	91,441	-	8,295
評價調整	12,601	3,380	937
	$ 1,844,042	$ 1,974,232	$ 409,232

1.本公司持有供交易之金融資產於民國 102 年及 101 年度認列之淨利益分別計$118,219 及($18,047)。

2.有關非避險之衍生性金融資產之交易及合約資訊說明如下：

	102年12月31日		101年12月31日	
衍生性金融資產	合約金額（名目本金）	契約期間	合約金額（名目本金）	契約期間
流動項目：				
遠期外匯合約	USD211,260仟元	102/10/9～103/3/14	USD214,400仟元	101/11/9～102/3/14

	101年1月1日	
衍生性金融資產	合約金額（名目本金）	契約期間
流動項目：		
遠期外匯合約	USD107,400仟元	100/10/13～101/3/15

本公司簽訂之遠期外匯交易係預購美元之遠期交易，係為規避進口價款之匯率風險，惟未適用避險會計。

3.本公司未有將透過損益按公允價值衡量之金融資產提供質押之情形。

(三)備供出售金融資產

	102年12月31日	101年12月31日	101年1月1日
非流動項目：			
上市櫃公司股票及非上市櫃股票	$ 300,837	$ 270,605	$ 270,605
備供出售金融資產評價調整	540,202	419,804	363,364
	$ 841,039	$ 690,409	$ 633,969

本公司於民國 102 年及 101 年度因公允價值變動認列於其他綜合損益之金額分別為$120,398 及$56,440。

(四)應收票據及帳款淨額-(含關係人)

	102年12月31日	101年12月31日	101年1月1日
應收票據	$ 20,272	$ 21,625	$ 17,074
應收帳款	2,207,494	1,281,678	1,354,399
減：備抵呆帳	(157)	(157)	(1,003)
	$ 2,227,609	$ 1,303,146	$ 1,370,470

1.本公司之應收帳款為未逾期且未減損者之信用品質良好。

2.已減損金融資產其備抵呆帳之變動分析：

(1)於民國 102 年 12 月 31 日、101 年 12 月 31 日及 101 年 1 月 1 日止，本公司已逾期之應收帳款部分發生減損，該等應收帳款總額分別為$1,523、$14,071 及$1,096。

(2)前述表達為已減損之應收帳款及應收票據提列減損之備抵呆帳變動表如下：

	102年度	101年度
期初餘額	$ 157	$ 1,003
本期沖銷	-	(846)
期末餘額	$ 157	$ 157

3.本公司之應收帳款品質資訊，係依客戶信用等級及帳款可收回期間，作為減損提列計算之基礎。本公司內部訂有客戶信用分級評估政策，由公司內各公司之財務部門定期或不定期重新評估現有客戶信用分級是否適當，必要時調整之，以掌握客戶最新的狀況。客戶信用分級評估主要依財務狀況、還款情況等相關資訊為評估依據。

4.本公司之應收帳款於民國 102 年 12 月 31 日、101 年 12 月 31 日及 101 年 1 月 1 日最大信用風險之暴險金額為每類應收帳款之帳面金額。

(五)存貨

	102 年 12 月 31 日		
	成本	備抵跌價損失	帳面金額
車輛	$ 1,039,808	$ -	$ 1,039,808
零件	513,534	(58,218)	455,316
在途存貨	779,046	-	779,046
合計	$ 2,332,388	($ 58,218)	$ 2,274,170

	101 年 12 月 31 日		
	成本	備抵跌價損失	帳面金額
車輛	$ 457,088	$ -	$ 457,088
零件	433,865	(55,931)	377,934
在途存貨	740,244	-	740,244
合計	$ 1,631,197	($ 55,931)	$ 1,575,266

	101 年 1 月 1 日		
	成本	備抵跌價損失	帳面金額
車輛	$ 1,359,274	$ -	$ 1,359,274
零件	430,978	(59,997)	370,981
在途存貨	362,426	-	362,426
合計	$ 2,152,678	($ 59,997)	$ 2,092,681

1.上項所列存貨均未提供擔保。

2.當期認列之存貨相關費損：

	102年度	101年度
已出售存貨成本	$ 87,076,619	$ 82,406,142
存貨跌價損失(回升利益)	2,287	(4,066)
其他	6,212	11,780
	$ 87,085,118	$ 82,413,856

(六)採用權益法之投資

	102年12月31日	101年12月31日	101年1月1日
國瑞汽車股份有限公司	$ 3,967,745	$ 4,359,170	$ 3,944,659
英屬維京群島上海和裕投資股份有限公司	3,136,089	2,748,717	2,869,751
和展投資有限公司	5,655,323	4,891,096	4,046,082
長源汽車股份有限公司	2,620,148	2,295,568	2,069,514
和泰興業股份有限公司	1,450,958	1,296,999	1,167,252
桃苗汽車股份有限公司	1,347,984	-	-
高都汽車股份有限公司	1,258,942	-	-
南都汽車股份有限公司	740,178	683,139	637,152
北都汽車股份有限公司	786,986	648,809	646,324
大全彩藝工業股份有限公司	261,024	249,389	249,565
台灣豐田產業機械股份有限公司	578,606	480,986	418,455
蘭揚汽車股份有限公司	268,517	-	-
車美仕股份有限公司等	1,224,986	1,039,964	976,606
	$ 23,297,486	$ 18,693,837	$ 17,025,360

1.子公司

有關本公司之子公司資訊，請參見本公司民國 102 年度合併財務報告附註四、(三)。

2.關聯企業

(1)本公司主要關聯企業之彙總性財務資訊如下：

	資產	負債	收入	損益	持股比例
102年12月31日					
國瑞汽車股份有限公司	$32,624,885	$19,420,579	$ 90,454,432	$ 3,535,603	30.00%
北都汽車股份有限公司	6,802,676	3,465,544	21,021,348	397,006	34.81%
南都汽車股份有限公司	4,485,934	1,277,532	14,086,179	409,751	23.67%
旭和螺絲工業股份有限公司	912,900	152,729	783,081	69,630	21.14%
國都汽車股份有限公司	7,378,714	4,438,935	26,236,929	392,299	6.50%
桃苗汽車股份有限公司	7,433,784	3,078,065	21,777,596	366,326	20.00%
高都汽車股份有限公司	6,556,999	2,811,550	15,795,762	243,546	20.00%
蘭揚汽車股份有限公司	914,458	245,591	2,326,583	20,006	20.00%
台灣橫濱輪胎股份有限公司等	617,018	213,919	1,326,186	74,004	25.00%~40.00%
	$67,727,368	$35,104,444	$ 193,808,096	$ 5,508,171	

	資產	負債	收入	損益	持股比例
101年12月31日					
國瑞汽車股份有限公司	$ 32,443,036	$ 17,942,628	$ 98,130,407	$5,412,803	30.00%
北都汽車股份有限公司	7,046,148	4,545,372	16,898,198	206,968	34.82%
南都汽車股份有限公司	4,032,936	1,137,844	12,958,597	393,622	23.67%
旭和螺絲工業股份有限公司	817,388	126,283	696,849	54,381	21.14%
國都汽車股份有限公司	7,911,634	5,402,947	24,247,860	202,082	6.50%
台灣橫濱輪胎股份有限公司等	566,976	213,935	1,408,385	83,637	25.00%~40.00%
	$ 52,818,118	$ 29,369,009	$ 154,340,296	$ 6,353,493	

	資產	負債	持股比例
101年1月1日			
國瑞汽車股份有限公司	$ 33,105,221	$ 20,003,829	30.00%
北都汽車股份有限公司	7,130,985	4,639,656	34.82%
南都汽車股份有限公司	3,880,446	1,178,810	23.67%
旭和螺絲工業股份有限公司	824,735	142,911	21.14%
國都汽車股份有限公司	6,841,539	4,188,135	6.50%%
台灣橫濱輪胎股份有限公司等	529,404	217,001	25.00%～40.00%
	$ 52,312,330	$ 30,370,342	

(2)本公司上開投資標的均未有公開報價。民國 102 年及 101 年度對採用權益法之投資所認列之投資損益份額分別為 $3,298,721 及 $3,633,518，均係依各被投資公司所委託會計師查核簽證之財務報告評價而得。

(3)本公司於民國 102 年 10 月 1 日分別以現金$1,333,514 及$256,000 分別購入桃苗汽車股份有限公司及蘭揚汽車股份有限公司 20%已發行股份，另於民國 102 年 10 月 7 日以現金$1,236,592 購入高都汽車股份有限公司 20%已發行股份。

(4)和泰汽車股份有限公司佔國都汽車股份有限公司董事席次 2 席，經評估具重大影響力，故列為採用權益法之投資。

（以下空白）

(七)不動產、廠房及設備

	土地	房屋及建築	水電設備	辦公設備	其他設備	出租資產	未完工程	合計
102年1月1日								
成本	$ 2,182,640	$ 1,089,020	$ 128,530	$ 442,649	$ 4,976	$ 102,180	$ 192,711	$ 4,142,706
重估增值	859,412	96	-	-	-	-	-	859,508
累計折舊及減損	(26,850)	(491,618)	(124,042)	(370,149)	(3,735)	(102,097)	-	(1,118,491)
	$ 3,015,202	$ 597,498	$ 4,488	$ 72,500	$ 1,241	$ 83	$ 192,711	$ 3,883,723
102年度								
1月1日	$ 3,015,202	$ 597,498	$ 4,488	$ 72,500	$ 1,241	$ 83	$ 192,711	$ 3,883,723
增添	-	1,405	-	40,067	86	-	123,315	164,873
處分	-	-	-	(364)	-	-	-	(364)
重分類	(66,093)	185,423	-	13,364	-	-	(251,869)	(119,175)
折舊費用	-	(39,852)	(664)	(32,382)	(365)	(39)	-	(73,302)
12月31日	$ 2,949,109	$ 744,474	$ 3,824	$ 93,185	$ 962	$ 44	$ 64,157	$ 3,855,755
102年12月31日								
成本	$ 2,116,576	$ 1,275,812	$ 128,534	$ 479,522	$ 5,062	$ 102,176	$ 64,157	$ 4,171,839
重估增值	859,383	96	-	-	-	-	-	859,479
累計折舊及減損	(26,850)	(531,434)	(124,710)	(386,337)	(4,100)	(102,132)	-	(1,175,563)
	$ 2,949,109	$ 744,474	$ 3,824	$ 93,185	$ 962	$ 44	$ 64,157	$ 3,855,755

	土地	房屋及建築	水電設備	辦公設備	其他設備	出租資產	未完工程	合計
101年1月1日								
成本	$ 1,999,798	$ 1,074,072	$ 128,530	$ 477,878	$ 4,976	$ 102,180	$ 66,389	$ 3,853,823
重估增值	859,412	96	-	-	-	-	-	859,508
累計折舊及減損	(26,850)	(454,086)	(123,269)	(388,118)	(3,269)	(99,024)	-	(1,094,616)
	$ 2,832,360	$ 620,082	$ 5,261	$ 89,760	$ 1,707	$ 3,156	$ 66,389	$ 3,618,715
101年度								
1月1日	$ 2,832,360	$ 620,082	$ 5,261	$ 89,760	$ 1,707	$ 3,156	$ 66,389	$ 3,618,715
增添	-	2,324	-	9,777	-	-	338,269	350,370
處分	-	(733)	-	(1,223)	-	-	-	(1,956)
重分類	182,842	14,599	-	4,961	-	-	(211,947)	(9,545)
折舊費用	-	(38,774)	(773)	(30,775)	(466)	(3,073)	-	(73,861)
12月31日	$ 3,015,202	$ 597,498	$ 4,488	$ 72,500	$ 1,241	$ 83	$ 192,711	$ 3,883,723
101年12月31日								
成本	$ 2,182,640	$ 1,089,020	$ 128,530	$ 442,649	$ 4,976	$ 102,180	$ 192,711	$ 4,142,706
重估增值	859,412	96	-	-	-	-	-	859,508
累計折舊及減損	(26,850)	(491,618)	(124,042)	(370,149)	(3,735)	(102,097)	-	(1,118,491)
	$ 3,015,202	$ 597,498	$ 4,488	$ 72,500	$ 1,241	$ 83	$ 192,711	$ 3,883,723

(八)投資性不動產

	土地	房屋及建築	合計
102年1月1日			
成本	$ 417,388	$ 797,727	$ 1,215,115
重估增值	814,349	11,983	826,332
累計折舊	-	(361,473)	(361,473)
	$ 1,231,737	$ 448,237	$ 1,679,974
102年度			
1月1日	$ 1,231,737	$ 448,237	$ 1,679,974
重分類	66,093	64,358	130,451
折舊費用	-	(23,999)	(23,999)
12月31日	$ 1,297,830	$ 488,596	$ 1,786,426
102年12月31日			
成本	$ 483,453	$ 862,120	$ 1,345,573
重估增值	814,377	11,983	826,360
累計折舊	-	(385,507)	(385,507)
	$ 1,297,830	$ 488,596	$ 1,786,426

	土地	房屋及建築	合計
101年1月1日			
成本	$ 417,388	$ 824,673	$ 1,242,061
重估增值	814,349	11,983	826,332
累計折舊	-	(359,542)	(359,542)
	$ 1,231,737	$ 477,114	$ 1,708,851
101年度			
1月1日	$ 1,231,737	$ 477,114	$ 1,708,851
重分類	-	2,261	2,261
處分	-	(7,587)	(7,587)
折舊費用	-	(23,551)	(23,551)
12月31日	$ 1,231,737	$ 448,237	$ 1,679,974
101年12月31日			
成本	$ 417,388	$ 797,727	$ 1,215,115
重估增值	814,349	11,983	826,332
累計折舊	-	(361,473)	(361,473)
	$ 1,231,737	$ 448,237	$ 1,679,974

1.投資性不動產之租金收入及直接營運費用：

	102年度	101年度
投資性不動產之租金收入	$ 158,498	$ 149,428
當期產生租金收入之投資性不動產所發生之直接營運費用	$ 23,999	$ 23,551

2.本公司持有之投資性不動產市價於民國 102 年 12 月 31 日、101 年 12 月 31 日及 101 年 1 月 1 日分別為$2,519,536、$2,307,637 及$2,323,602，係採市價法。

(九)短期借款

借款性質	102年12月31日	101年12月31日	101年1月1日
無擔保信用借款	$ 879,248	$ 317,523	$ 188,916
年利率	0.7%	0.69%～0.7%	0.69%

(十)透過損益按公允價值衡量之金融負債

	102年12月31日	101年12月31日	101年1月1日
流動項目：			
持有供交易金融負債			
非避險之衍生性金融工具	$ -	$ 14,063	$ -

有關非避險之衍生性金融負債之交易及合約資訊說明，請詳附註六(二)。

(十一)應付帳款(含關係人)

	102年12月31日	101年12月31日	101年1月1日
應付帳款	$ 2,942,168	$ 1,560,255	$ 1,409,884
應付帳款－外幣	3,039,775	1,950,178	1,836,785
	5,981,943	3,510,433	3,246,669
評價調整	26,465	(7,322)	3
	$ 6,008,408	$ 3,503,111	$ 3,246,672

(十二)其他應付款

	102年12月31日	101年12月31日	101年1月1日
應付年終獎金	$ 566,973	$ 525,963	$ 465,890
應付廣告費	263,594	272,112	277,628
應付董監事酬勞	206,348	201,336	179,782
應付補償費	110,166	155,367	135,795
應付經銷商折讓款	126,523	138,076	298,824
應付員工紅利	68,782	67,112	59,295
應付售後服務費	15,820	1,491	2,990
其他	336,041	261,266	166,327
	$ 1,694,247	$ 1,622,723	$ 1,586,531

(十三)退休金

自民國 94 年 7 月 1 日起，本公司依據「勞工退休金條例」，訂有確定提撥之退休金辦法，適用於本國籍之員工。本公司就員工選擇適用「勞工退休金條例」所定之勞工退休金制度部分，每月按薪資之 6%提繳勞工退休金至勞保局員工個人帳戶，員工退休金之支付依員工個人之退休金專戶及累積收益之金額採月退休金或一次退休金方式領取。民國 102 年及 101 年度，本公司依上開退休金辦法認列之退休金成本分別為$24,711 及$23,597。

(十四)負債準備

	保固準備
102年1月1日餘額	$ 1,716,692
本期新增之負債準備	380,961
本期使用之負債準備	(201,740)
本期迴轉之未使用金額	(111,510)
102年12月31日餘額	$ 1,784,403

負債準備分析如下：

	102年12月31日	101年12月31日	101年1月1日
流動	$ 836,189	$ 745,059	$ 235,296
非流動	$ 948,214	$ 971,633	$ 1,427,397

本公司之保固負債準備主係與車輛之銷售相關，保固負債準備係依據該產品之歷史保固資料估計。

(十五)股本

民國 102 年 12 月 31 日止，本公司額定資本額為$6,000,000，分為 600,000,000 股，實收資本額為$5,461,792，每股面額 10 元。本公司已發行股份之股款均已收訖。本公司普通股期初與期末流通在外股數均為 546,179,184 股。

(十六)資本公積

依公司法規定，超過票面金額發行股票所得之溢額及受領贈與之所得之資本公積，除得用於彌補虧損外，於公司無累積虧損時，按股東原有股份之比例發給新股或現金。另依證券交易法之相關規定，以上開資本公積撥充資本時，每年以其合計數不超過實收資本額百分之十為限。公司非於盈餘公積填補資本虧損仍有不足時，不得以資本公積補充之。

(十七)保留盈餘

1.依本公司章程規定，每年決算後如有盈餘，除依法繳納營利事業所得稅及彌補以往年度虧損外，應先提列 10%法定盈餘公積，及就當年度發生之股東權益減項金額提列特別盈餘公積，如尚有盈餘時，按下列比例分配之：

(1)董事監察人酬勞 3%。

(2)員工紅利 1 %。

(3)股東紅利以不低於 50%為原則，其中現金股利不得低於股利總數之 10%。

前述盈餘分配之比率及股東股利之比率與分配方式，得視當年度實際獲利及資金狀況由董事會擬具議案，提請股東會決議分配之。

2.法定盈餘公積除彌補公司虧損及按股東原有股份之比例發給新股或現金外，不得使用之，惟發給新股或現金者，以該項公積超過實收資本額百分之二十五之部分為限。

3.(1)本公司分派盈餘時，依法令規定須就當年度資產負債表日之其他權益項目借方餘額提列特別盈餘公積始得分派，俟後其他權益項目借方餘額迴轉時，迴轉金額得列入可供分派盈餘中。

(2)首次採用 IFRSs 時，民國 101 年 4 月 6 日金管證發字第 1010012865 號函提列之特別盈餘公積，本公司於嗣後使用、處分或重分類相關資產時，就原提列特別盈餘公積之比例予以迴轉，前述相關資產若為投資性不動產時，屬土地部分於處分或重分類時迴轉，屬土地以外之部分，則於使用期間逐期迴轉。

4.本公司民國 102 年及 101 年度員工紅利估列金額分別為$68,782 及$67,112；董監酬勞估列金額分別為$206,348 及$201,336，係以截至當年度止之稅後淨利，考量法定盈餘公積等因素後，以章程所定之成數為基礎估列。經股東會決議之民國 101 年度員工紅利及董監酬勞與民國 101 年度財務報告認列之員工分紅$67,112 及董監酬勞$201,336 之差異為$529 及$1,588，已調整民國 102 年度之損益。

本公司董事會通過及股東會決議之員工紅利及董監酬勞相關資訊，可至公開資訊觀測站查詢。

5.本公司民國 102 年及 101 年度認列為分配與股東之股利分別為$4,915,613(每股 9 元)及$4,369,433(每股 8 元)。民國 103 年 3 月 25 日經董事會提議，對民國 102 年度之盈餘分派每普通股股利 9.5 元，股利總計$5,188,702。

(十八)營業收入

	102年度	101年度
銷貨收入	$ 93,878,146	$ 88,355,997
勞務收入	506,639	913,586
	$ 94,384,785	$ 89,269,583

(十九)其他收入

	102年度	101年度
租金收入	$ 158,498	$ 149,428
利息收入	116,745	128,345
其他收入－其他	560,161	754,040
	$ 835,404	$ 1,031,813

(二十)其他利益及損失

	102年度	101年度
透過損益按公允價值衡量之金融資產負債淨利益(損失)	$ 114,725	($ 19,915)
處分不動產、廠房及設備利益(損失)	810	(9,037)
淨外幣兌換利益	47,507	74,716
處分投資利益	3,494	1,868
什項收(支)淨額	(24,038)	(26,587)
	$ 142,498	$ 21,045

(二十一)費用性質之額外資訊

	102年度	101年度
員工福利費用	$ 1,462,552	$ 1,363,210
不動產、廠房及設備折舊費用	97,301	97,412
攤銷費用	1,140	-
	$ 1,560,993	$ 1,460,622

(二十二)員工福利費用

	102年度	101年度
薪資費用	$ 1,318,032	$ 1,237,152
勞健保費用	52,750	38,148
退休金費用	24,711	23,597
其他用人費用	67,059	64,313
	$ 1,462,552	$ 1,363,210

(二十三)所得稅

1.所得稅費用

所得稅費用組成部分:

	102年度	101年度
所得稅費用組成部分:		
當期所得稅:		
年初至當期末產生之應付所得稅	$ 653,911	$ 628,068
暫繳稅款	455,203	408,263
以前年度所得稅低(高)估	16,362	(3,214)
當期所得稅總額	1,125,476	1,033,117
遞延所得稅:		
暫時性差異之原始產生及迴轉	6,016	(71,904)
遞延所得稅總額	6,016	(71,904)
所得稅費用	$ 1,131,492	$ 961,213

2.所得稅費用與會計利潤關係

	102年度	101年度
稅前淨利按法令稅率計算所得稅	$ 1,493,015	$ 1,439,255
其他按法令規定應調整項目影響數	(562,738)	(630,616)
未分配盈餘加徵10%所得稅	184,853	155,788
以前年度所得稅低(高)估數	16,362	(3,214)
所得稅費用	$ 1,131,492	$ 961,213

3.因暫時性差異而產生之各遞延所得稅資產或負債金額如下:

	102年度		
	1月1日	認列於損益	12月31日
暫時性差異:			
-遞延所得稅資產:			
存貨備抵損失	$ 9,508	$ 389	$ 9,897
售後服務準備	7,730	-	7,730
呆帳費用	13,906	-	13,906
聯屬公司間未實現利益	31,321	(7,727)	23,594
保固準備未實現數	196,705	6,359	203,064
其他	8,244	7,191	15,435
小計	267,414	6,212	273,626
-遞延所得稅負債:			
權益法投資收益	(192,393)	(12,228)	(204,621)
土地增值稅	(509,365)	-	(509,365)
小計	(701,758)	(12,228)	(713,986)
合計	($ 434,344)	($ 6,016)	($ 440,360)

	101年度		
	1月1日	認列於損益	12月31日
暫時性差異:			
-遞延所得稅資產:			
存貨備抵損失	$ 10,199	($ 691)	$ 9,508
售後服務準備	7,730	-	7,730
呆帳費用	14,124	(216)	13,908
聯屬公司間未實現利益	6,493	24,828	31,321
保固準備未實現數	169,810	26,895	196,705
其他	6,404	1,838	8,242
小計	214,760	52,654	267,414
-遞延所得稅負債:			
權益法投資收益	(211,643)	19,250	(192,393)
土地增值稅	(509,365)	-	(509,365)
小計	(721,008)	19,250	(701,758)
合計	($ 506,248)	$ 71,904	($ 434,344)

4.本公司營利事業所得稅業經稅捐稽徵機關核定至民國 100 年度。

5.未分配盈餘相關資訊

	102年12月31日	101年12月31日	101年1月1日
86年度以前	$ 2,117,725	$ 2,117,725	$ 2,117,725
87年度以後	18,470,544	16,677,048	14,168,521
	$ 20,588,269	$ 18,794,773	$ 16,286,246

6.民國 102 年 12 月 31 日、101 年 12 月 31 日及 101 年 1 月 1 日止，本公司股東可扣抵稅額帳戶餘額分別為$3,218,227、$2,901,346 及$2,743,471，民國 101 年度盈餘分配之稅額扣抵比率為 23.07%；民國 102 年度盈餘分配之預計稅額扣抵比率為 17.42%，係按 102 年 12 月 31 日股東可扣抵稅額帳戶餘額預估之，由於本公司得分配予股東之可扣抵稅額，應以股息紅利分配日之股東可扣抵稅額帳戶餘額為計算基礎，是以上列預計本公司股東於受配 87 及以後年度盈餘時所適用之稅額扣抵比率，尚須調整股利或盈餘分配日前，本公司依所得稅法規定產生之各項可扣抵稅額。

(二十四)每股盈餘

	102 年 度		
	稅後金額	加權平均流通在外股數(仟股)	每股盈餘(元)
基本每股盈餘			
歸屬於普通股股東之本期淨利	$7,650,112	546,179	$ 14.01
稀釋每股盈餘			
歸屬於普通股股東之本期淨利	7,650,112	546,179	
具稀釋作用之潛在普通股之影響			
員工分紅	-	192	
歸屬於普通股股東之本期淨利加潛在普通股之影響	$7,650,112	546,371	$ 14.00

	101 年 度		
	稅後金額	加權平均流通在外股數(仟股)	每股盈餘(元)
基本每股盈餘			
歸屬於普通股股東之本期淨利	$7,536,551	546,179	$ 13.80
稀釋每股盈餘			
歸屬於普通股股東之本期淨利	7,536,551	546,179	
具稀釋作用之潛在普通股之影響			
員工分紅	-	248	
歸屬於普通股股東之本期淨利加潛在普通股之影響	$7,536,551	546,427	$ 13.79

七、關係人交易

(一)與關係人間之重大交易事項

1.收入

	102 年 度	101 年 度
(1)商品銷售:		
－關聯企業	$ 46,377,500	$ 33,960,950
－子公司	3,600,325	4,318,772
－主要管理階層控制之個體	2,462	1,208
	$ 49,980,287	$ 38,280,930

本公司銷貨予關係人係按一般交易條件辦理，授信條件請詳附註十三(一)重大交易事項相關資訊第 7 項說明。

	102 年 度	101 年 度
(2)勞務收入:		
－子公司	$ 480,617	$ 913,586
－關聯企業	25,529	-
	$ 506,146	$ 913,586

	102 年 度	101 年 度
(3)利息收入:		
－關聯企業	$ 26,279	$ 19,799
－子公司	1,573	1,731
	$ 27,852	$ 21,530

上列利息收入係因銷貨交易按約定收款期間收款，而自交易日起至收款日止加計之利息；民國 102 年及 101 年度加計利息之年利率皆為 2.775%。

	102 年 度	101 年 度
(4)租金收入:		
－子公司	$ 110,339	$ 101,546
－關聯企業	48,881	45,659
－主要管理階層控制之個體	682	717
	$ 159,902	$ 147,922

本公司依一般市場行情與關係人簽訂租賃合約，並依合約按月收取租金。

	102 年 度	101 年 度
(5)業務委託收入(表列營業收入)		
－關聯企業	$ 24,561	$ 27,566

	102 年 度	101 年 度
(6)補償收入(帳列補償費減項)		
－關聯企業	$ 429,165	$ 919,476
－主要管理階層控制之個體	405,474	239,064
－子公司	11,964	8,371
	$ 846,603	$ 1,166,911

	102 年 度	101 年 度
(7)廣告補助收入及販促物收入(帳列廣告費減項)		
－關聯企業	$ 157,141	$ 322,646
－主要管理階層控制之個體	46,275	41,583
－子公司	34,293	22,764
	$ 237,709	$ 386,993

	102 年 度	101 年 度
(8)配送收入(帳列運費減項)		
－關聯企業	$ 32,364	$ 36,436

	102 年 度	101 年 度
(9)什項收入		
－關聯企業	$ 256,467	$ 247,787
－子公司	112,261	100,042
－主要管理階層控制之個體	34,573	38,090
	$ 403,301	$ 385,919

2.支出

	102 年 度	101 年 度
(1)商品購買：		
－關聯企業	$ 45,261,609	$ 48,289,420
－主要管理階層控制之個體	26,972,858	21,442,527
－子公司	1,416,771	1,337,274
	$ 73,651,238	$ 71,069,221

本公司銷售之國產車均係向國瑞購入，進口車及進口零件均係向日本豐田及新加坡豐田等購入，付款條件請參閱附註十三重大交易事項相關資訊(一)第 7 項說明。

	102 年 度	101 年 度
(2)利息支出：		
－關聯企業	$ 19,707	$ 21,132

上列利息支出係因進貨交易按約定付款期間付款，而自交易日起至付款日止加計之利息；民國 102 年及 101 年度之年利率皆為 2.375%。

	102 年 度	101 年 度
(3)租金支出：		
－子公司	$ 15,941	$ 13,286
－關聯企業	6,120	5,994
	$ 22,061	$ 19,280

本公司依一般市場行情與關係人簽訂租賃合約，並依合約按月支付租金。

	102 年 度	101 年 度
(4)補償費：		
－關聯企業	$ 424,326	$ 502,695
－子公司	54,633	63,933
－主要管理階層控制之個體	186	-
	$ 479,145	$ 566,628

	102 年 度	101 年 度
(5)廣告費：		
－關聯企業	$ 14,861	$ 13,500
－子公司	3,656	11,591
－主要管理階層控制之個體	2,227	-
	$ 20,744	$ 25,091

3.應收(付)款項

	102年12月31日	101年12月31日	101年1月1日
(1)應收關係人款項:			
－關聯企業	$ 1,613,266	$ 496,798	$ 498,134
－子公司	123,611	245,754	110,602
－主要管理階層控制之個體	1	34	5
	$ 1,736,878	$ 742,586	$ 608,741

	102年12月31日	101年12月31日	101年1月1日
(2)其他應收關係人款項			
－關聯企業	$ 67,879	$ 54,651	$ 52,911
－子公司	25,899	31,758	24,354
－主要管理階層控制之個體	433	473	724
	$ 94,211	$ 86,882	$ 77,989

	102年12月31日	101年12月31日	101年1月1日
(3)應付關係人款項:			
－主要管理階層控制之個體	$ 3,080,925	$ 1,957,609	$ 1,858,363
－關聯企業	913,309	391,411	259,590
－子公司	147,385	139,316	240,574
	$ 4,141,619	$ 2,488,336	$ 2,358,527

	102年12月31日	101年12月31日	101年1月1日
(4)其他應付款			
－關聯企業	$ 111,779	$ 124,263	$ 199,619
－子公司	47,356	71,122	85,242
－主要管理階層控制之個體	185	-	78
	$ 159,320	$ 195,385	$ 284,939

(二)關係人提供背書保證情形

	102年12月31日	101年12月31日	101年1月1日
－子公司	USD 117,900	USD 117,900	USD 117,900
	RMB 70,000	RMB -	RMB -

(三)主要管理階層薪酬資訊

	102 年 度	101 年 度
薪資及其他短期員工福利	$ 277,878	$ 262,352

八、質押之資產

無。

九、重大或有負債及未認列之合約承諾

(一)本公司向關係人及非關係人承租各營業場所房地及出租辦公大樓予關係人及非關係人所簽訂之租賃合約，期間分別為 3 至 10 年及 2 至 6 年不等；本公司預計未來各年度之租金支出及租金收入如下：

期間	租金支出	租金收入
103 年 度	$ 18,228	$ 192,664
104 年 度	5,000	7,631
105 年 度	-	51
106 年 度	-	4
	$ 23,228	$ 200,350

(二)截至民國102年12月31日止，本公司與關係人及非關係人所簽訂之重要契約彙總如下:

契約性質	當事人	契約起訖日期	主要內容
本公司			
總代理契約	日本豐田自動車株式會社	102年1月1日至104年12月31日(豐田車) 102年3月1日至104年12月31日(Lexus車)	在台灣地區販賣進口或國產之豐田車系、日野車系之各型車輛及零配件等。
	日本日野自動車工業株式會社	100年4月1日至105年3月31日	
製品買賣契約	國瑞汽車(股)公司	84年7月1日起(日野車)、87年1月1日起(豐田車)除依終止條款規定情形外，持續有效	國瑞汽車公司同意提供其授權製造之車輛及零配件供本公司在台灣地區銷售之用。
經銷契約	國都汽車(股)公司等經銷商	101年5月15日至104年5月14日	授權經銷商在主要販賣區域內，販賣本公司所提供之車輛與零配件、用品等。
業務委託契約	國都汽車(股)公司、國瑞汽車(股)公司及長源汽車(股)公司	98年7月1日起 91年6月1日起 92年1月1日起 除經雙方簽署書面同意終止契約外，持續有效	委託本公司代為處理車輛販售、物流、售前、售後服務及販促管理等事宜。

(三)本公司為加強與經銷商之策略聯盟，於 103 年 2 月 20 日經常務董事會通過參與中部汽車股份有限公司(以下稱中部汽車)私募普通股事宜。本投資案之交易價格將依私募相關法令，參考中部汽車財務報告顯示之每股淨值，並考量影響股東權益之因素，以決定最終交易價格。截至民國 103 年 3 月 25 日出具報告日止，上開最終交易價格尚未確認。

十、重大之災害損失

無。

十一、重大之期後事項

(一)民國 102 年度盈餘分配案請詳附註六(十七)。

(二)請詳附註九(三)。

十二、其他

(一)資本管理

本公司之資本管理目標，係為保障公司能繼續經營，維持最佳資本結構以降低資金成本，以支持企業營運及股東權益之極大化。

(二)金融工具

1.金融工具公允價值資訊

本公司非以公允價值衡量之金融工具(包括現金及約當現金、應收票據、應收帳款、其他應收款、短期借款、應付票據、應付帳款及其他應付款)的帳面金額係公允價值之合理近似值。

2.財務風險管理政策

(1)本公司日常營運受多項財務風險之影響，包含市場風險(包括匯率風險、利率風險、及價格風險)、信用風險及流動性風險。本公司整體風險管理政策著重於金融市場的不可預測事項，並尋求可降低對本公司財務狀況及財務績效之潛在不利影響。本公司使用多項衍生金融工具以規避特定暴險，請詳附註六(二)及(十)。

(2)風險管理工作由本公司之財務部門按照董事會核准之政策執行。本公司之財務部門透過與公司營運單位密切合作，負責辨認、評估與規避財務風險。董事會對整體風險管理訂有書面原則，亦對特定範圍與事項提供書面政策，例如匯率風險、利率風險、信用風險、衍生與非衍生金融工具之使用，以及剩餘流動資金之投資。

3.重大財務風險之性質及程度

(1)市場風險

匯率風險

●本公司管理階層已訂定政策，規定管理相對其功能性貨幣之匯率風險。本公司應透過財務部門就其整體匯率風險進行避險。為管理來自未來商業交易及已認列資產與負債之匯率風險，本公司透過財務部門採用遠期外匯合約進行。當未來商業交易、已認列資產或負債係以非功能性貨幣之外幣計價時，匯率風險便會產生。

●本公司從事之業務涉及若干非功能性貨幣 (本公司之功能性貨幣為台幣)，故受匯率波動之影響，具重大匯率波動影響之外幣資產及負債資訊如下：

	101年1月1日			
	外幣(仟元)		匯率	帳面金額(新台幣)
(外幣:功能性貨幣)				
金融資產				
貨幣性項目				
美金：新台幣	USD	175	30.2750	$ 5,298
日幣：新台幣	JPY	22,656	0.3906	8,849
採用權益法之投資				
美金：新台幣	USD	94,789	30.2750	$ 2,869,751
金融負債				
貨幣性項目				
美金：新台幣	USD	64,951	30.2750	$ 1,966,392
日幣：新台幣	JPY	51,645	0.3906	20,173

●本公司因重大匯率波動影響之外幣市場風險分析如下：

	102 年 度		
	敏感度分析		
	變動幅度	影響損益	影響其他綜合損益
(外幣:功能性貨幣)			
金融資產			
貨幣性項目			
美金：新台幣	1%	$ 54	$ -
日幣：新台幣	1%	54	-
採用權益法之投資			
美金：新台幣	1%	-	31,361
金融負債			
貨幣性項目			
美金：新台幣	1%	39,314	-
日幣：新台幣	1%	141	-

	102年12月31日			
	外幣(仟元)		匯率	帳面金額(新台幣)
(外幣:功能性貨幣)				
金融資產				
貨幣性項目				
美金：新台幣	USD	182	29.8050	$ 5,425
日幣：新台幣	JPY	19,192	0.2839	5,449
採用權益法之投資				
美金：新台幣	USD	105,220	29.8050	$3,136,089
金融負債				
貨幣性項目				
美金：新台幣	USD	131,905	29.8050	$3,931,429
日幣：新台幣	JPY	49,527	0.2839	14,061

	101年12月31日			
	外幣(仟元)		匯率	帳面金額(新台幣)
(外幣:功能性貨幣)				
金融資產				
貨幣性項目				
美金：新台幣	USD	33	29.0400	$ 958
日幣：新台幣	JPY	3,249	0.3364	1,093
採用權益法之投資				
美金：新台幣	USD	94,653	29.0400	$2,748,717
金融負債				
貨幣性項目				
美金：新台幣	USD	77,167	29.0400	$2,240,930
日幣：新台幣	JPY	14,703	0.3364	4,946

	101 年 度		
	敏感度分析		
	變動幅度	影響損益	影響其他綜合損益
(外幣:功能性貨幣)			
金融資產			
貨幣性項目			
美金：新台幣	1%	$ 10	$ -
日幣：新台幣	1%	11	-
採用權益法之投資			
美金：新台幣	1%	-	27,487
金融負債			
貨幣性項目			
美金：新台幣	1%	22,409	-
日幣：新台幣	1%	49	-

價格風險及利率風險

本公司持有之公平價值變動列入損益之金融資產及備供出售金融資產主要為國內類貨幣市場型基金及上市公司股票，均受市場價格波動之影響。

(2)信用風險

A.信用風險係本公司因客戶或金融工具之交易對手無法履行合約義務而產生財務損失之風險。本公司依內部明定之授信政策，公司內各營運個體於訂定付款及提出交貨之條款與條件前，須就其每一新客戶進行管理及信用風險分析。內部風險控管係透過考慮其財務狀況、過往經驗及其他因素，以評估客戶之信用品質。個別風險之限額係董事會依內部或外部之評等而制訂，並定期監控信用額度之使用。主要信用風險來自現金及約當現金、衍生金融工具，及存放於銀行與金融機構之存款，亦有來自顧客之信用風險，並包括尚未收現之應收帳款及已承諾之交易。對銀行及金融機構而言，僅有信用評等良好之機構，才會被接納為交易對象。

B.民國 102 年及 101 年度，並無超出信用限額之情事，且管理階層不預期會受交易對手之不履約而產生任何重大損失。

C.本公司未逾期且未減損金融資產之信用品質資訊，請詳附註六(四)。

(3)流動性風險

A.現金流量預測由本公司之財務部門予以彙總。本公司之財務部門監控公司流動資金需求之預測，確保其有足夠資金得以支應營運需要，並在任何時候維持足夠之未支用的借款承諾額度。

B.下表係本公司之非衍生性金融負債及以淨額或總額交割之衍

生性金融負債，按相關到期日予以分組，非衍生性金融負債係依據資產負債表日至合約到期日之剩餘期間進行分析；衍生性金融負債係依據資產負債表日至預期到期日之剩餘期間進行分析。下表所揭露之合約現金流量金額係未折現之金額。

非衍生性金融負債：

102年12月31日	1年以內	1至2年內	2年至3年內
短期借款	$ 879,248	$ -	$ -
應付帳款	6,008,408	-	-
其他應付款	1,694,247	-	-

非衍生性金融負債：

101年12月31日	1年以內	1至2年內	2年至3年內
短期借款	$ 317,523	$ -	$ -
應付票據	4,545	-	-
應付帳款	3,503,111	-	-
其他應付款	1,622,723	-	-

非衍生性金融負債：

101年1月1日	1年以內	1至2年內	2年至3年內
短期借款	$ 188,916	$ -	$ -
應付帳款	3,246,672	-	-
其他應付款	1,586,531	-	-

衍生性金融負債：

101年12月31日	1年以內	1至2年內	2年至3年內
遠期外匯合約	$ 14,063	$ -	$ -

(三)公允價值估計

1. 下表為分析以公允價值衡量之金融工具所採用之評價技術。各等級之定義如下：

第一等級：相同資產或負債於活絡市場之公開報價(未經調整)。

第二等級：除包含於第一等級之公開報價外，資產或負債直接(亦即價格)或間接(亦即由價格推導而得)可觀察之輸入值。

第三等級：非以可觀察市場資料為基礎之資產或負債之輸入值。

本公司於民國 102 年 12 月 31 日、101 年 12 月 31 日及 101 年 1 月 1 日以公允價值衡量之金融資產及負債如下：

102年12月31日	第一等級	第二等級	第三等級	合計
金融資產：				
透過損益按公允價值衡量之金融資產				
權益證券	$ 1,752,601	$ -	$ -	$1,752,601
遠期外匯合約	-	91,441	-	91,441
備供出售金融資產				
權益證券	562,134	-	278,905	841,039
合計	$ 2,314,735	$ 91,441	$ 278,905	$2,685,081

101年12月31日	第一等級	第二等級	第三等級	合計
金融資產：				
透過損益按公允價值衡量之金融資產				
權益證券	$1,974,232	$ -	$ -	$1,974,232
備供出售金融資產				
權益證券	478,176	-	212,233	690,409
合計	$2,452,408	$ -	$ 212,233	$2,664,641
金融負債：				
透過損益按公允價值衡量之金融負債				
遠期外匯合約	$ -	$ 14,063	$ -	$ 14,063
合計	$ -	$ 14,063	$ -	$ 14,063

101年1月1日	第一等級	第二等級	第三等級	合計
金融資產：				
透過損益按公允價值衡量之金融資產				
權益證券	$ 400,937	$ -	$ -	$ 400,937
遠期外匯合約	-	8,295	-	8,295
備供出售金融資產				
權益證券	467,216	-	166,753	633,969
合計	$ 868,153	$ 8,295	$ 166,753	$1,043,201

2. 於活絡市場交易之金融工具，其公允價值係依資產負債表日之市場報價衡量。當報價可即時且定期自證券交易所、交易商、經紀商、產業、評價服務機構或監管機構取得，且該等報價係代表在正常交易之基礎下進行之實際及定期市場交易時，該市場被視為活絡市場。本公司持有金融資產之市場報價為收盤價，該等工具係屬於第一等級。第一等級之工具主要包括權益工具及債務工具，其分類為透過損益按公允價值衡量之金融資產及負債或備供出售金融資產。

3. 未在活絡市場交易之金融工具(例如於櫃檯買賣之衍生工具)，其公允價值係利用評價技術決定。評價技術將盡可能的多利用可觀察之市場資料(如有)，並盡可能少依賴企業之特定估計。若計算一金融工具之公允價值所需之所有重大參數均為可觀察資料，則該金融工具係屬於第二等級。

4. 如一項或多項重大參數並非依可觀察市場資料取得，則該金融工具係屬於第三等級。

5. 用以評估金融工具之特定評估技術包括：

(1)同類型工具之公開市場報價或交易商報價。

(2)利率交換之公允價值係將估計之未來現金流量依可觀察之殖利率曲線折算之現值。

(3)遠期外匯合約公允價值之決定係採用資產負債表日之遠期匯率折算至現值。

(4)其他評價技術，以決定其餘金融工具之公允價值，例如現金流量折現分析。

6. 除某些遠期外匯合約因市場無直接可觀察之遠期匯率外，所有取得之公允價值估計均屬於第二等級。

7. 下表列示於民國 102 年 12 月 31 日、101 年 12 月 31 日及 101 年 1 月 1 日屬於第三等級金融工具之變動。

	權益證券
102年1月1日	$ 212,233
認列於其他綜合損益	66,672
102年12月31日	$ 278,905

	權益證券
101年1月1日	$ 166,753
認列於其他綜合損益	45,480
101年12月31日	$ 212,233

十三、附註揭露事項

(一)重大交易事項相關資訊

(有關被投資公司應揭露資訊，除新和專林式會社因財務報表未達到經會計師查核簽證標準，而依其未經查核之財務報表揭露外，餘均係依各該被投資公司經會計師查核簽證之財務報表編製，且下列與子公司間交易事項，於編製合併財務報表時皆已沖銷，以下揭露資訊係供參考。)本公司民國102年度重大交易事項相關資訊列示如下：

1.資金貸與他人：

編號	貸出資金之公司	貸與對象	往來帳目	是否為關係人	本期最高金額	期末餘額	實際動支金額	利率區間	資金貸與性質	有短期融通資金必要之原因	提列備抵呆帳金額	擔保品 名稱	擔保品 價值	對個別對象資金貸與限額	資金貸與總限額	備註
1	上海和佳電子科技有限公司	和通汽車科技有限公司	其他應收款	Y	196,918	196,918	-	2.15%	短期融通資金	營業週轉	-	無	無	283,252	283,252	
2	上海和通汽車科技有限公司	和通汽車科技有限公司	其他應收款	Y	305,839	305,839	-	2.15%	短期融通資金	營業週轉	-	無	無	367,413	367,413	
3	上海和佳電子科技有限公司	和通汽車科技有限公司	其他應收款	Y	78,767	78,767	-	2.15%	短期融通資金	營業週轉	-	無	無	121,682	121,682	
4	上海和佳物流設備有限公司	和通汽車科技有限公司	其他應收款	Y	98,459	98,459	-	2.15%	短期融通資金	營業週轉	-	無	無	118,523	118,523	
5	天津和信電子科技有限公司	和通汽車科技有限公司	其他應收款	Y	393,836	393,836	-	2.15%	短期融通資金	營業週轉	-	無	無	561,445	561,445	
6	佛山和信電子科技有限公司	和通汽車科技有限公司	其他應收款	Y	137,843	137,843	-	2.15%	短期融通資金	營業週轉	-	無	無	163,665	163,665	
7	福州和信電子科技有限公司	和通汽車科技有限公司	其他應收款	Y	196,147	196,147	-	2.15%	短期融通資金	營業週轉	-	無	無	331,320	331,320	
8	和通汽車科技有限公司	和通汽車科技有限公司	其他應收款	Y	187,072	187,072	-	2.15%	短期融通資金	營業週轉	-	無	無	238,255	238,255	
9	惠州和盛電子科技有限公司	和通汽車科技有限公司	其他應收款	Y	29,538	29,538	-	2.15%	短期融通資金	營業週轉	-	無	無	187,267	187,267	
10	和通汽車科技有限公司	和通汽車科技有限公司	其他應收款	Y	19,692	19,692	-	2.15%	短期融通資金	營業週轉	-	無	無	49,814	49,814	
11	天津和信電子科技有限公司	和通汽車科技有限公司	其他應收款	Y	196,918	196,918	-	2.15%	短期融通資金	營業週轉	-	無	無	288,094	288,094	
12	和通汽車科技有限公司	上海和佳電子科技有限公司	其他應收款	Y	137,843	137,843	-	4.60%	短期融通資金	營業週轉	-	無	無	823,479	1,646,940	
12	和通汽車科技有限公司	和通汽車科技有限公司	其他應收款	Y	137,843	137,843	-	4.60%	短期融通資金	營業週轉	-	無	無	823,479	1,646,940	
12	和通汽車科技有限公司	天津和信電子科技有限公司	其他應收款	Y	98,459	98,459	-	4.60%	短期融通資金	營業週轉	-	無	無	823,479	1,646,940	
12	和通汽車科技有限公司	福州和信電子科技有限公司	其他應收款	Y	137,843	137,843	-	4.60%	短期融通資金	營業週轉	-	無	無	823,479	1,646,940	
12	和通汽車科技有限公司	上海和佳物流設備有限公司	其他應收款	Y	137,843	137,843	-	4.60%	短期融通資金	營業週轉	-	無	無	823,479	1,646,940	
12	和通汽車科技有限公司	上海和佳電子科技有限公司	其他應收款	Y	196,305	196,305	-	4.60%	短期融通資金	營業週轉	-	無	無	823,479	1,646,940	
12	和通汽車科技有限公司	惠州和盛電子科技有限公司	其他應收款	Y	137,843	137,843	-	4.60%	短期融通資金	營業週轉	-	無	無	823,479	1,646,940	
12	和通汽車科技有限公司	新和專林式會社	其他應收款	Y	137,843	137,843	-	4.60%	短期融通資金	營業週轉	-	無	無	823,479	1,646,940	
12	和通汽車科技有限公司	福州和信電子科技有限公司	其他應收款	Y	137,843	137,843	-	4.60%	短期融通資金	營業週轉	-	無	無	823,479	1,646,940	
12	和通汽車科技有限公司	天津和信電子科技有限公司	其他應收款	Y	137,843	137,843	-	4.60%	短期融通資金	營業週轉	-	無	無	823,479	1,646,940	

持有之公司	有價證券種類及名稱	與有價證券發行人之關係	帳列科目	期末				備註
				股　數	帳面金額	持股比例	市價	
車美仕股份有限公司	旭和螺絲工業股份有限公司等	略	備供出售金融資產－非流動	略	2,671	0.06%~0.50%	2,671	
大全彩藝工業股份有限公司	倍適得電器股份有限公司等	略	備供出售金融資產－非流動	略	972	0.18%~0.35%	972	
和泰興業股份有限公司	股票－台灣農林股份有限公司等	略	備供出售金融資產-流動	略	941	－	941	
和泰興業股份有限公司	旭和螺絲工業股份有限公司等	略	備供出售金融資產－非流動	略	2,671	0.06%~0.50%	2,671	
和潤企業股份有限公司	和安保險代理人股份有限公司等	略	備供出售金融資產－非流動	略	2,356	0.5%	2,356	
和運租車股份有限公司	和安保險代理人股份有限公司等	略	備供出售金融資產－非流動	略	2,356	0.5%	2,356	
英屬維京群島上海和裕投資股份有限公司	渝都BVI投資公司等	無	備供出售金融資產－非流動	略	37,339	10.5%	37,339	

4.累積買進或賣出同一有價證券之金額達新台幣三億元或實收資本額百分之二十以上：

買、賣之公司	有價證券種類及名稱	帳列科目	交易對象	關係	期初		買入		賣出				期末	
					股數	金額	股數	金額(註)	股數	售價	帳面成本	處分損益	股數	金額
和泰汽車股份有限公司	桃苗汽車股份有限公司	採用權益法之投資	桃苗汽車股份有限公司	關聯企業	－	－	15,153,573	1,347,984	－	－	－	－	15,153,573	1,347,984
和泰汽車股份有限公司	高都汽車股份有限公司	採用權益法之投資	高都汽車股份有限公司	關聯企業	－	－	22,216,150	1,258,942	－	－	－	－	22,216,150	1,258,942

註：包括採用權益法認列之投資(損)益。

5.取得不動產之金額達新台幣三億元或實收資本額百分之二十以上：無。

6.處分不動產之金額達新台幣三億元或實收資本額百分之二十以上：無。

7.與關係人進、銷貨之金額達新台幣一億元或實收資本額百分之二十以上：

進(銷)貨之公司	交易對象	關係	交易情形				交易條件與一般交易不同之情形及原因		應收(付)票據、帳款		備註
			進(銷)貨	金額	佔總進(銷)貨之比率	授信期間	單價	授信	餘額	佔總應收(付)票據、帳款之比率	
和泰汽車股份有限公司	北都汽車(股)公司	關聯企業	銷貨	$ 15,717,444	17%	週結7天收款，並自交易日起按一般利率計息	正常	正常	$ 300,138	13%	
和泰汽車股份有限公司	南都汽車(股)公司	關聯企業	銷貨	11,505,638	12%	週結7天收款，並自交易日起按一般利率計息	正常	正常	260,671	12%	
和泰汽車股份有限公司	國都汽車(股)公司	關聯企業	銷貨	9,908,488	11%	週結7天收款，並自交易日起按一般利率計息	正常	正常	323,402	15%	
和泰汽車股份有限公司	高都汽車(股)公司	關聯企業	銷貨	3,645,249	4%	週結7天收款，並自交易日起按一般利率計息	正常	正常	293,691	13%	
和泰汽車股份有限公司	桃苗汽車(股)公司	關聯企業	銷貨	5,134,182	5%	週結7天收款，並自交易日起按一般利率計息	正常	正常	407,409	18%	
和泰汽車股份有限公司	長源汽車(股)公司	子公司	銷貨	1,371,143	1%	週結7天收款，並自交易日起按一般利率計息	進口大車及零件均售予該公司，故不適用	正常	71,453	3%	
和泰汽車股份有限公司	東都汽車(股)公司	子公司	銷貨	1,633,968	2%	週結7天收款，並自交易日起按一般利率計息	正常	正常	36,281	2%	
和泰汽車股份有限公司	和運租車(股)公司	子公司	銷貨	841,633	1%	即期收款	正常	正常	1,065	－	
和泰汽車股份有限公司	蘭橋汽車(股)公司	關聯企業	銷貨	455,085	－	週結7天收款，並自交易日起按一般利率計息	正常	正常	27,914	1%	
和泰汽車股份有限公司	車美仕(股)公司	子公司	銷貨	109,613	－	月結16天付款	正常	正常	12,008	1%	
和泰汽車股份有限公司	國瑞汽車(股)公司	關聯企業	進貨	44,591,359	51%	週結7天付款，並自交易日起按一般利率計息	係國產車主要供應商，故不適用	正常	(545,712)	9%	
和泰汽車股份有限公司	Toyota Motor Asia Pacific PTE Ltd.	主要管理階層控制之個體	進貨	17,186,140	20%	月結15天付款	係進口車主要供應商，故不適用	正常	(136,628)	2%	
和泰汽車股份有限公司	車美仕(股)公司	子公司	進貨	1,416,680	2%	月結16天付款	係小型車部分配件主要供應商，故不適用	正常	(147,381)	2%	
和泰汽車股份有限公司	台灣橫濱輪胎(股)公司	關聯企業	進貨	667,071	1%	月結16天付款	係車輛輪胎主要供應商，故不適用	正常	(72,894)	1%	

2.為他人背書保證：

編號	背書保證者公司名稱	被背書保證對象		對單一企業背書保證限額	本期最高背書保證餘額	期末背書保證餘額	實際動支金額	以財產擔保之背書保證金額	累計背書保證金額佔最近期財務報表淨值之比率	背書保證最高限額	屬母公司對子公司背書保證	屬子公司對母公司背書保證	屬對大陸地區背書保證	備註
		公司名稱	關係											
0	和泰汽車股份有限公司	天津和裕豐田汽車銷售服務有限公司	孫公司	9,913,787	406,889	406,889	88,613	－	1.23%	16,522,978	Y	N	Y	註1
0	和泰汽車股份有限公司	上海和凌汽車服務有限公司	孫公司	9,913,787	622,925	622,925	－	－	1.89%	16,522,978	Y	N	Y	註1
0	和泰汽車股份有限公司	上海和裕豐田汽車服務有限公司	孫公司	9,913,787	238,440	238,440	71,383	－	0.72%	16,522,978	Y	N	Y	註1
0	和泰汽車股份有限公司	重慶和凌雷克薩斯汽車銷售服務有限公司	孫公司	9,913,787	402,368	402,368	－	－	1.22%	16,522,978	Y	N	Y	註1
0	和泰汽車股份有限公司	上海和展汽車服務有限公司	孫公司	9,913,787	134,123	134,123	－	－	0.41%	16,522,978	Y	N	Y	註1
0	和泰汽車股份有限公司	唐山和凌雷克薩斯汽車銷售服務有限公司	孫公司	9,913,787	521,588	521,588	4,923	－	1.58%	16,522,978	Y	N	Y	註1
0	和泰汽車股份有限公司	重庆和裕豐田汽車銷售服務有限公司	孫公司	9,913,787	237,772	237,772	34,229	－	0.72%	16,522,978	Y	N	Y	註1
0	和泰汽車股份有限公司	南昌和凌雷克薩斯汽車服務銷售有限公司	孫公司	9,913,787	402,368	402,368	50,091	－	1.22%	16,522,978	Y	N	Y	註1
0	和泰汽車股份有限公司	上海和乾物流設備貿易有限公司	孫公司	9,913,787	93,937	93,937	－	－	0.28%	16,522,978	Y	N	Y	註1
0	和泰汽車股份有限公司	天津和凌雷克薩斯汽車銷售服務有限公司	孫公司	9,913,787	426,314	426,314	250,347	－	1.29%	16,522,978	Y	N	Y	註1
0	和泰汽車股份有限公司	天津和展汽車服務有限公司	孫公司	9,913,787	371,894	371,894	42,259	－	1.13%	16,522,978	Y	N	Y	註1
1	和潤企業股份有限公司	和運國際租賃有限公司	子公司	5,059,558	4,755,951	4,755,951	3,466,178	－	79.90%	5,357,179	Y	N	Y	註2
1	和潤企業股份有限公司	和榮汽車股份有限公司	子公司	5,059,558	130,000	－	－	－	－	5,357,179	Y	N	N	註2

註1：本公司背書保證責任總額以不超過股東權益總額之百分之五十為限額，而對單一企業背書保證則以不超過股東權益總額之百分之三十為限額。

註2：背書保證責任總額以不超過股東權益總額之百分之九十為限，而對單一企業背書保證則以不超過股東權益總額之百分之八十五為限，淨值以最近期經會計師查核簽證或核閱之財務報表所載為準。

3.期末持有有價證券情形(不包含投資子公司、關聯企業及合資控制部分)：

持有之公司	有價證券種類及名稱	與有價證券發行人之關係	帳列科目	期末				備註
				股　數	帳面金額	持股比例	市價	
和泰汽車股份有限公司	股票－兆豐金控(股)公司	無	備供出售金融資產－非流動	19,069,019	478,632	0.15%	478,632	
和泰汽車股份有限公司	－士林電機廠(股)公司等	無	備供出售金融資產－非流動	略	83,502	0.00%~0.42%	83,502	
和泰汽車股份有限公司	和裕投資股份有限公司等	略	備供出售金融資產－非流動	略	278,905	0.42%~3.10%	278,905	
和泰汽車股份有限公司	受益憑證－元大萬泰貨幣市場基金	不適用	透過損益按公允價值衡量之金融資產-流動	19,738,909	290,000	－	292,298	
和泰汽車股份有限公司	兆豐國際寶鑽貨幣市場基金	不適用	透過損益按公允價值衡量之金融資產-流動	23,892,107	290,000	－	292,329	
和泰汽車股份有限公司	日盛貨幣市場基金	不適用	透過損益按公允價值衡量之金融資產-流動	20,217,090	290,000	－	292,270	
和泰汽車股份有限公司	瀚亞威寶貨幣市場基金	不適用	透過損益按公允價值衡量之金融資產-流動	22,005,539	290,000	－	292,438	
和泰汽車股份有限公司	群益安穩貨幣市場基金	不適用	透過損益按公允價值衡量之金融資產-流動	18,524,078	290,000	－	291,984	
和泰汽車股份有限公司	聯邦貨幣市場基金	不適用	透過損益按公允價值衡量之金融資產-流動	22,564,757	290,000		291,282	
			金融資產評價調整		12,601	－	－	
			合計		$ 1,752,601		$ 1,752,601	
和展投資有限公司	和安保險代理人股份有限公司等	略	備供出售金融資產－非流動	略	2,356	0.5%	2,356	
和展投資有限公司	受益憑證－瀚亞威寶貨幣市場基金	不適用	透過損益按公允價值衡量之金融資產-流動	1,772,539	23,481	－	23,556	
			金融資產評價調整		75	－	－	
			合計		$ 23,556		$ 23,556	
台灣豐田產業機械股份有限公司	受益憑證－瀚亞威寶貨幣市場基金	不適用	透過損益按公允價值衡量之金融資產-流動	8,029,814	106,000	－	106,711	
台灣豐田產業機械股份有限公司	元大萬泰貨幣市場基金	不適用	透過損益按公允價值衡量之金融資產-流動	4,898,726	72,000	－	72,541	
			金融資產評價調整		1,252	－	－	
			合計		$ 179,252		$ 179,252	

9.從事衍生性金融商品交易：

截至民國102年12月31日止，尚未到期之衍生性金融商品交易如下：

持有衍生性商品之公司	衍生性金融商品	合約金額(仟元)	到期日	帳面價值	公平價值
和泰汽車股份有限公司	預購遠期外匯合約	USD 211,260	103/1/14～103/3/14	$ 91,441	$ 91,441
和潤企業股份有限公司	換匯換利交易	USD 106,500	104/8/3～105/12/23	(58,771)	(58,771)
和潤企業股份有限公司	換匯換利交易	JPY 2,000,000	104/8/3	(224,256)	(224,256)
和潤企業股份有限公司	利率交換合約	NTD 8,600,000	103/4/22～105/2/22	(3,800)	(3,800)
和運租車股份有限公司	利率交換合約	NTD 1,750,000	103/1/10～105/11/28	(768)	(768)

進(銷)貨之公司	交易對象	關係	交易情形				交易條件與一般交易不同之情形及原因		應收(付)票據、帳款		備註
			進(銷)貨	金額	佔總進(銷)貨之比率	授信期間	單價	授信	餘額	佔總應收(付)票據、帳款之比率	
和泰汽車股份有限公司	日本豐田自動車株式會社	主要管理階層控制之個體	進貨	9,594,643	11%	月結15天付款	係進口車主要供應商，故不適用	正常	(2,929,963)	49%	
和泰汽車股份有限公司	日本日野自動車工業株式會社	主要管理階層控制之個體	進貨	192,076	-	1-15日之進貨於30日付款，16-30日之進貨於次月15日付款	係進口車主要供應商，故不適用	正常	(14,334)	-	
長源汽車股份有限公司	和泰汽車(股)公司	為其最終母公司	進貨	1,371,143	19%	週結7天付款，並自交易日起按一般利率計息	係進口車主要供應商，故不適用	不適用	(71,453)	30%	
長源汽車股份有限公司	國瑞汽車(股)公司	關聯企業	進貨	5,342,098	76%	週結7天付款，並自交易日起按一般利率計息	係國產車主要供應商，故不適用	不適用	(44,232)	19%	
長源汽車股份有限公司	和昭實業(股)公司	聯屬公司	銷貨	392,169	4%	月結14天	正常	正常	25,213	3%	
長源汽車股份有限公司	和運租車(股)公司	關聯企業	銷貨	404,600	4%	即期收款	正常	正常	12,463	1%	
台灣豐田產業機械股份有限公司	Toyota Industries Corporation	主要管理階層控制之個體	進貨	298,495	73%	月結15天	係進口車主要供應商，故不適用	不適用	(24,689)	54%	
車美仕股份有限公司	和泰汽車(股)公司	為其最終母公司	銷貨	1,416,680	35%	月結16天	正常	正常	147,381	28%	
車美仕股份有限公司	和泰汽車(股)公司	為其最終母公司	進貨	109,613	3%	月結16天	正常	正常	(12,008)	2%	
車美仕股份有限公司	國瑞汽車(股)公司	關聯企業	銷貨	218,695	5%	次月5日	正常	正常	30,047	4%	
和潤企業股份有限公司	國都汽車(股)公司	關聯企業	進貨	5,208,769	16%	即期付款	正常	正常	(73,540)	19%	
和潤企業股份有限公司	北都汽車(股)公司	關聯企業	進貨	4,027,200	12%	即期付款	正常	正常	(93,300)	24%	
和潤企業股份有限公司	南都汽車(股)公司	關聯企業	進貨	3,399,867	10%	即期付款	正常	正常	(27,280)	7%	
和潤企業股份有限公司	東都汽車(股)公司	關聯企業	進貨	606,603	2%	即期付款	正常	正常	(7,430)	2%	
和潤企業股份有限公司	桃苗汽車(股)公司	關聯企業	進貨	719,132	2%	即期付款	正常	正常	(1,360)	-	
和潤企業股份有限公司	高都汽車(股)公司	關聯企業	進貨	938,874	3%	即期付款	正常	正常	(58,370)	22%	
和潤企業股份有限公司	蘭陽汽車(股)公司	關聯企業	進貨	124,603	-	即期付款	正常	正常	(1,980)	-	
和運租車股份有限公司	和泰汽車(股)公司	為其最終母公司	進貨	841,633	8%	即期付款	正常	正常	(1,065)	5%	

(二)轉投資事業相關資訊

被投資公司名稱、所在地區等相關資訊：

1.被投資公司相關資訊：

投資公司名稱	被投資公司名稱	所在地區	主要營業項目	原始投資金額 本期期末	原始投資金額 上期期末	期末持有 股數	期末持有 比率	期末持有 帳面金額	被投資公司本期損益	本期認列之投資損益	備註
和泰汽車股份有限公司	國瑞汽車股份有限公司	台灣	汽車、零件銷售及汽車製造等業務	$ 4,390,907	$ 4,390,907	103,800,000	30.00	$ 3,967,745	$ 3,535,603	$ 1,058,087	採權益法評價被投資公司
和泰汽車股份有限公司	英屬維京群島上海和裕投資股份有限公司	英屬維京群島	轉投資大陸地區，從事汽車、零件貿易及汽車修理等業	1,752,785	1,498,362	55,277,700	100.00	3,136,089	(22,497)	(22,497)	子公司
和泰汽車股份有限公司	和晟投資有限公司	台灣	一般轉投資業務	650,182	650,182	-	100.00	5,655,323	1,076,075	1,076,075	子公司
和泰汽車股份有限公司	長源汽車股份有限公司	台灣	汽車、零件銷售及汽車修理等業務	326,463	326,463	186,668,292	100.00	2,620,148	274,066	274,066	子公司
和泰汽車股份有限公司	和泰興業股份有限公司	台灣	代理銷售冷氣空調系統及承包冷氣空調工程	73,787	73,787	24,710,856	50.23	1,450,958	471,353	236,376	子公司
和泰汽車股份有限公司	桃苗汽車股份有限公司	台灣	汽車、零件銷售及汽車修理等業務	1,333,514	-	15,153,573	20.00	1,347,984	366,326	17,014	採權益法評價被投資公司
和泰汽車股份有限公司	高都汽車股份有限公司	台灣	汽車、零件銷售及汽車修理等業務	1,236,592	-	22,161,150	20.00	1,258,942	243,546	24,282	採權益法評價被投資公司
和泰汽車股份有限公司	南都汽車股份有限公司	台灣	汽車、零件銷售及汽車修理等業務	186,851	186,851	14,806,073	23.67	740,178	409,751	96,988	採權益法評價被投資公司
和泰汽車股份有限公司	北都汽車股份有限公司	台灣	汽車、零件銷售及汽車修理等業務	201,700	201,753	25,438,987	34.81	786,986	397,006	138,215	採權益法評價被投資公司
和泰汽車股份有限公司	大全彩藝工業股份有限公司	台灣	包裝產品之生產銷售	5,557	5,557	1,007,609	45.54	261,024	25,542	11,632	子公司
和泰汽車股份有限公司	台灣豐田產業機械股份有限公司	台灣	產業用車輛銷售及修理等業務	50,000	50,000	37,302,352	100.00	578,606	97,620	97,620	子公司
和泰汽車股份有限公司	車美仕股份有限公司等	其他	略	668,698	412,698	-	-	1,493,503	955,816	290,863	略
英屬維京群島上海和裕投資股份有限公司	英屬維京群島天津和裕投資股份有限公司	英屬維京群島	轉投資大陸地區，從事汽車、零件貿易及汽車修理等業	104,318	104,318	3,500,000	70.00	114,524	(20,727)	-	孫公司
英屬維京群島上海和裕投資股份有限公司	英屬維京群島北京和裕投資股份有限公司	英屬維京群島	轉投資大陸地區，從事汽車、零件貿易及汽車修理等業	35,766	35,766	1,200,000	40.00	27,653	(35,565)	-	子公司採權益法評價被投資公司

進(銷)貨之公司	交易對象	關係	交易情形				交易條件與一般交易不同之情形及原因		應收(付)票據、帳款		備註
			進(銷)貨	金額	佔總進(銷)貨之比率	授信期間	單價	授信	餘額	佔總應收(付)票據、帳款之比率	
和運租車股份有限公司	國都汽車(股)公司	關聯企業	進貨	1,134,678	10%	即期付款	正常	正常	-	-	註
和運租車股份有限公司	北都汽車(股)公司	關聯企業	進貨	1,655,895	15%	即期付款	正常	正常	-	-	〃
和運租車股份有限公司	南都汽車(股)公司	關聯企業	進貨	542,531	5%	即期付款	正常	正常	-	-	〃
和運租車股份有限公司	長源汽車(股)公司	關聯企業	進貨	406,753	4%	即期付款	正常	正常	-	-	〃
和運租車股份有限公司	桃苗汽車(股)公司	關聯企業	進貨	233,493	2%	即期付款	正常	正常	-	-	〃
和運租車股份有限公司	高都汽車(股)公司	關聯企業	進貨	248,098	2%	即期付款	正常	正常	-	-	〃
和中汽車股份有限公司	和運租車(股)公司	關聯企業	進貨	308,103	37%	即期付款	正常	正常	-	-	
和榮汽車股份有限公司	和運租車(股)公司	關聯企業	進貨	421,082	41%	即期付款	正常	正常	(3,757)	69%	
東都汽車股份有限公司	和泰汽車(股)公司	為其最終母公司	進貨	1,633,968	91%	週結7天付款，並自交易日起按一般利率計息	正常	正常	(36,281)	82%	

註：和運對關聯企業之進貨，係供和運出租資產使用，帳列不動產、廠房及設備項下。

8.應收關係人款項達新台幣一億元或實收資本額百分之二十以上：

帳列應收款項之公司	交易對象	關係	應收關係人款項餘額		週轉率	逾期應收關係人款項 金額	逾期應收關係人款項 處理方式	應收關係人款項期後收回金額	提列備抵呆帳金額
和泰汽車股份有限公司	國都汽車(股)公司	關聯企業	應收帳款 其他應收款	$ 323,402 33,998	39.48	$ -	-	$ 323,402 33,998	$ -
和泰汽車股份有限公司	北都汽車(股)公司	關聯企業	應收帳款 其他應收款	300,138 3,564	73.38	-	-	300,138 3,564	-
和泰汽車股份有限公司	南都汽車(股)公司	關聯企業	應收帳款 其他應收款	260,671 3,657	51.14	-	-	260,671 3,657	-
和泰汽車股份有限公司	高都汽車(股)公司	關聯企業	應收帳款 其他應收款	293,691 3,685	24.53	-	-	293,691 3,685	-
和泰汽車股份有限公司	桃苗汽車(股)公司	關聯企業	應收帳款 其他應收款	407,409 4,806	25.02	-	-	407,409 4,806	-
車美仕股份有限公司	和泰汽車(股)公司	母公司	應收帳款	147,381	9.88	-	-	147,381	-

大陸被投資公司名稱	主要營業項目	實收資本額	投資方式	本期期初自台灣匯出累積投資金額	本期匯出或收回投資金額 匯出	本期匯出或收回投資金額 收回	本期期末自台灣匯出累積投資金額	被投資公司本期損益	本公司直接或間接投資之持股比例	本期認列投資(損)益	期末投資帳面價值	截至本期止已匯回台灣投資收益	備註
和運國際租賃有限公司	汽車租賃、批發、零售及支援服務	894,150	註七	298,050	596,100	-	894,150	80,673	66.03	53,268	813,411	-	註五2.
和穩制冷設備(上海)貿易有限公司	冷氣空調設備買賣	5,961	註九	5,961	-	-	5,961	-	50.23	-	-	-	
和晨制冷設備貿易(上海)有限公司	冷氣空調設備買賣	89,415	註七	89,415	-	-	89,415	(4,413)	50.23	(2,217)	66,261	-	註五3.
福清第獅汽車服務及清洗服務	汽車維修及清洗服務	26,825	註九	2,981	-	-	2,981	-	11.11	-	-	-	
天津和凌雷克薩斯汽車銷售服務有限公司	汽車銷售維修服務	357,660	註四	-	-	-	-	(29,545)	100.00	(29,545)	288,094	-	註五1.
天津和晨汽車服務有限公司	汽車銷售維修服務	165,409	註四	-	-	-	-	(30,869)	100.00	(30,869)	49,614	-	註五1.
臨沂和裕豐田汽車銷售服務有限公司	汽車銷售維修服務	134,123	註四	-	-	-	-	-	10.00	-	13,412	-	
凱美士汽車科技(上海)有限公司	車輛用品買賣	38,676	註八	38,676	-	-	38,676	6,827	51.00	3,482	30,624	-	註五3.
廣州廣汽長和汽車科技有限公司	車輛用品買賣	95,177	註八	42,830	-	-	42,830	9,621	22.95	2,208	22,093	-	註五3.
臨沂和凌雷克薩斯汽車銷售服務有限公司	汽車銷售維修服務	298,050	註四	-	-	-	-	(42,132)	35.00	(14,746)	88,998	-	註五3.
泰州高都雷克薩斯汽車銷售服務有限公司	汽車銷售維修服務	268,245	註四	-	-	-	-	(31,898)	35.00	(11,164)	85,648	-	註五4.
北京和凌雷克薩斯汽車銷售服務有限公司	汽車銷售維修服務	357,660	註四	-	-	-	-	(48,350)	35.00	(16,922)	108,765	-	註五4.
晉中中都豐田汽車銷售服務有限公司	汽車銷售維修服務	149,025	註四	-	-	-	-	(7,747)	35.00	(2,711)	49,554	-	註五4.

註一： 透過轉投資第三地區現有公司。
註二： 透過第三地區投資設立公司再投資大陸公司。
註三： 透過轉投資第三地及大陸地區現有公司再轉投資大陸公司。
註四： 透過大陸地區現有公司再投資大陸公司。
註五： 本期認列投資損益欄中：
1.經與中華民國會計師事務所有合作關係之國際性會計師事務所查核簽證之財務報告。
2.經台灣母公司簽證會計師查核簽證之財務報告。
3.經本所其他會計師所查核之財務報表評價所得。
4.其他。
註六： 包括持有上海和凌汽車服務有限公司 25%股權之帳面價值$92,566仟元。
註七： 係由本公司之子公司透過第三地區投資設立公司再間接轉投資大陸公司。

投資公司名稱	被投資公司名稱	所在地區	主要營業項目	原始投資金額 本期期末	原始投資金額 上期期末	期末持有 股數	期末持有 比率	期末持有 帳面金額	被投資公司本期損益	本期認列之投資損益	備註
和晨投資有限公司	和運租車股份有限公司	台灣	小客車租賃業務	$ 181,907	$ 181,907	39,983,159	66.04	$ 1,441,363	$ 455,052	$ -	孫公司
和晨投資有限公司	和潤企業股份有限公司	台灣	各種車輛之分期買賣及租賃業務	779,742	779,742	143,707,547	66.03	3,951,310	1,151,595	-	孫公司
和晨投資有限公司	和昭實業股份有限公司	台灣	汽車之分期買賣業務	34,756	34,756	3,475,571	18.29	221,872	65,720	-	子公司採權益法評價之被投
和晨投資有限公司	和中汽車股份有限公司	台灣	中古車買賣	12,000	-	1,200,000	20.00	14,647	13,235	-	孫公司
和晨投資有限公司	北都汽車股份有限公司	台灣	汽車、零件銷售及汽車修理等業務	77	-	2,000	0.0021	83	397,006	-	採權益法評價被投資公司
和潤企業股份有限公司	英屬維京群島 HOYUN INTERNATIONAL LIMITED	英屬維京群島	一般投資業務	451,546	150,515	15,150,000	50.50	622,100	80,673	-	孫公司
和潤企業股份有限公司	和榮汽車股份有限公司	台灣	中古車買賣	20,400	20,400	2,040,000	51.00	37,568	15,138	-	孫公司
和潤企業股份有限公司	和中汽車股份有限公司	台灣	中古車買賣	18,600	-	1,860,000	31.00	22,573	12,816	-	孫公司
和潤企業股份有限公司	和航汽車股份有限公司	台灣	中古車買賣	30,600	-	3,060,000	51.00	30,288	(613)	-	孫公司
和運租車股份有限公司	英屬維京群島 HOYUN INTERNATIONAL LIMITED	英屬維京群島	一般投資業務	442,604	147,535	14,850,000	49.50	609,781	80,673	-	孫公司
和泰興業股份有限公司	Ichiban International Co., Ltd.	英屬維京群島	一般投資業務	89,415	89,415	3,000,000	100.00	131,916	(4,413)	-	孫公司
和泰興業股份有限公司	和泰服務行銷股份有限公司	台灣	冷氣零件買賣	50,000	50,000	5,000,000	100.00	67,500	952	-	孫公司
和泰興業股份有限公司	智得傳播興業股份有限公司	台灣	廣告製作	2,400	2,400	240,000	30.00	1,250	(2,046)	-	子公司採權益法評價之被投
和泰興業股份有限公司	台灣柏原和泰股份有限公司	台灣	漆料、塗料批發零售	8,820	-	882,000	49.00	5,720	(6,327)	-	子公司採權益法評價之被投
Ichiban International Co., Ltd.	Air Master International Co., Ltd.	薩摩亞	一般投資業務	89,415	89,415	3,000,000	100.00	131,916	(4,413)	-	孫公司

註八：直接投資大陸公司。
註九：業已辦理清算完結。

公司名稱	本期期末累計自台灣匯出赴大陸地區投資金額	經濟部投審會核准投資金額	依經濟部投審會規定赴大陸地區投資限額
和泰汽車股份有限公司	$ 1,633,500	$ 2,594,190	$ 22,965,794

2.直接或間接經由第三地區事業與轉投資大陸之被投資公司所發生之重大事項：

(1)進貨金額及百分比與相關應付款項之期末餘額百分比：無。

(2)銷貨金額及百分比與相關應收款項之期末餘額百分比：無。

(3)財產交易金額及其所產生之損益數額：無。

(4)票據背書、保證或提供擔保品之期末餘額及其目的：請詳附註十三(一)重大交易事項相關資訊 2.。

(5)資金融通之最高餘額、期末餘額、利率區間及當期利息總額：請詳附註十三(一)重大交易事項相關資訊 1。

(6)其他對當期損益或財務狀況有重大影響之交易事項，如勞務之提供或收受等：無。

(三)大陸投資資訊

1.基本資料：

大陸被投資公司名稱	主要營業項目	實收資本額	投資方式	本期期初自台灣匯出累積投資金額	本期匯出或收回投資金額 匯出	本期匯出或收回投資金額 收回	本期期末自台灣匯出累積投資金額	被投資公司本期損益	本公司直接或間接投資之持股比例	本期認列投資(損)益	期末投資帳面價值	截至本期止已匯回台灣投資收益	備註
和通汽車投資有限公司	投資經營決策、資金運作與財務管理、資訊服務、人員培訓等經營管理服務	998,468	註一	-	104,318	-	104,318	(95,845)	100.00	(95,845)	823,470	-	註五2.
上海和裕豐田汽車服務有限公司	汽車銷售維修服務	100,443	註一 註六	100,443	-	-	100,443	9,564	100.00	9,564	290,678	-	註五2.
上海和通國際貿易有限公司	汽車銷售及代理車輛報關服務	17,883	註九	5,961	-	-	5,961	-	100.00	-	-	-	
重慶南都豐田汽車服務有限公司	汽車銷售維修服務	147,687	註一	10,953	-	-	10,953	-	10.50		10,953		註五3.
北京和裕豐田汽車銷售服務有限公司	汽車銷售維修服務	89,415	註二	29,805	-	-	29,805	(35,565)	40.00	(14,226)	27,653	-	註五3.
重慶和凌雷克薩斯汽車銷售服務有限公司	汽車銷售維修服務	178,830	註一	178,830	-	-	178,830	50,968	100.00	50,968	563,877	-	註五2.
上海和晨汽車服務有限公司	汽車銷售維修服務	89,415	註一	89,415	-	-	89,415	11,982	100.00	11,982	121,699	-	註五2.
天津和裕豐田汽車銷售服務有限公司	汽車銷售維修服務	149,025	註二	104,318	-	-	104,318	(20,727)	70.00	(14,509)	114,524	-	註五1.
上海和凌汽車服務有限公司	汽車銷售維修服務	104,318	註三	78,238	-	-	78,238	30,967	100.00	30,967	376,259	-	註五2.
重慶南潤汽車銷售服務有限公司	汽車銷售維修服務	147,687	註一	11,736	-	-	11,736	-	10.50	-	11,736	-	註五3.
上海和釩物流設備貿易有限公司	產業用車輛及配件之銷售業務	131,142	註一	131,142	-	-	131,142	(2,579)	100.00	(2,579)	119,524	-	註五2.
重庆和裕豐田汽車銷售服務有限公司	汽車銷售維修服務	277,187	註一	128,162	149,025	-	277,187	(37,369)	100.00	(37,369)	187,267	-	註五2.
唐山和凌雷克薩斯汽車銷售服務有限公司	汽車銷售維修服務	172,869	註一	172,869	-	-	172,869	30,589	100.00	30,589	331,320	-	註五1.
南昌和凌雷克薩斯汽車銷售服務有限公司	汽車銷售維修服務	193,733	註一	193,733	-	-	193,733	15,823	100.00	15,823	238,235	-	註五1.
天津和通汽車銷售服務有限公司	汽車銷售及代理車輛報關服務	29,805	註九	29,805	-	-	29,805	-	100.00	-	-	-	

十四、營運部門資訊

不適用。

十五、首次採用 IFRSs

本個體財務報告係本公司依 IFRSs 所編製之首份個體財務報告，於編製初始個體資產負債表時，本公司業已將先前依中華民國一般公認會計原則編製財務報告所報導之金額調整為依 IFRSs 報導之金額。本公司就首次採用 IFRSs 所選擇之豁免、追溯適用之例外及自中華民國一般公認會計原則轉換至 IFRSs 如何影響本公司財務狀況、財務績效及現金流量之調節，說明如下：

(一)所選擇之豁免項目

1.企業合併

本公司對發生於轉換至國際財務報導準則日（以下簡稱轉換日）前之企業合併，選擇不追溯適用國際財務報導準則第 3 號「企業合併」規定。此豁免亦適用於本公司過去取得之投資關聯企業。

2.股份基礎給付交易

本公司對於轉換日前因股份基礎給付交易所產生已既得之權益工具選擇不追溯適用國際財務報導準則第 2 號「股份基礎給付交易」。

3.認定成本

(1)本公司對在轉換日之前已依中華民國一般公認會計原則重估價之不動產、廠房及設備，選擇以該重估價值作為重估價日之認定成本。

(2)本公司對在轉換日之前帳列固定資產且已依中華民國一般公認會計原則重估價之投資性不動產，選擇以該重估價值作為重估價日之認定成本。

4.員工福利

本公司選擇於轉換日將與員工福利計劃有關之全部累計精算損益一次認列於保留盈餘。並選擇以轉換日起各個會計期間推延決定之金額，揭露國際會計準則第 19 號「員工福利」第 120A 段(P)要求之確定福利義務現值、計劃資產公允價值及計劃盈虧、以及經驗調整之資訊。

5.累積換算差異數

本公司選擇於轉換日將國外營運機構所產生之累積換算差異數認定為零，俟後產生之兌換差額則依國際會計準則第 21 號「匯率變動之影響」之規定處理。

6.先前已認列金融工具之指定

本公司於轉換日選擇將部分原帳列「以成本衡量之金融資產」之投資金額以轉換日之公允價值指定為備供出售金融資產。

7.借款成本

本公司選擇適用民國 96 年修訂之國際會計準則第 23 號「借款成本」第 27 及 28 段之過渡規定，自轉換日起適用該準則。

(二)本公司除金融資產及金融負債之除列，因其與本公司無關，未適用國際財務報導準則第 1 號之追溯適用之例外規定外，其他追溯適用之例外說明如下：

1.會計估計

於民國 101 年 1 月 1 日依 IFRSs 所作之估計，係與該日依中華民國一般公認會計原則所作之估計一致。

2.非控制權益

推延適用國際會計準則第 27 號（民國 97 年修正）之下列規定：

(1)有關將綜合損益總額歸屬於母公司業主及非控制權益，即使非控制權益因而產生虧損餘額之規定；

(2)有關母公司對子公司未導致喪失控制之所有權權益之變動，應作為權益交易處理之規定；及

(3)有關母公司對子公司喪失控制之規定。

(三)自中華民國一般公認會計原則轉換至 IFRSs 之調節

國際財務報導準則第 1 號規定，企業須對比較期間之權益、綜合損益及現金流量進行調節。各期間之權益及綜合損益，依先前之中華民國一般公認會計原則轉換至 IFRSs 之調節，列示於下列各表：

(以下空白)

1.民國 101 年 1 月 1 日權益之調節

	中華民國一般公認會計原則	轉換影響數	IFRSs	說明
流動資產				
現金及約當現金	$ 7,079,466	($ 300,200)	$ 6,779,266	(1)
透過損益按公允價值衡量之金融資產－流動	409,232	-	409,232	
應收票據	16,903	-	16,903	
應收帳款	1,353,567	-	1,353,567	
其他應收款	108,186	490,025	598,211	(1)(3)
存貨	2,092,681	-	2,092,681	
預付款項	221,715	-	221,715	
遞延所得稅資產-流動	37,228	(37,228)	-	(5)
流動資產合計	11,318,978	152,597	11,471,575	
非流動資產				
備供出售金融資產－非流動	421,736	212,233	633,969	(6)
以成本衡量之金融資產－非流動	166,645	(166,645)	-	(6)(7)(2)(3)(4)
採用權益法之投資	17,316,076	(290,716)	17,025,360	(6)(7)(8)(9)(10)
不動產、廠房及設備	3,615,559	3,156	3,618,715	(11)
投資性不動產	-	1,708,851	1,708,851	(11)
遞延所得稅資產－非流動	-	214,760	214,760	(5)(10)
出租資產	1,712,007	(1,712,007)	-	(11)
其他非流動資產	50,444	427,556	478,000	(3)
非流動資產合計	23,282,467	397,188	23,679,655	
資產總計	$ 34,601,445	$ 549,785	$ 35,151,230	

	中華民國一般公認會計原則	轉換影響數	IFRSs	說明
流動負債				
短期借款	$ 188,916	$ -	$ 188,916	
應付帳款	3,246,672	-	3,246,672	
其他應付款	1,632,002	(45,471)	1,586,531	(3)
當期所得稅負債	603,938	-	603,938	
負債準備-流動	-	235,296	235,296	(3)
其他流動負債	61,366	15,392	76,758	(10)
流動負債合計	5,732,894	205,217	5,938,111	
非流動負債				
負債準備-非流動	-	1,427,397	1,427,397	(3)
土地增值稅準備	509,365	(509,365)	-	(8)
遞延所得稅負債-非流動	36,729	684,279	721,008	(5)(8)
其他非流動負債	1,039,532	(1,038,033)	1,499	(3)
非流動負債合計	1,585,626	564,278	2,149,904	
負債總計	7,318,520	769,495	8,088,015	
歸屬於母公司業主之權益				
股本				
普通股	5,461,792	-	5,461,792	
資本公積				
普通股溢價	263,060	-	263,060	
長期投資	77,308	(77,308)	-	(7)
保留盈餘				
法定盈餘公積	4,190,211	-	4,190,211	
特別盈餘公積	-	381,843	381,843	(13)
未分配盈餘	16,286,246	-	16,286,246	(2)(4)(7)(8)(9)(10)(12)(13)
其他權益	1,004,308	(524,245)	480,063	(6)(8)(9)(12)
權益總計	27,282,925	(219,710)	27,063,215	
負債及權益總計	$ 34,601,445	$ 549,785	$ 35,151,230	

2.民國 101 年 12 月 31 日權益之調節

	中華民國一般公認會計原則	轉換影響數	IFRSs	說明
流動資產				
現金及約當現金	$ 7,718,253	($ 900,200)	$ 6,818,053	(1)
透過損益按公允價值衡量之金融資產－流動	1,974,232	-	1,974,232	
應收票據	21,470	-	21,470	
應收帳款	1,281,677	-	1,281,676	
其他應收款	138,659	1,147,322	1,285,981	(1)(3)
存貨	1,575,266	-	1,575,266	
預付款項	163,651	-	163,651	
遞延所得稅資產-流動	139,510	(139,510)	-	(5)
流動資產合計	13,012,718	107,612	13,120,329	
非流動資產				
備供出售金融資產－非流動	478,175	212,234	690,409	(6)
以成本衡量之金融資產－非流動	166,645	(166,645)	-	(6)(7)(2)(4)(6)
採用權益法之投資	19,186,344	(492,507)	18,693,837	(7)(8)(9)(11)
不動產、廠房及設備	3,890,924	(7,201)	3,883,723	(11)
投資性不動產	-	1,679,974	1,679,974	(11)
遞延所得稅資產－非流動	-	267,414	267,414	(5)(10)
出租資產	1,680,057	(1,680,057)	-	(11)
其他非流動資產	22,527	274,296	296,823	(3)
非流動資產合計	25,424,672	87,508	25,512,180	
資產總計	$ 38,437,390	$ 195,120	$ 38,632,509	

	中華民國一般公認會計原則	轉換影響數	IFRSs	說明
流動負債				
短期借款	$ 317,523	$ -	$ 317,523	
透過損益按公允價值衡量之金融負債－流動	14,063	-	14,063	
應付票據	4,545	-	4,545	
應付帳款	3,503,111	-	3,503,111	
其他應付款	2,108,436	(485,713)	1,622,723	(3)(10)
當期所得稅負債	628,068		628,068	
負債準備-流動	-	745,059	745,059	(3)
其他流動負債	32,762	-	32,762	
流動負債合計	6,608,508	259,346	6,867,854	
非流動負債				
土地增值稅準備	509,365	(509,365)	-	(8)
遞延所得稅負債	66,568	635,190	701,758	(5)(8)
負債準備-非流動	-	971,633	971,633	(3)
其他非流動負債	890,361	(888,862)	1,499	(3)
非流動負債合計	1,466,294	208,596	1,674,890	
負債總計	8,074,802	467,942	8,542,744	
歸屬於母公司業主之權益				
股本				
普通股	5,461,792	-	5,461,792	
資本公積				
普通股溢價	263,060	-	263,060	
長期投資	77,308	(77,308)	-	(7)
保留盈餘				
法定盈餘公積	4,848,802	-	4,848,802	
特別盈餘公積	-	381,843	381,843	(13)
未分配盈餘	18,773,937	20,836	18,794,773	(2)(4)(7)(8)(9)(10)(12)(13)
其他權益	937,689	(598,194)	339,495	(4)(6)(8)(9)(12)
權益總計	30,362,588	(272,823)	30,089,765	
負債及權益總計	$ 38,437,390	$ 195,119	$ 38,632,509	

3.民國 101 年度綜合損益之調節

	中華民國一般公認會計原則	轉換影響數	IFRSs	說明
營業收入	$ 89,662,324	($ 392,741)	$ 89,269,583	
營業成本	(82,158,913)	(254,943)	(82,413,856)	
營業毛利	7,503,411	(647,684)	6,855,727	
聯屬公司間未實現利益	(184,241)	-	(184,241)	
聯屬公司間已實現利益	38,193	-	38,193	
營業費用	-	-	-	
推銷費用	(2,424,794)	675,516	(1,749,278)	(10)
管理費用	(1,124,814)	286	(1,124,528)	(10)
營業利益	3,807,755	28,118	3,835,873	
營業外收入及支出				
其他收入	1,059,378	(27,565)	1,031,813	(10)
其他利益及損失	21,045	-	21,045	
財務成本	(24,485)	-	(24,485)	
採用權益法之關聯企業及合資損益之份額	3,615,313	18,205	3,633,518	(2)(4)(7)(9)(10)
稅前淨利	8,479,006	18,758	8,497,764	
所得稅費用	(963,291)	2,078	(961,213)	(10)
繼續營業單位本期淨利	7,515,715	20,836	7,536,551	
本期淨利	7,515,715	20,836	7,536,551	
其他綜合損益				
國外營運機構財務報表換算之兌換差額	-	(1,433)	(1,433)	
備供出售金融資產未實現評價利益(損失)	-	56,440	56,440	
採用權益法之關聯企業及合資其他綜合損益之份額	-	(195,575)	(195,575)	(7)(9)
本期其他綜合損益(稅後淨額)	-	(140,568)	(140,568)	
本期綜合損益總額	$ 7,515,715	($ 119,732)	$ 7,395,983	

調節原因說明如下：

(1)存款期間超過三個月以上之定期存款

本公司現行「現金」科目內包括存款期間超過三個月以上之定期存款。未來現金包括庫存現金及活期存款，故三個月以上之定期存款不列入現金，且依國際會計準則第 7 號「現金流量表」規定，持有約當現金之目的在於滿足短期現金承諾，而非為投資或其他目的。通常只有短期內（例如，自取得日起三個月內）到期之投資方可視為約當現金。故本公司因此於轉換日調減現金及約當現金($300,200)，並調增其他應收款$300,200。

另於 101 年 12 月 31 日調減現金及約當現金($900,200)，並調增其他應收款$900,200。

(2)多元要素合約

本公司之子公司及關聯企業所銷售的部分商品與服務，係包含數個可單獨辨認之組成項目，依中華民國一般公認會計原則規定，隨銷貨附贈之保修券或客戶購買服務時贈送之紅利點數，應於銷售商品時認列所有之相關已收或應收對價之公允價值，並估計該隨貨附贈之贈品及其他對價可能產生之成本及相關負債，依國際財務報導解釋第 13 號「客戶忠誠計劃」規定，銷售之相關已收或應收對價之公允價值應分攤至贈品及該原始銷售商品部分，於原銷售時僅認列分攤至原始銷售商品部份之對價為收入，待給予客戶贈品時，再認列分攤至贈品之對價為收入；另本公司之子公司及關聯企業所銷售的產品，部分含有工程安裝服務，現行會計處理係於完工驗收時認列收入；依國際會計準則第 18 號「收入」規定，含數個可單獨辨認之多元要素合約，銷售之相關已收或應收對價之公允價值應分攤至各項可辨認組成項目中，並按照產品交付時點或服務提供的完工比例，分別認列收入。故本公司因此於轉換日調增採用權益法之投資$5,108 及未分配盈餘$5,108。

另於 101 年 12 月 31 日調減採權益法之投資($3,569)，並調增未分配盈餘$5,108；另於 101 年 1 月 1 日至 12 月 31 日調減採用權益法之關聯企業及合資損益之份額($8,677)，致未分配盈餘減少($8,677)。

(3)保固負債與相關補貼之認列

本公司於銷售商品時有提供客戶未來期間之保固服務，本公司因同時與上游供應商簽有保固協議，可確定獲得一部分或全部的歸墊，依現行會計處理，係就相關的保固負債扣除歸墊權後，按淨額估列相關的保固負債，惟依照國際會計準則第 37 號「負債準備、或有負債及或有資產」規定，企業應就保固負債估列相關的清償義務，並

在當其幾乎確定若清償義務將可受到補貼時，認列相關的歸墊權，並將歸墊權認列為單獨一項資產，於綜合損益表中，企業得將與負債準備有關的費用及因歸墊所認列的金額以淨額表達。故本公司因此於轉換日調增其他應收款$189,825及其他非流動資產$427,556，調增負債準備－流動$235,296及負債準備－非流動$1,427,397，並調減採權益法之投資($38,192)及其他應付款($45,471)及其他非流動負債($1,038,033)。

另於101年12月31日調增其他應收款$247,122及其他非流動資產$267,011，調減採權益法之投資($184,240)、其他應付款($497,937)及其他非流動負債($888,862)，並調增負債準備-流動$745,059及負債準備-非流動$971,633。

(4)租賃

本公司之子公司及關聯企業與第三人所簽訂之部分長期租賃契約含逐年調整之變動租金，依中華民國一般公認會計原則規定係依據各期約定之租金認列為各期之費用。惟依國際會計準則第17號「租賃」規定，企業應將契約約定之所有租金於租賃期間按直線法攤銷認列為各期費用。故本公司因此於轉換日調減採用權益法之投資($23,834)及調減未分配盈餘($23,834)。

另於101年12月31日調減採權益法之投資($32,045)，並調減未分配盈餘($23,834)及調增累積換算調整數$44；另於101年1月1日至12月31日調減採用權益法之關聯企業及合資損益份額($8,255)，致未分配盈餘減少($8,255)。

(5)所得稅

依中華民國一般公認會計原則規定，遞延所得稅資產或負債係依其相關負債或資產之分類，而劃分為流動或非流動項目，對於遞延所得稅負債或資產未能歸屬至財務報表所列之資產或負債者，則按預期該遞延所得稅負債或資產清償或實現之期間長短劃分為流動或非流動項目。惟依國際會計準則第1號「財務報表之表達」規定，企業不得將遞延所得稅資產或負債分類為流動資產或負債。且依國際會計準則第12號「所得稅」規定， 企業在有法定執行權將當期所得稅資產及負債互抵時，始應將遞延所得稅資產及遞延所得稅負債互抵。就台灣稅制而言，當期所得稅資產及負債不具有得予以互抵之法定執行權，故遞延所得稅資產及負債不得互抵。故本公司因此於轉換日調減遞延所得稅資產－流動($37,228)，調增遞延所得稅資產－非流動$212,143，並調增遞延所得稅負債－非流動$174,915。另於101年12月31日調減遞延所得稅資產-流動($139,510)、調增遞延所得稅資產-非流動$265,335，並調增遞延所得稅負債-非流動$125,825

(6)金融資產：權益工具

本公司、子公司及關聯企業所持有之未上市櫃及興櫃股票依民國100年7月7日修正前「證券發行人財務報告編製準則」規定，係以成本衡量並帳列「以成本衡量之金融資產」。惟依國際會計準則第39號「金融工具：認列與衡量」規定，權益工具無活絡市場但其公允價值能可靠衡量時（意即該權益工具之合理公允價值估計數區間之變異性並非重大，或於區間內各種估計數之機率能合理評估，並用以估計公允價值）， 應以公允價值衡量。故本公司因此於轉換日依民國100年12月22日修正之「證券行人財務報告編製準則規定，調增備供出售金融資產－非流動$212,233，調減以成本衡量之金融資產－非流動($45,480)、調增採權益法之投資$133,134，並調增金融商品之未實現損益(帳列其他權益)$299,887。

另於101年12月31日調增備供出售金融資產-非流動$212,233、調減以成本衡量之金融資產-非流動($45,480)、調增採權益法之投資$97,258，並調增金融商品之未實現損益$264,011。

(7)投資關聯企業/採權益法之長期股權投資

A.本公司所持有的部分股權投資，因持股未達20%，係以成本衡量並帳列「以成本衡量之金融資產」。惟依國際會計準則第28號「投資關聯企業」對持股未達20%但可能有重大影響力的各項指標予以綜合判斷的結果，部分轉投資係改採權益法處理。故本公司因此於轉換日調減以成本衡量之金融資產－非流動($121,165)、調增採權益法之投資$189,746及未配盈餘$68,581。

另於101年12月31日調減以成本衡量之金融資產-非流動($121,165)、調增採權益法之投資$201,523及未分配盈餘$68,581，並調增採用權益法之關聯企業及合資損益之份額$11,777，致未分配盈餘增加$11,777。

B.被投資公司增資發行新股時，若各股東非按比例認購或取得，致使投資比例發生變動但未喪失重大影響，依中華民國一般公認會計原則規定， 投資公司所投資之股權淨值之增減數應調整資本公積及長期股權投資。惟依國際會計準則規定，股權增加應依取得投資處理，股權減少則依處分投資處理並認列處分損益，配合本公司企業合併豁免的選用，本公司將因持股比例變動產生之資本公積－長期投資調減($77,308)、並調增未分配盈餘$77,308。

(8)固定資產重估及土地增值稅重分類

本公司對在轉換日之前已依我國一般公認會計原則重估價之不動產、廠房及設備，選擇以該重估價作為重估價日之認定成本。另，本公司辦理資產重估之土地依法計提之土地增值稅準備，依中華民國一般公認會計原則係表達於「各項準備－ 土地增值稅準備」；土地增值稅係屬所得稅範圍，依國際會計準則第12號「所得稅」規定應表達於「遞延所得稅負債」。故本公司因此於轉換日調減土地增值稅準備($509,365)，調整遞延所得稅負債－非流動$509,365，調減未實現重估增值($668,520)，並調增未分配盈餘$758,029及其他$89,509。

(9)退休金

A.退休金精算採用之折現率，係依我國財務會計準則公報第18號第23段規定應參酌之因素訂定。惟依國際會計準則第19號「員工福利」規定，折現率之採用係參考報導期間結束日幣別及期間與退休金計劃一致之高品質公司債之市場殖利率決定；在此類債券無深度市場之國家，應使用政府公債（於報導期間結束日)之市場殖利率。

B.依本公司會計政策規定，未認列過渡性淨給付義務係按預期可獲得退休金給付在職員工之平均剩餘服務年限，採直線法攤銷。惟本公司係屬首次適用國際財務報導準則，不適用國際會計準則第19號「員工福利」之過渡性規定，故無未認列過渡性負債。

C.依中華民國一般公認會計原則規定，資產負債表日累積給付義務超過退休基金資產公平價值部分為應認列退休金負債之下限。惟國際會計準則第19號「員工福利」並無此下限之規定。

D.本公司之子公司及關聯企業退休金精算損益，依中華民國一般公認會計原則規定，採緩衝區法認列為當期淨退休金成本。惟選擇於轉換日將與員工福利計劃有關之全部累計精算損益一次認列於保留盈餘。故本公司因此於轉換日調減採權益法之投資($636,981)及未分配盈餘($689,140)，並調增未認列退休金成本淨損失(帳列其他權益)$52,159。

另於101年12月31日調減採權益法之投資($651,490)、調減未分配盈餘($689,140)、調增未認列退休金淨損失$141,093、調增與其他綜合損益組成部分相關之所得稅$26,024、調減確定福利之精算損益($153,073)；另於101年1月1日至12月31日調增採用權益法之關聯企業及合資損益份額$23,606，致未分配盈餘增加$23,606。

(10)員工福利

中華民國一般公認會計原則對於累積未休假獎金之認列並無明文規定，本公司係於實際支付時認列相關費用。惟依國際會計準則第19號「員工福利」規定，應於報導期間結束日估列已累積未使用之累積未休假獎金費用。故本公司因此於轉換日調減採權益法之投資($9,205)及調增遞延所得稅資產－非流動$2,617、調增其他流動負債$15,392及調減未分配盈餘($21,980)。

另於101年12月31日調增其他應付款$12,224、調減採權益法之投資($9,454)及調增遞延所得稅資產-非流動$2,079，並調減未分配盈餘($21,981)。另於101年1月1日至12月31日調減推銷費用及管理費用分別為($266)、($287)，調減投資收益($249)，調減所得稅費用為($2,078)，致未分配盈餘調增$2,382。

(11)投資性不動產

本公司供出租使用之不動產，依中華民國一般公認會計原則係表達於「出租資產」；依國際會計準則第40號「投資性不動產」規定，符合定義之投資性不動產應表達於「投資性不動產」。故本公司因此於轉換日調增投資性不動產$1,708,851及調增不動產、廠房及設備$3,156，並調減出租資產($1,712,007)。

另於101年12月31日調增投資性不動產$1,679,974、調減出租資產($1,680,057)，並調增固定資產淨額$82。

(12)累積換算調整數

本公司依國際財務報導準則第1號「首次採用國際財務報導準則」所提供的豁免項目選擇於轉換日將國外營運機構所產生之累積換算差異數認定為零，俟後產生之兌換差額則依國際會計準則第21號「匯率變動之影響」之規定處理。故本公司因此於轉換日調減累積換算調整數(帳列其他權益)($207,771)，並調增未分配盈餘$207,771。

(13)特別盈餘公積

依民國101年4月6日金管證發字第1010012865號令規定，本公司因選擇將未實現重估增值及累積換算調整數轉入未分配盈餘，應提列特別盈餘公積計$381,843。

4.民國101年度現金流量表之重大調整

(1)自中華民國一般公認會計原則轉換至 IFRSs，對所報導之本公司產生之現金流量並無影響。

(2)中華民國一般公認會計原則與IFRSs表達間之調節項目，對所產生之現金流量無淨影響。

六、公司及其關係企業最近年度及截至年報刊印日止，如有發生財務週轉困難情事，其對本公司財務狀況之影響：不適用

柒、財務概況及經營結果之檢討分析與風險管理

Review of Financial Conditions, Operating Results, and Risk Management

柒、財務狀況及財務績效之檢討分析與風險事項

一、財務狀況：

單位：新台幣仟元

項目＼年度	102 年度	101 年度	差異	
			金額	%
流動資產	88,509,781	81,631,448	6,878,333	8
非流動資產	46,518,574	39,879,006	6,639,568	17
資產總額	135,028,355	121,510,454	13,517,901	11
流動負債	78,494,224	72,467,153	6,027,071	8
非流動負債	18,257,807	14,459,475	3,798,332	26
負債總額	96,752,031	86,926,628	9,825,403	11
股本	5,461,792	5,461,792	0	0
資本公積	263,060	263,060	0	0
保留盈餘	26,570,485	24,025,418	2,545,067	11
其他權益	750,618	339,495	411,123	121
非控制權益	5,230,369	4,494,061	736,308	16
權益總額	38,276,324	34,583,826	3,692,498	11

最近二年度增減比例變動分析說明：

1. 非流動負債：主要係本年度長期借款較 101 年度增加。
2. 其他權益：主要係本年度國外營運機構財務報表換算之兌換差額及備供出售金融資產未實現損益較 101 年度增加。

二、財務績效：

(一).財務績效比較分析

單位：新台幣仟元

項目＼年度	102 年度	101 年度	增（減）金額	變動比例
營業收入淨額	146,466,911	138,538,340	7,928,571	6
營業成本	(128,577,607)	(122,501,900)	(6,075,707)	5
營業毛利	17,884,310	16,039,861	1,844,449	11
營業費用	(10,711,895)	(9,248,272)	(1,463,623)	16
營業淨利	7,172,415	6,791,589	380,826	6
營業外收入及支出	3,398,849	3,461,343	(62,494)	(2)
稅前淨利	10,571,264	10,252,932	318,332	3
所得稅費用	(1,938,013)	(1,760,255)	(177,758)	10
本期淨利	8,633,251	8,492,677	140,574	2
本期其他綜合利益(損失)之稅後淨額	236,208	(204,679)	440,887	-
本期綜合利益總額	8,869,459	8,287,998	581,461	7
淨利歸屬於母公司業主	7,650,112	7,536,551	113,561	2
淨利歸屬於非控制股權	983,139	956,126	27,013	3
綜合利益總額歸屬於母公司業主	7,871,803	7,395,983	475,820	6
綜合利益總額歸屬於非控制股權	997,656	892,015	105,641	12

1.最近二年度增減比例變動分析說明：

(1)本期其他綜合利益(損失)之稅後淨額：主要係國外營運機構財務報表換算之兌換差額及備供出售金融資產未實現利益較 101 年度增加。

2.公司主要營業內容改變：無。

3.預計未來一年度銷售數量及其依據與公司預期銷售量得以持續成長或衰退之主要影響因素：

請參閱第 2 頁「103 年度營運展望」

(二).營業毛利變動分析：無。

三、現金流量：

(一).最近二年度流動性分析

項目＼日期	102 年 12 月 31 日	101 年 12 月 31 日	增(減)比率
現金流量比率	18.69%	-	18.69%
現金流量允當比率	37.47%	36.72%	0.75%
現金再投資比率	13.74%	-	13.74%
增減比例變動分析說明： 現金流量比率、現金流量允當比率、現金再投資比率增加：主要係營業活動淨現金流量增加所致。			

(二).未來一年現金流動性分析

單位：新台幣仟元

期初現金餘額(1)	預計全年來自營業活動淨現金流量(2)	預計全年投資及融資活動之淨現金流量(3)	預計現金剩餘額(不足)數額(1)+(2)-(3)	預計現金不足額之措施	
				投資計劃	理財計劃
9,845,686	13,774,653	(16,920,617)	6,699,722	—	—
1.民國 103 年度現金流量變動情形分析： (1)營業活動：預計 103 年度經營狀況穩定，營業活動可產生淨現金流入。 (2)投資及融資活動：主要係發放現金股利、長期投資增加及購置設備等產生之淨現金流出。 2.預計現金不足額之補救措施及流動性分析：不適用。					

四、最近年度重大資本支出對財務業務之影響：

(一).重大資本支出之運用情形及資金來源：

項目	時間	資金來源	金額
購買經銷商股權(註)	102 年 10 月	自有資金	2,826,107 仟元

註：係購買桃苗汽車股份有限公司、高都汽車股份有限公司及蘭揚汽車股份有限公司 20%已發行股份。

(二).預計可能產生效益：

投資汽車本業經銷商除強化與經銷商間之關係，有助雙方策略發展，轉投資事業獲利亦挹注集團獲利增加。

五、最近年度轉投資政策、其獲利或虧損之主要原因、改善計畫及未來一年投資計畫：

(一).轉投資政策：

投資以汽車本業及汽車週邊相關事業為主，以精耕小型車、商用車、產車等經銷通路，及發展中古車、汽車用品、分期、租賃、保險、大陸豐田經銷等汽車週邊事業，未來將持續整合集團資源，擴大新事業領域。

(二).獲利狀況：

102 年轉投資事業獲利總額為 13.59 億元，佔全公司獲利約 15.7%，獲利主要來源為國瑞汽車、小型車經銷等投資事業。

(三).103 年投資計劃：

1、增加對大陸經銷據點投資，計畫增加本公司轉投資之和通汽車投資有限公司再轉投資之泰州高都雷克薩斯汽車銷售服務有限公司及晉中中部豐田汽車銷售服務公司。

2、參與豐田經銷商—中部汽車股份有限公司之現金增資，增資完成後取得中部汽車股份有限公司 20%股份。

六、風險事項應分析評估最近年度及截至年報刊印日止之下列事項：

(一).利率、匯率變動、通貨膨脹情形對公司損益之影響及未來因應措施：

風險管理工作由本集團內各公司之財務部門按照董事會核准之政策執行。本集團內各公司之財務部門透過與集團營運單位密切合作，負責辨認、評估與規避財務風險。董事會對整體風險管理訂有書面原則，亦對特定範圍與事項提供書面政策。

1、利率變動之影響：

(1)子公司-和潤企業股份有限公司、和運租車股份有限公司及長源汽車股份有限公司借入之款項部分係採固定利率計息，有一定之市場風險。若依 102 年度資產負債表日持有之部位核算，市場利率每上升或下降 1%，將使借款之公平價值上升或下降 $325,180 仟元。

(2)子公司－和潤企業股份有限公司及和運租車股份有限公司從事之利率交換交易係以 PVBP (Present Value of Basis Point) 法評估市場風險，並於操作時依契約價值之變動設定停損點，發生之損失應在可預期之範圍內，故無重大之市場風險。

2、匯率變動之影響：

(1)本集團係跨國營運，因此受多種不同貨幣所產生之匯率風險，主要為美元及人民幣。相關匯率風險來自未來之商業交易、已認列

之資產與負債，及對國外營運機構之淨投資。

(2)本集團管理階層已訂定政策，規定集團內各公司管理相對其功能性貨幣之匯率風險。集團內各公司應透過集團內各公司之財務部門就其整體匯率風險進行避險。為管理來自未來商業交易及已認列資產與負債之匯率風險，集團內各公司透過集團內各公司之財務部門採用遠期外匯合約進行。當未來商業交易、已認列資產或負債係以非該個體之功能性貨幣之外幣計價時，匯率風險便會產生。

(3)本集團從事之業務涉及若干非功能性貨幣(本公司及部分子公司之功能性貨幣為台幣、部分子公司之功能性貨幣為人民幣)，故受匯率波動之影響，具重大匯率波動影響之外幣資產及負債資訊，請參考 102 年度合併財務報告暨會計師查核報告

3、通貨膨脹之影響：

本公司最近年度及截至年報刊印日之營運狀況並未因通貨膨脹而受到重大影響。

(二).從事高風險、高槓桿投資、資金貸與他人、背書保證及衍生性商品交易之政策、獲利或虧損之主要原因及未來因應措施：

1、高風險、高槓桿投資：

本集團並未從事任何高風險、高槓桿投資之情形。

2、資金貸與他人及背書保證：

本集團管理階層已訂定政策，規定集團內各子公司訂定「資金貸與他人作業程序」及「背書保證作業程序」作為控管依據。102 年度資金貸與及背書保證均為子公司正常營運所須之子公司間貸與或為銀行融資所提供之部分背書保證，102 年度無資金貸與及背書保證損失。

3、衍生性商品交易：

本集團管理階層已訂定政策，規定集團內各公司依據已訂定之「從事衍生性商品交易處理程序」從事衍生性商品交易。102 年度從事之衍生性金融商品交易主要為美金遠期外匯避險交易、換匯換利交易及利率交換合約等。

(三).未來研發計畫及預計投入之研發費用：

1、本公司商品開發部門與國瑞汽車及日本原廠 TOYOTA 合作密切，不斷地針對台灣汽車市場狀況分析消費者需求及喜好，推出符合市場需求之新車款。目前銷售車種 RAV4、CAMRY、WISH、ALTIS、YARIS、VIOS、INNOVA 等，均為市場中之暢銷車種，其中 2013 年推出之大改款 ALTIS，更是以優異的商品力，持續蟬聯台灣車市單一車種銷售冠軍。未來本公司亦將持續推出切合消費者需求且環保節能之車款，預期對本公司未來銷售有正面及穩定的助益。

2、本公司為汽車代理商，專責商品之企劃及銷售，其有關於製造、研發均由製造廠日本原廠 TOYOTA 及國瑞汽車負責。

(四).國內外重要政策及法律變動對公司財務業務之影響及因應措施：

因應主管機關對公司治理、公司法等的修訂，本集團業已配合辦理，目前對財務業務尚無重大影響。

(五).科技改變及產業變化對公司財務業務之影響及因應措施：

在硬體方面，寬頻網路及無線網路逐漸普遍，伺服器處理資料的速度增快，費用亦不斷降低，提昇了即時遠端存取的效率，兩方面的發展，皆讓本公司帳務分析時資料擷取的時效加強，進而對本公司的整體業務亦有相當的助益。

(六).企業形象改變對企業危機管理之影響及因應措施：

1、【LEXUS IS 車型】顧客免費召回改正活動

(1)本公司於 2013 年 1 月 28 日接獲日本豐田汽車公司通知，自 2010 年 8 月 3 日至 2011 年 1 月 11 日生產的部份 IS 車輛，由於雨刷臂螺帽與雨刷臂之間摩擦力過高，使雨刷臂螺帽無法正常鎖附至規格扭力，可能因此導致雨刷臂與雨刷馬達樞軸間緊密度不足；最嚴重狀況下，會造成一側或兩側雨刷無法作動，降低駕駛者視野，影響行車安全。

(2)接獲通知後，隨即盤點國內受影響之車輛數，並於 2013 年 1 月 30 日立即發出安全性召回改正通知。

(3)本公司於 2013 年 2 月前完成相關零件準備工作，並於 3 月 1 日起正式展開召修活動，對於受影響之車主實施「回廠免費更換改善後的新品雨刷臂螺帽之召回改正活動』」，解除車主的不安與疑慮。

2、【TOYOTA PRIUS 車型】顧客免費召回改正活動

(1)本公司於 2013 年 6 月接獲日本豐田汽車公司通知，自 2008 年 10 月 10 日至 2009 年 10 月 7 日所生產的 PRIUS 車型，因煞車蓄壓器內氮氣室的氣體可能混入煞車油內，造成煞車踏板行程加長、煞車力低減。由於此情況會導致煞車距離增長，可能影響行車安全。

(2)接獲通知後，隨即盤點國內受影響之車輛數，並於 2013 年 6 月 28 日立即發出安全性召回改正通知。

(3)本公司即於 2013 年 7 月 1 日正式進行回廠免費檢查或更換煞車蓄壓器，解除車主的不安與疑慮。

(七).進行併購之預期效益、可能風險及因應措施：無。

(八).擴充廠房之預期效益、可能風險及因應措施：

1、因鑑於和泰子公司-東部汽車現承租之本社土地，面臨地主大幅調漲續約租金及租期不長問題，為避免此租賃之各種不穩定因素增加東部汽車經營上之風險。本公司於 2013 年 12 月簽約購入花蓮市自強段 505、519 等二地號共 1,145 坪土地，預定於 2014 年 4 月完成整體買賣程序。未來將租予東部汽車興建本社及 TOYOTA/LEXUS 雙品牌營業據點使用。

2、本次採購案均遵照本公司之「取得或處分資產處理程序」辦理(此程序符合證券交易法第三十六條之一及證期會台財證一字第 0910006105 號函『公開發行公司取得或處分資產處理準則』相關規定)。且為了避免交易風險，購地資金之給付全程委託中國信託商業銀行辦理履約保證信託。

3、本公司所屬的子公司或關係企業是永續經營的企業，並與本公司正式簽訂廠房租約，故本公司無可能風險的問題。

(九).進貨或銷貨集中所面臨之風險及因應措施：

1、集團母公司和泰汽車為日本豐田汽車公司及日本日野汽車公司在台販賣豐田車系、LEXUS 車系及日野車系各型車輛及零配件之代理商，且為國瑞汽車股份有限公司在台之總經銷商，故進貨集中為汽車銷售業之產業特性。本公司與廠商維持長期穩定之合作關係，因此並無進貨集中之風險。

2、和泰汽車與國都汽車股份有限公司等八家經銷商簽訂經銷契約，授權經銷商在主要販賣區域內，販賣豐田及 LEXUS 車輛、零配件、用品等商品，亦為銷售通路之特性，並無銷貨集中之風險。

(十).董事、監察人或持股超過百分之十之大股東，股權之大量移轉或更換對公司之影響、風險及因應措施：無。

(十一).經營權之改變對公司之影響、風險及因應措施：無。

(十二).訴訟或非訟事件，應列明公司及公司董事、監察人、總經理、實質負責人、持股比例超過百分之十之大股東及從屬公司已判決確定或尚在繫屬中之重大訴訟、非訟或行政爭訟事件，其結果可能對股東權益或證券價格有重大影響者，應揭露其系爭事實、標的金額、訴訟開始日期、主要涉訟當事人及截至年報刊印日止之處理情形：無。

(十三).其他重要風險及因應措施：無。

七、其他重要事項：無。

捌、特別記載事項

Special Disclosure

一、關係企業相關資料(102 年 12 月 31 日)

(一).關係企業組織圖

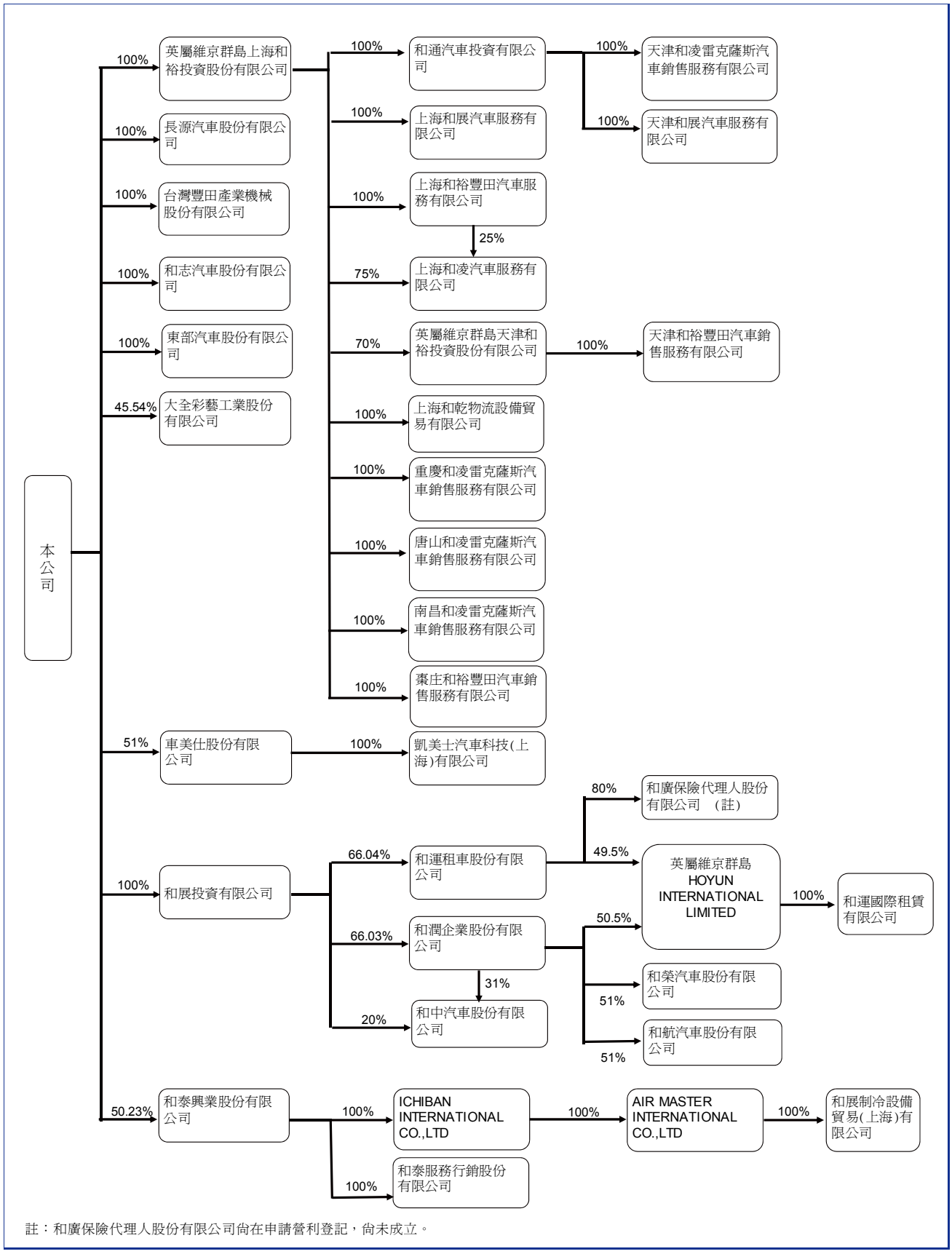

註：和廣保險代理人股份有限公司尚在申請營利登記，尚未成立。

(二).各關係企業基本資料

企業名稱	設立日期	地址	實收資本額(元)	主要營業項目
長源汽車股份有限公司	87.09.25	台北市中山區松江路121號10樓	NT$1,866,682,920	汽車、零件銷售及汽車修理等業務
和展投資有限公司	88.04.22	台北市中山區松江路121號9樓	NT$3,436,959,804	一般轉投資業務
和潤企業股份有限公司	88.05.25	台北市中山區松江路121號15樓	NT$2,480,988,380	各種車輛之分期買賣及租賃業務
和運租車股份有限公司	88.05.24	台北市中山區松江路121號15樓	NT$726,500,720	小客車租賃業務
英屬維京群島上海和裕投資股份有限公司	84.04.11	FLEMMING HOUSE, WICKHAMS CAY, P.O. BOX 662, ROADTOWN, TORTOLA, BRITISH VIRGIN ISLANDS	US$55,277,700	轉投資大陸地區，從事汽車、零件貿易及汽車修理等業務
上海和裕豐田汽車服務有限公司	85.02.13	上海市閔行區滬青平路999號	US$3,370,000	汽車銷售維修服務
車美仕股份有限公司	76.09.29	桃園縣中壢市吉林路1號	NT$240,000,000	汽車零件、配件及石油製品、燃料等之批發及零售
和泰興業股份有限公司	52.10.04	台北市松山區復興北路143號12樓	NT$492,000,000	代理銷售冷氣空調系統及承包冷氣空調工程
台灣豐田產業機械股份有限公司	91.09.10	台北市中山區松江路121號12樓	NT$373,023,520	產業用車輛銷售及修理等業務
英屬維京群島天津和裕投資股份有限公司	91.02.05	FLEMMING HOUSE, WICKHAMS CAY, P.O. BOX 662, ROADTOWN, TORTOLA, BRITISH VIRGIN ISLANDS	US$5,000,000	轉投資大陸地區，從事汽車、零件貿易及汽車維修等業務
天津和裕豐田汽車銷售服務有限公司	91.07.31	天津市衛津南路299號	US$5,000,000	汽車銷售維修服務
上海和凌汽車服務有限公司	92.12.30	上海市普陀區同普路1411號	US$3,500,000	汽車銷售維修服務
和志汽車股份有限公司	93.04.27	臺北市中山區松江路550號	NT$48,584,910	中古車買賣
大全彩藝工業股份有限公司	53.02.25	台北市中山區松江路127號3樓	NT$221,281,900	包裝產品之生產銷售
上海和展汽車服務有限公司	96.03.20	上海市閔行區蓮花南路2058號	US$3,000,000	汽車銷售維修服務
重慶和凌雷克薩斯汽車銷售服務有限公司	95.04.17	重慶市經濟技術開發區北部新區經開園金渝大道88號附8號	US$6,000,000	汽車銷售維修服務

企業名稱	設立日期	地址	實收資本額(元)	主要營業項目
英屬維京群島 HOYUN INTERNATIONAL LIMITED	95.01.27	P.O.BOX 957,OFFSHORE INCORPORATIONS CENTRE, ROADTOWN,TORTOLA, BRITISH VIRGIN ISLANDS	US$30,000,000	一般投資業務
和運國際租賃有限公司	96.01.29	上海市普陀區怒江北路 427 號 9 樓 D 座	US$30,000,000	汽車租賃、批發、零售及支援服務
ICHIBAN INTERNATIONAL CO., LTD.	94.10.13	EQUITY TRUST CHAMBERS, P.O. BOX 3269, APIA, SAMOA	US$3,000,000	一般投資業務
AIR MASTER INTERNATIONAL CO., LTD.	94.11.11	EQUITY TRUST CHAMBERS, P.O. BOX 3269, APIA, SAMOA	US$3,000,000	一般投資業務
和展制冷設備貿易(上海)有限公司	96.03.12	上海市長寧區宣化路 300 號 701A 室	US$3,000,000	冷氣空調設備買賣
和泰服務行銷股份有限公司	96.10.08	台北市松山區復興北路 143 號 11 樓	NT$50,000,000	冷氣零件買賣
上海和乾物流設備貿易有限公司	97.05.20	上海市松江區新橋鎮曹農路 515 號	US$4,400,000	產業用車輛及配件之銷售業務
棗庄和裕豐田汽車銷售服務有限公司	97.07.23	山東省棗庄市薛城區張范鎮復興路 1 號	US$9,300,000	汽車銷售維修服務
唐山和凌雷克薩斯汽車銷售服務有限公司	97.08.04	河北省唐山市開平區開越路 590 號	US$5,800,000	汽車銷售維修服務
南昌和凌雷克薩斯汽車銷售服務有限公司	97.11.06	江西省南昌縣蓮塘鎮蓮塘北大道 509 號	US$6,500,000	汽車銷售維修服務
東部汽車股份有限公司	98.04.06	花蓮縣吉安鄉中山路 2 段 247 號 1 樓	NT$160,541,410	汽車、零件銷售及汽車修理等業務
天津和凌雷克薩斯汽車銷售服務有限公司	99.06.09	天津市西青經濟開發區賽達三大道與四支路交界處	US$12,000,000	汽車銷售維修服務
和通汽車投資有限公司	99.05.20	上海市閘北區江場三路 238 號 1513、1514 室	US$33,500,000	投資經營決策、資金運作與財務管理、資訊服務、人員培訓等經營管理服務
天津和展汽車服務有限公司	99.11.19	天津市西青經濟開發區賽達四支路 11 號	RMB$33,600,000	汽車銷售維修服務
和榮汽車股份有限公司	100.09.14	高雄市鳳山區建國路三段 475 號	NT$55,000,000	中古車買賣
和中汽車股份有限公司	102.03.19	台中市南區復興路一段 289 號	NT$60,000,000	中古車買賣
和航汽車股份有限公司	102.11.01	桃園縣中壢市中華路二段 66 號	NT$60,000,000	中古車買賣
凱美士汽車科技(上海)有限公司	100.01.18	上海市松江區茸北鎮茸樹路 28 號第一幢	US$1,330,000	車輛用品買賣

(三).依公司法第 369 條之 2 第二項規定直接或間接由本公司控制人事、財務或業務經營之從屬公司：

關係企業	控制從屬關係
大全彩藝工業股份有限公司	本公司取得該公司過半數董事席位

(四).依公司法第 369 條之 3 推定為有控制與從屬關係公司：無。

(五).整體關係企業經營業務所涵蓋之行業：參考(二)

(六).各關係企業董事、監察人及總經理資料：

企業名稱	職稱	姓名或代表人	持有股份	
			股數/金額	持股比例
長源汽車股份有限公司	董事	和泰汽車股份有限公司法人代表人： 柯濬源、黃南光、蘇純興、黃志誠、蘇麥克、胡漢苗、黃明顯	186,668,292	100%
	監察人	和泰汽車股份有限公司法人代表人： 蘇利永、黃文瑞		
	總經理	胡漢苗	—	—
和展投資有限公司	董事	和泰汽車股份有限公司法人代表人： 黃南光、蘇純興	NT$3,436,959,804	100%
和潤企業股份有限公司	董事	和展投資有限公司法人代表人： 黃南光、蘇純興、田天明、蘇利永、黃怡然、黃明顯	163,826,621	66.03%
		日商豐田財務服務株式會社法人代表人： 四方田康博	82,865,010	33.40%
	監察人	ROGER HUANG	—	—
		河野弘	—	—
	總經理	田天明	—	—
和運租車股份有限公司	董事	和展投資有限公司法人代表人： 黃南光、蘇純興、田天明、蘇利永、黃振緯、吳家炎	47,979,808	66.04%
		日商豐田財務服務株式會社法人代表人： 四方田康博	24,265,122	33.40%
	監察人	蘇室邦	—	—
		河野弘	—	—
	總經理	田天明	—	—
英屬維京群島上海和裕投資股份有限公司	董事	蘇室邦、黃文瑞、柯文生	US$55,277,700	100%
上海和裕豐田汽車服務有限公司	董事	英屬維京群島上海和裕投資股份有限公司 法人代表人:王通州、黃志誠、蘇純興、黃怡然、蘇利永、ROGER HUANG	US$3,370,000	100%
		上海華漕房地產開發有限公司法人代表人： 陸永德	—	—
	監察人	英屬維京群島上海和裕投資股份有限公司 法人代表人：蘇室邦	US$3,370,000	100%
	總經理	廖銘地	—	—

企業名稱	職稱	姓名或代表人	持有股份	
			股數/金額	持股比例
車美仕股份有限公司	董事	和泰汽車股份有限公司法人代表人：蘇純興、河野弘、賴宏達	12,240,000	51.00%
		日商 J-TACS Corp.法人代表人：井戶明則、松崎裕	8,016,000	33.40%
	監察人	和裕投資股份有限公司法人代表人：黃南光	3,744,000	15.60%
	總經理	賴宏達	—	—
和泰興業股份有限公司	董事	和泰汽車股份有限公司法人代表人：蘇一仲、黃志誠、蘇室安、黃南光、柯文生、蘇麥克、黃承洋、王清、王玄郎、黃榮福、陳建州、陳力弘	24,710,856	50.23%
		和申興業股份有限公司法人代表人：莊郁仁	40	0.00%
		金山貿易股份有限公司法人代表人：蘇瑟宜、蘇室定	4,670,921	9.49%
	監察人	吳俊明	87,005	0.18%
		金元山投資股份有限公司法人代表人：蘇吟	4,857,882	9.87%
		和昭實業股份有限公司法人代表人：黃怡然	9,382,796	19.07%
	總經理	王玄郎	—	—
台灣豐田產業機械股份有限公司	董事	和泰汽車股份有限公司法人代表人：黃志誠、張民杰、劉慶堂	37,302,352	100%
	監察人	和泰汽車股份有限公司法人代表人：黃文瑞		
	總經理	劉慶堂	—	—
英屬維京群島天津和裕投資股份有限公司	董事	蘇室邦、黃文瑞、柯文生	US$3,500,000	70.00%
天津和裕豐田汽車銷售服務有限公司	董事	英屬維京群島天津和裕投資股份有限公司法人代表人：王通州、黃志誠、蘇純興、黃怡然、蘇利永、ROGER HUANG	US$5,000,000	100%
	監察人	英屬維京群島天津和裕投資股份有限公司法人代表人：蘇室邦		
	總經理	廖守仁	—	—
上海和凌汽車服務有限公司	董事	英屬維京群島上海和裕投資股份有限公司法人代表人：黃志誠、蘇純興、黃怡然、蘇利永、ROGER HUANG	US$2,625,000	75.00%
		上海和裕豐田汽車服務有限公司法人代表人：王通州	US$875,000	25.00%
	監察人	英屬維京群島上海和裕投資股份有限公司法人代表人：柯王德	US$2,625,000	75.00%
	總經理	張家榕	—	—

企業名稱	職稱	姓名或代表人	持有股份	
			股數/金額	持股比例
和志汽車股份有限公司	監察人	和泰汽車股份有限公司法人代表人：林麗華	4,858,491	100%
	清算人	江慶龍	—	—
大全彩藝工業股份有限公司	董事	和泰汽車股份有限公司法人代表人： 黃志誠、黃國選、張景涵、蘇紘明、黃怡然、柯文生	1,007,609	45.54%
		和裕投資股份有限公司法人代表人：蘇室安	262,250	11.85%
		羅逸峰	9,609	0.43%
		李銘源	33,397	1.51%
	監察人	資耕開發股份有限公司法人代表人： HUANG GEORGE	138,764	6.27%
	總經理	黃國選	—	—
上海和展汽車服務有限公司	董事	英屬維京群島上海和裕投資股份有限公司 法人代表人：王通州、黃志誠、蘇純興、黃怡然、蘇利永、ROGER HUANG	US$3,000,000	100%
	監察人	英屬維京群島上海和裕投資股份有限公司 法人代表人：柯王德		
	總經理	何肇浩	—	—
重慶和凌雷克薩斯汽車銷售服務有限公司	董事	英屬維京群島上海和裕投資股份有限公司 法人代表人：王通州、黃志誠、蘇純興、黃怡然、蘇利永、ROGER HUANG	US$6,000,000	100%
	監察人	英屬維京群島上海和裕投資股份有限公司 法人代表人：柯王德		
	總經理	潘盟煌	—	—
英屬維京群島HOYUN INTERNATIONAL LIMITED	董事	蘇室邦、黃文瑞、柯文生	US$30,000,000	100%
和運國際租賃有限公司	董事	英屬維京群島HOYUN INTERNATIONAL LIMITED 法人代表人：田天明、蘇純興、黃怡然、王通州、四方田康博	US$30,000,000	100%
	監察人	英屬維京群島HOYUN INTERNATIONAL LIMITED 法人代表人：柯王德		
	總經理	鄒培欽	—	—
ICHIBAN INTERNATIONAL CO., LTD.	董事	和泰興業股份有限公司法人代表人: 蘇一仲、王玄郎、黃志誠、黃榮福	US$3,000,000	100%
AIR MASTER INTERNATIONAL CO., LTD.	董事	ICHIBAN INTERNATIONAL CO.,LTD. 法人代表人: 蘇一仲、王玄郎、黃志誠、黃榮福	US$3,000,000	100%
和展制冷設備貿易(上海)有限公司	董事	AIR MASTER INTERNATIONAL CO., LTD. 法人代表人: 蘇一仲、王玄郎、黃志誠	US$3,000,000	100%
	監察人	AIR MASTER INTERNATIONAL CO., LTD. 法人代表人:黃榮福		
	總經理	簡鴻裕	—	—

企業名稱	職稱	姓名或代表人	持有股份	
			股數/金額	持股比例
和泰服務行銷股份有限公司	董事	和泰興業股份有限公司法人代表人: 王玄郎、蘇一仲、黃志誠、張裕成、黃榮福	5,000,000	100%
	監察人	和泰興業股份有限公司法人代表:莊郁仁		
	總經理	王玄郎	—	—
上海和乾物流設備貿易有限公司	董事	英屬維京群島上海和裕投資股份有限公司 法人代表人:劉慶堂、黃志誠、蘇純興、黃怡然、蘇利永、ROGER HUANG	US$4,400,000	100%
	監察人	英屬維京群島上海和裕投資股份有限公司 法人代表人：蘇紘明		
	總經理	李瑞鐘	—	—
棗庄和裕豐田汽車銷售服務有限公司	董事	英屬維京群島上海和裕投資股份有限公司 法人代表人:王通州、黃志誠、蘇純興、黃怡然、蘇利永、ROGER HUANG	US$9,300,000	100%
	監察人	英屬維京群島上海和裕投資股份有限公司 法人代表人：蘇室邦		
	總經理	李居杰	—	—
唐山和凌雷克薩斯汽車銷售服務有限公司	董事	英屬維京群島上海和裕投資股份有限公司 法人代表人:王通州、黃志誠、蘇純興、黃怡然、蘇利永、ROGER HUANG	US$5,800,000	100%
	監察人	英屬維京群島上海和裕投資股份有限公司 法人代表人：蘇紘明		
	總經理	古宗淦	—	—
南昌和凌雷克薩斯汽車銷售服務有限公司	董事	英屬維京群島上海和裕投資股份有限公司 法人代表人:王通州、黃志誠、蘇純興、黃怡然、蘇利永、ROGER HUANG	US$6,500,000	100%
	監察人	英屬維京群島上海和裕投資股份有限公司 法人代表人：蘇紘明		
	總經理	曾振榕	—	—
東部汽車股份有限公司	董事	和泰汽車股份有限公司法人代表人： 蘇純興、張民杰、黃明顯、吳家炎、蕭興前	16,054,141	100%
	監察人	和泰汽車股份有限公司法人代表人：謝富來		
	總經理	蕭興前	—	—
天津和凌雷克薩斯汽車銷售服務有限公司	董事	和通汽車投資有限公司法人代表人： 王通州、黃志誠、蘇純興、黃怡然、蘇利永、ROGER HUANG	US$12,000,000	100%
	監察人	和通汽車投資有限公司法人代表人：柯王德		
	總經理	周晉達	—	—

企業名稱	職稱	姓名或代表人	持有股份	
			股數/金額	持股比例
和通汽車投資有限公司	董事	英屬維京群島上海和裕投資股份有限公司 法人代表人：黃南光、蘇純興、黃志誠、蘇利永、黃怡然、柯王德、河野弘、王通州	US$33,500,000	100%
	監察人	英屬維京群島上海和裕投資股份有限公司 法人代表人：蘇室邦		
	總經理	王通州	—	—
天津和展汽車服務有限公司	董事	和通汽車投資有限公司法人代表人： 王通州、黃志誠、蘇純興、黃怡然、蘇利永、ROGER HUANG	RMB$33,600,000	100%
	監察人	和通汽車投資有限公司法人代表人：柯王德		
	總經理	梁景興	—	—
和榮汽車股份有限公司	董事	和潤企業股份有限公司法人代表人： 田天明、林彥良、黃明顯	2,805,000	51.00%
		高都汽車股份有限公司法人代表人： 余榮輝、余宗儒	2,695,000	49.00%
	監察人	和潤企業股份有限公司法人代表人：蘇室安	2,805,000	51.00%
		高都汽車股份有限公司法人代表人：吳國詩	2,695,000	49.00%
	總經理	余宗儒	—	—
和中汽車股份有限公司	董事	和潤企業股份有限公司法人代表人： 田天明、張民杰、林清茂	1,860,000	31.00%
		中部汽車股份有限公司法人代表人： 吳全宗、王永和	2,940,000	49.00%
	監察人	和展投資有限公司法人代表人：蘇室安	1,200,000	20.00%
		林權裕	—	—
	總經理	吳全宗	—	—
和航汽車股份有限公司	董事	和潤企業股份有限公司法人代表人： 田天明、黃明顯、李明仁	3,060,000	51.00%
		桃苗汽車股份有限公司法人代表人： 張喬柏、陳俊哲	2,940,000	49.00%
	監察人	黃振緯	—	—
		余明光	—	—
	總經理	張喬柏	—	—

捌、特別記載事項

企業名稱	職稱	姓名或代表人	持有股份	
			股數/金額	持股比例
凱美士汽車科技(上海)有限公司	董事	車美仕股份有限公司法人代表人： 賴宏達、黃志誠、蘇純興、黃怡然、蘇利永、ROGER HUANG	US$1,330,000	100%
	監察人	車美仕股份有限公司法人代表人：柯王德		
	總經理	柯俊榮	—	—

(七).關係企業營運概況：

企業名稱	資本額	資產總值	
和泰汽車股份有限公司	5,461,792	44,822,513	
長源汽車股份有限公司	1,866,683	3,462,540	
和展投資有限公司	3,436,960	5,656,515	
和潤企業股份有限公司	2,480,988	58,842,941	
和運租車股份有限公司	726,501	23,066,695	
和榮汽車股份有限公司	55,000	233,895	
和中汽車股份有限公司	60,000	166,052	
和航汽車股份有限公司	60,000	93,370	
和廣保險代理人股份有限公司	5,000	5,000	
英屬維京群島 HOYUN INTERNATIONAL LIMITED	894,150	1,231,882	
和運國際租賃有限公司	894,150	7,370,934	
車美仕股份有限公司	240,000	1,847,839	
凱美士汽車科技(上海)有限公司	38,676	73,434	
和泰興業股份有限公司	492,000	4,214,090	
和泰服務行銷股份有限公司	50,000	77,941	
ICHIBAN INTERNATIONAL CO., LTD	89,415	131,916	
AIR MASTER INTERNATIONAL CO., LTD	89,415	131,916	
和展制冷設備貿易(上海)有限公司	89,415	269,484	
台灣豐田產業機械股份有限公司	373,024	693,898	
和志汽車股份有限公司	48,585	47,600	
大全彩藝工業股份有限公司	221,282	1,027,844	
東部汽車股份有限公司	160,541	373,307	
英屬維京群島上海和裕投資股份有限公司	1,647,552	3,134,985	
和通汽車投資有限公司	998,468	823,929	
上海和凌汽車服務有限公司	104,318	518,793	
上海和裕豐田汽車服務有限公司	100,443	386,114	
上海和展汽車服務有限公司	89,415	168,217	
上海和乾物流設備貿易有限公司	131,142	137,748	
天津和凌雷克薩斯汽車銷售服務有限公司	357,660	605,781	
英屬維京群島天津和裕投資股份有限公司	149,025	163,605	
天津和裕豐田汽車銷售服務有限公司	149,025	328,321	
天津和展汽車服務有限公司	165,409	133,015	
重慶和凌雷克薩斯汽車銷售服務有限公司	178,830	647,295	
唐山和凌雷克薩斯汽車銷售服務有限公司	172,869	436,889	
南昌和凌雷克薩斯汽車銷售服務有限公司	193,733	370,393	
棗庄和裕豐田汽車銷售服務有限公司	277,187	249,503	

單位:新台幣仟元

負債總額	淨值	營業收入	營業利益	本期損益(稅後)	每股盈餘(元)(稅後)
11,776,558	33,045,955	94,384,785	4,528,791	7,650,112	14.01
717,115	2,745,425	9,640,197	335,575	274,066	1.47
83	5,656,432	1,076,393	1,075,774	1,076,075	-
52,891,765	5,951,176	4,978,499	485,862	1,151,595	4.64
20,915,167	2,151,528	13,563,907	3,853,594	455,052	6.26
160,366	73,529	1,219,024	19,288	15,138	2.75
93,294	72,758	798,332	15,728	12,816	2.14
33,982	59,388	16,625	-621	-613	-0.10
-	5,000	-	-	-	-
-	1,231,882	80,673	80,673	80,673	-
6,139,052	1,231,882	2,272,120	235,020	80,673	-
765,637	1,082,202	4,166,084	418,467	371,149	15.46
13,387	60,047	93,572	8,793	6,827	-
1,268,524	2,945,566	7,147,525	465,005	471,353	9.58
10,441	67,500	107,316	1,054	952	-
-	131,916	-	-4,413	-4,413	-
-	131,916	-	-4,413	-4,413	-
137,568	131,916	87,430	-3,927	-4,413	-
115,292	578,606	675,959	107,523	97,620	2.62
-	47,600	261,211	-5,932	-5,783	-1.19
420,093	607,751	901,317	26,450	25,542	11.54
174,299	199,008	2,019,407	26,214	35,801	2.23
-	3,134,985	-	-22,498	-22,497	-
459	823,470	27,403	-96,535	-95,845	-
151,380	367,413	2,383,130	38,746	30,967	-
102,862	283,252	832,019	2,714	9,564	-
46,536	121,681	1,168,729	14,587	11,982	-
18,224	119,524	80,541	-3,260	-2,579	-
317,687	288,094	1,059,301	-12,435	-29,545	-
-	163,605	-	-20,727	-20,727	-
164,716	163,605	736,559	-18,568	-20,727	-
83,401	49,614	497,204	-29,002	-30,869	-
86,250	561,045	2,256,964	71,124	50,968	-
105,569	331,320	1,564,331	42,652	30,589	-
132,158	238,235	1,231,872	25,881	15,823	-
62,236	187,267	514,861	-32,158	-37,369	-

二、最近年度及截至年報刊印日止，私募有價證券辦理情形：無。

三、最近年度及截至年報刊印日止子公司持有或處分本公司股票情形：無。

四、其他必要補充明事項：

(一). 最近年度及截至年報刊印日止,發生本法第三十六條第二項第二款所定對股東權益或證券價格有重大影響之事項：無。

(二). 最近年度及截至年報刊印日止，其他必要補充明事項：無。

(三). 證照資格：

本公司與財務資訊透明有關人員，具備之相關證照資格情形如下：

1. 中華民國會計師：財務部 1 人

2. 中華民國內部稽核師：財務部 1 人，稽核室 1 人

3. 國際內部稽核師：財務部 1 人，稽核室 1 人

4.「臺灣個人資料保護與管理制度」個人資料內評師：稽核室 1 人

5.「臺灣個人資料保護與管理制度」個人資料管理師：稽核室 1 人